MUNICIPALIDAD DE CAPIIBARY
PROYECTO DE CONSTRUCCION DE TINGLADO EN EL SANTUARIO NIÑO JESUS.

UBICACION: CALLE 25 DE NOVIEMBRE.

DISTRITO DE CAPIIBARY - DEPARTAMENTO DE SAN PEDRO.

Luis Alberto Fernández Portillo
Arquitecto
Reg. M.O.P.C. Nº 3.193

COORDENADA GOOGLE MAPS:
-24.703292,-56.092552

REFERENCIAS
1- Tinglado 10 x 12 mts a construir.
2 - Capilla de material cocido existente

PLANTA DE UBICACIÓN
ESC.:..... 1/850

Municipalidad de Capiíbary
Dto. de San Pedro - Py.

PROYECTO:
Construcción de 1 tinglado 10 x 12 mts.

UBICACIÓN:
SANTUARIO NIÑO JESÚS - 25 DE NOVIEMBRE
Distrito de Capiíbary.

Luis Alberto Fernández Portillo
Arquitecto
Reg. M.O.P.C. Nº 3.193

.....
Prof. Arq. Reg.
M.O.P.C.N°.:3.193.

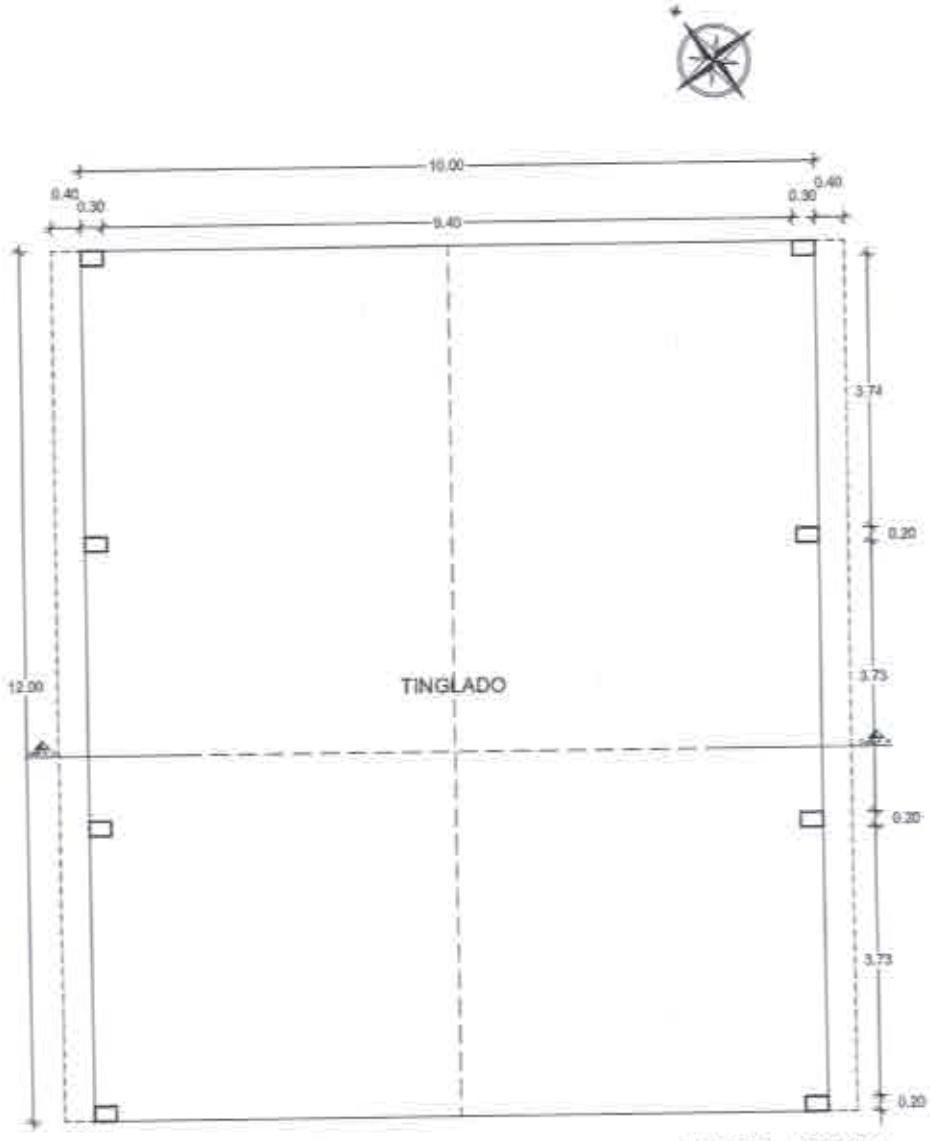

PLANTA ACOTADA
ESC.:..... 1/100

Municipalidad de Capiíbary
Dto. de San Pedro - Py.

PROYECTO:

Construcción de 1 tinglado 10 x 12 mts.

UBICACIÓN:

SANTUARIO NIÑO JESÚS - 25 DE NOVIEMBRE.
Distrito de Capiíbary.

Luis Alberto Fernández Portillo
Arquitecto
Reg. M.O.P.C. Nº 3.193

.....
Prof. Arq. Reg.
M.O.P.C.N°.:3.193.

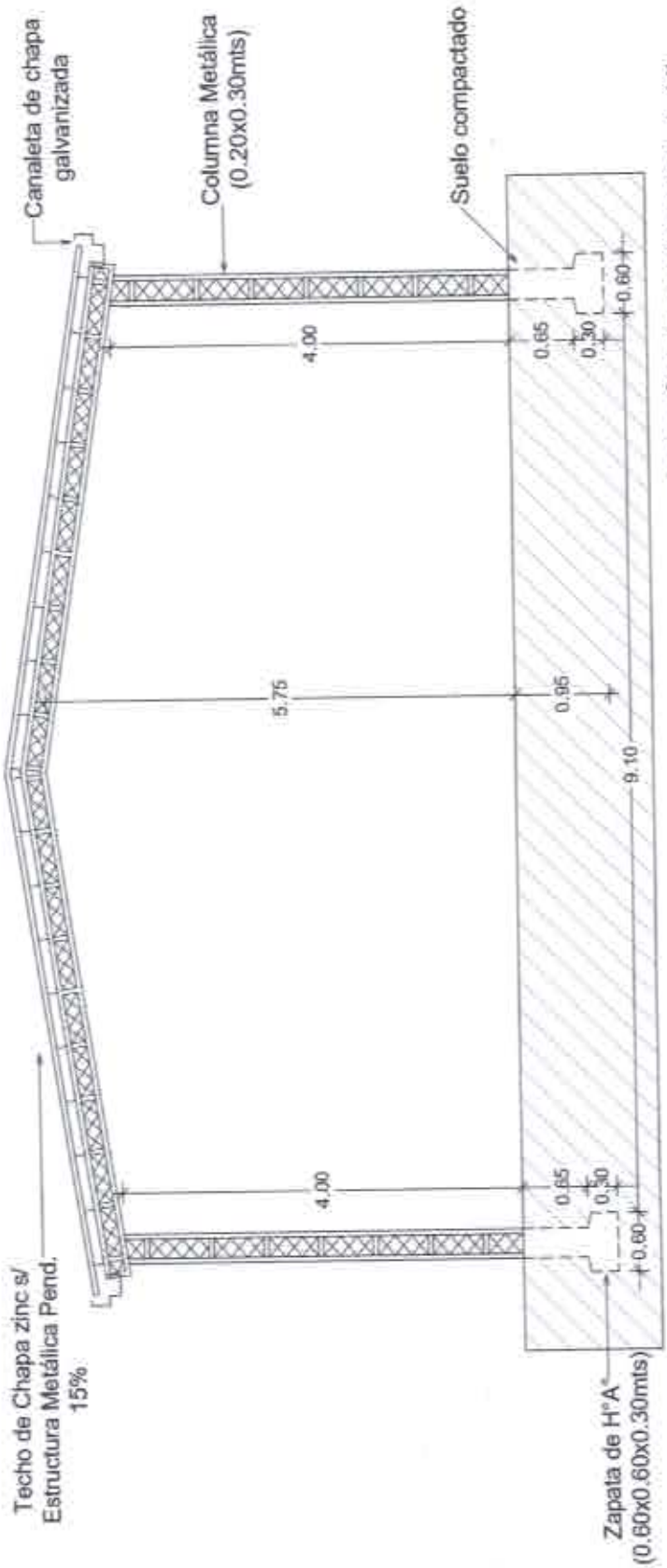

SECCIÓN TRANSVERSAL A-A"
ESC.:..... 1/75

Municipalidad de Capiíbary
Dto. de San Pedro - Py.

PROYECTO:

Construcción de 1 tinglado 10 x 12 mts.

UBICACIÓN:

SANTUARIO NIÑO JESUS - 25 DE NOVIEMBRE.

Distrito de Capiíbary.

Luis Alberto Fernández Portillo
Arquitecto
Reg. M.O.P.C. Nº 3.193

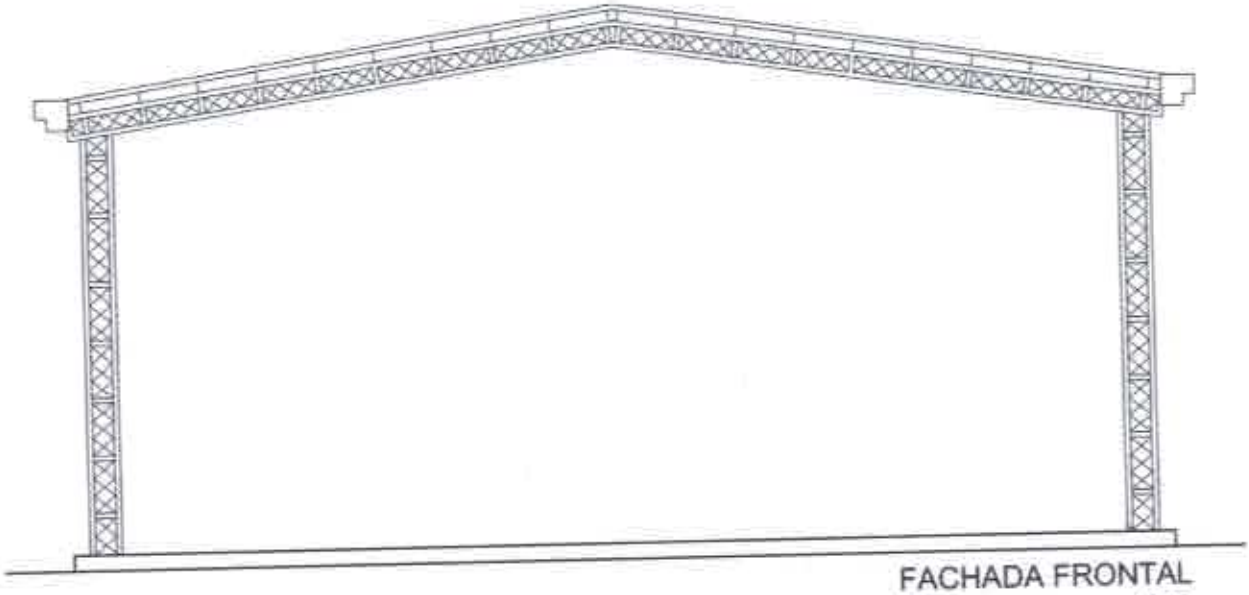

FACHADA FRONTAL
ESC.:.....1/75

Municipalidad de Capiíbary
Dto. de San Pedro - Py.

PROYECTO:

Construcción de 1 tinglado 10 x 12 mts.

UBICACIÓN:

SANTUARIO NIÑO JESUS - 25 DE NOVIEMBRE.
Distrito de Capiíbary.

Luis Alberto Fernández Portillo
Arquitecto
Reg. M.O.P.C. Nº 3.193