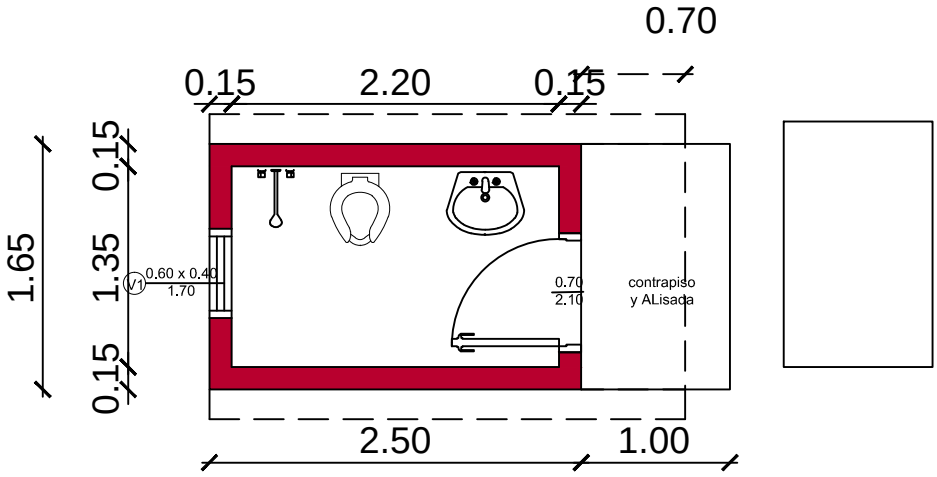

PLANTA

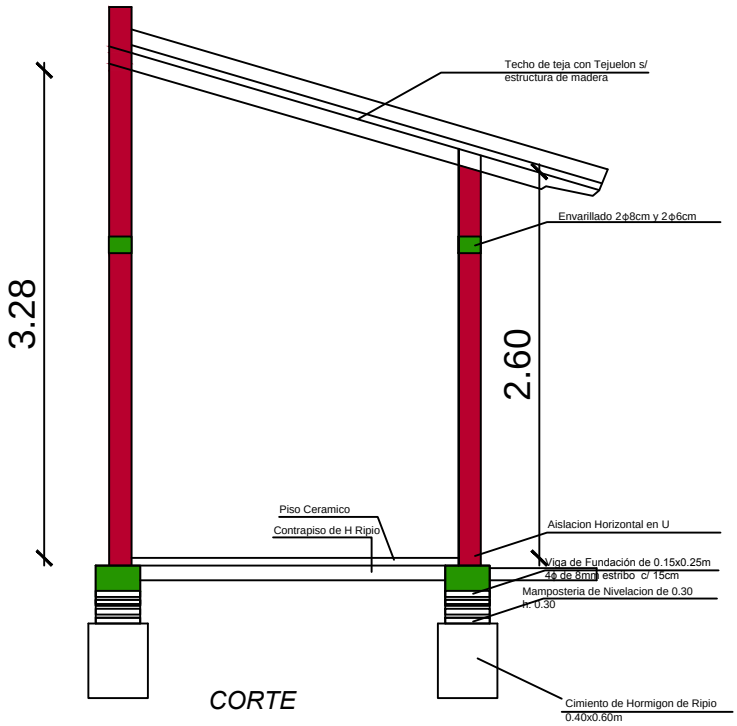

CORTE

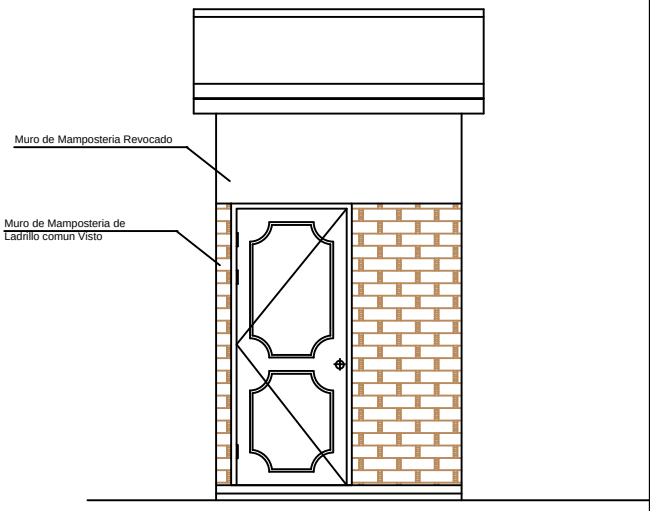

FACHADA

MUNICIPALIDAD DE LORETO

UBICACION:

OBRA: SS.HH DE 2.20 X 1.35

PROFESIONAL: ARQ. NICOLASA AYALA REG. N. 2746

Planta Arquitectonica, Corte y Fachada Esc. 1:50