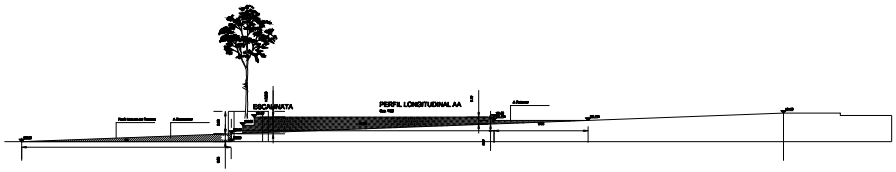

VISTA EN CORTE

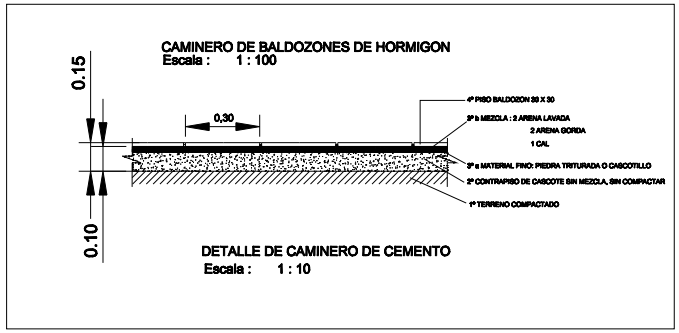

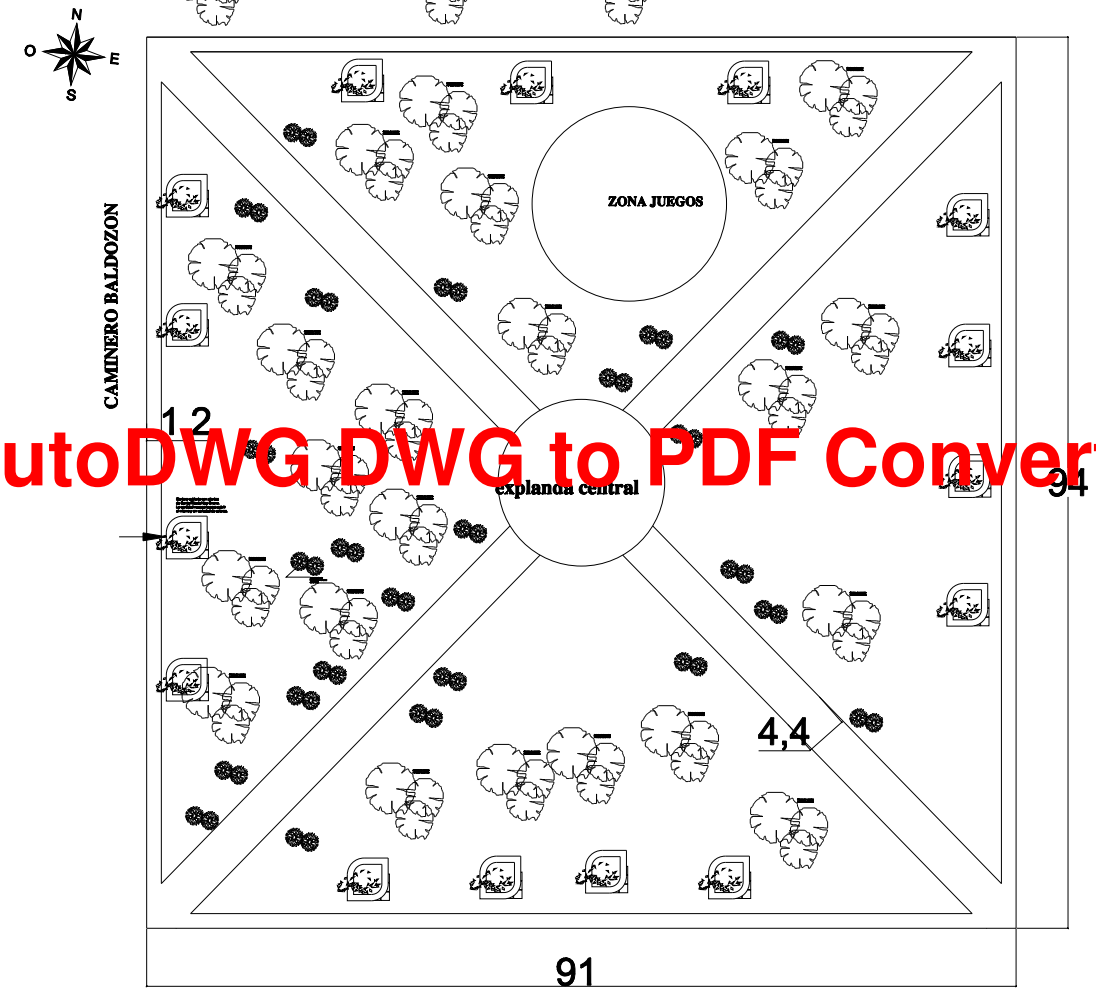

AutoDWG DWG to PDF Converter Trial Version

ESCALA GRAFICA

0 Mts 25 Mts

PROYECTO PLAZA RAUL PEÑA

VISTA EN PLANTA

REFACCIONES GENERALES

PROYECTO CAMINERO PLAZA RAUL PEÑA

PROYECTO:	Fecha:	Plano Nº:
CALCULO:		1 - 2012
DIBUJO:	Escala Original:	
DT/D.P.E.:		

Note: Please buy the software, enter the license code, the note and watermark will be removed.

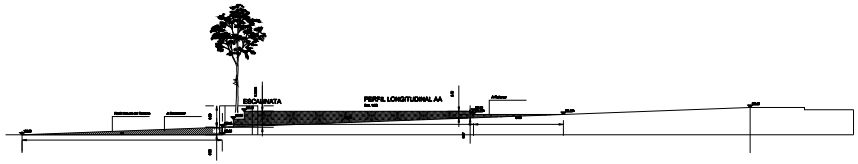

VISTA EN CORTE

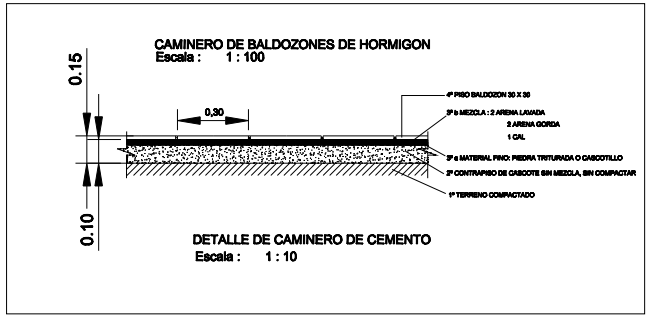

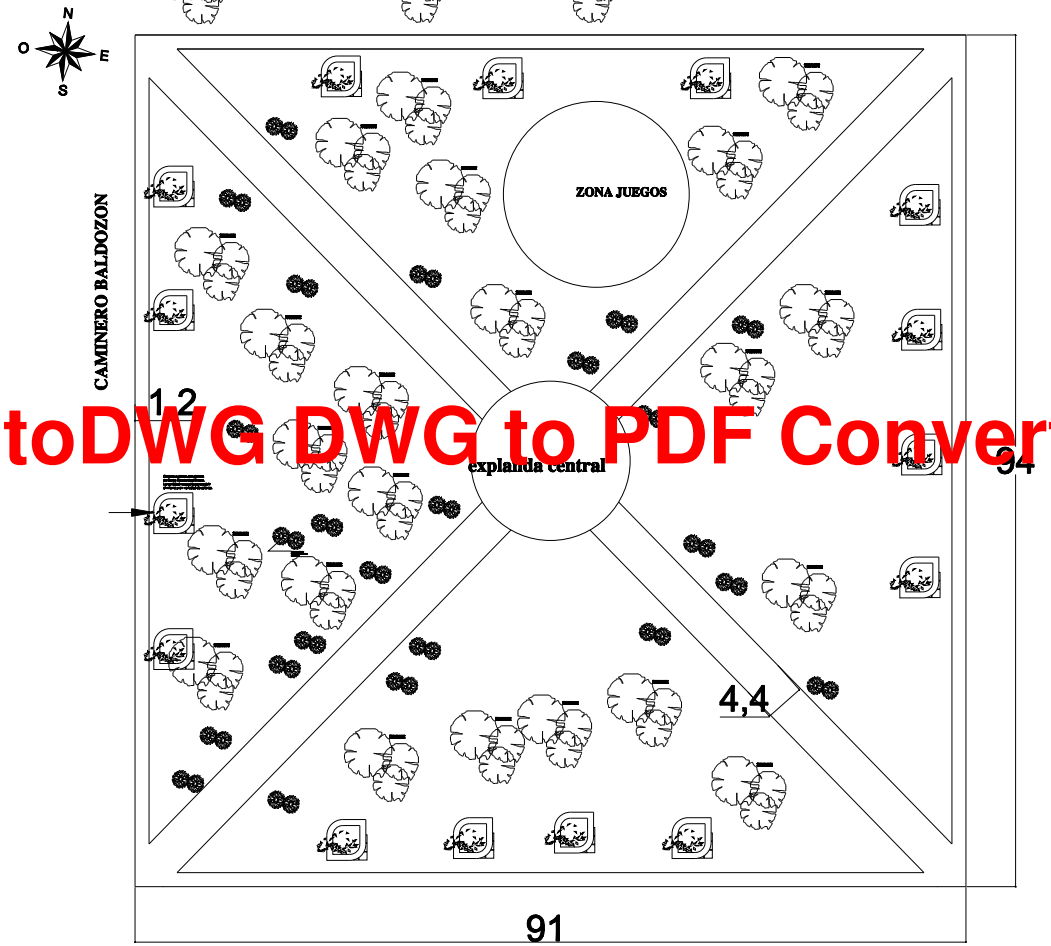

AutoDWG DWG to PDF Converter Trial Version

ESCALA GRAFICA

0 Mts 25 Mts

PROYECTO PLAZA RAUL PEÑA

VISTA EN PLANTA

REFACCIONES GENERALES

PROYECTO CAMINERO PLAZA RAUL PEÑA

PROYECTO:	Fecha:	Plano Nº:
CALCULO:		1 - 2012
DIBUJO:	Escala Original:	
DT/D.P.E.:		

Note: Please buy the software, enter the license code, the note and watermark will be removed.