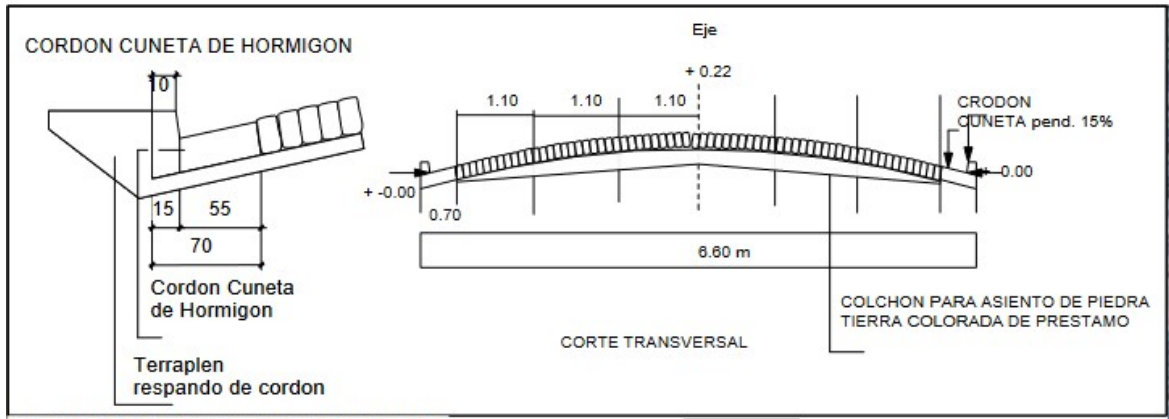

IMAGEN DE LOCALIZACION

UBICACION: CALLE LUIS ALBERTO DEL PARANÁ- 8 DE DICIEMBRE

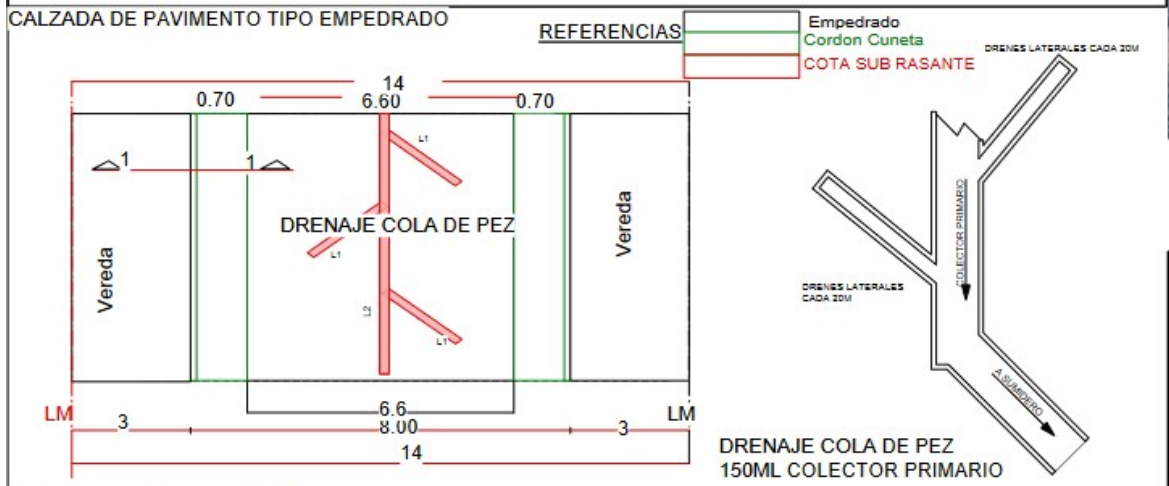

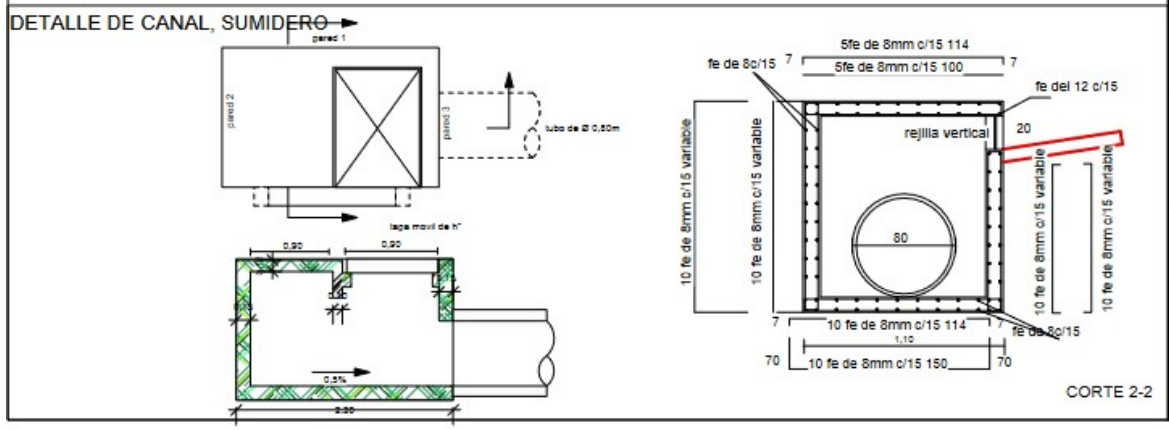

MUNICIPALIDAD DEL DISTRITO
DE SAN JUAN DEL PARANA

PROYECTO DE REPARACION DE EMPEDRADO
CON CORDON CUNETA

-LONGUITUD TOTAL 370 ML (Calzada)
-SUPERFICIE DE PAVIMENTO TIPO EMPEDRADO A REMOVER 2.442 M2
-SUPERFICIE DE PAVIMENTO TIPO EMPEDRADO:2.442M2
-LONGUITUD CORDON CUNETA A REPARAR 200 ML
-CORDON ESCONDIDO DE RETENCION 60 ML
-COLOCACION DE TUBOS DE 0,80: 12,80ML
-SUMIDERO S1 1 UD. Y 1 TAPA DE H°A° PARA SUMIDERO EXISTENTE
-DRENAJE TIPO ESPINA DE PESCADO
CONFORME AL TRAZADO DE LA CALLE PARA LA REPARACION DEL EMPEDRADO.

Dumoy Benitez Maciel
ARQUITECTA
Mat. M.O.P.C. Nº 4142

DEPARTAMENTO DE OBRAS