COLEGIO NACIONAL

MCAL JOSE FELIX ESTIGARRIBIA

21 J 0680841
UTM 7105538

MUNICIPALIDAD DE RAUL PEÑA

OBRA: CONSTRUCCION DE 3 AULAS de 7,20x7,20 con techo de tejas

COLEGIO NACIONAL MCAL. JOSE FELIX ESTIGARRIBIA
COMUNIDAD MCAL ESTIGARRIBIA. Distrito de Raul Peña

PROYECTO: ING. CESAR CRISTALDO

FECHA : MAR / 2022 ESCALA S/E

Ing. Cesar Cristaldo
C C E Global Ingeniería

PROYECTISTA

V° B°

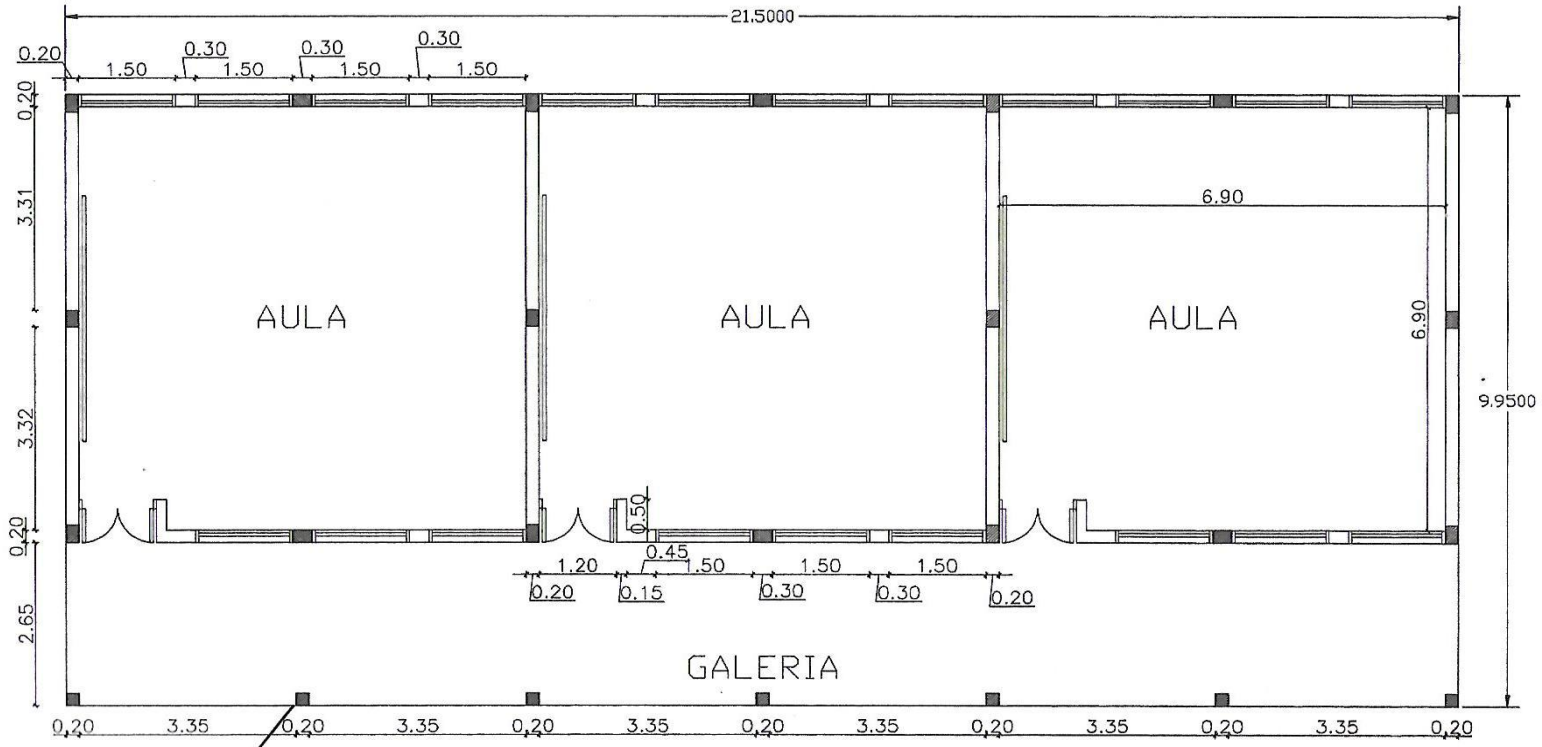

PLANTA ACOTADA

MUNICIPALIDAD DE RAUL PEÑA

OBRA: CONSTRUCCION DE 3 AULAS de 7,20x7,20 con techo de tejas

COLEGIO NACIONAL MCAL. JOSE FELIX ESTIGARRIBIA
COMUNIDAD MCAL ESTIGARRIBIA. Distrito de Raul Peña

PROYECTO: ING. CESAR CRISTALDO

FECHA : MAR / 2.022 ESCALA S/E

Ing Cesar Cristaldo

PROYECTISTA C C E Global Ingeniería

Vº Bº

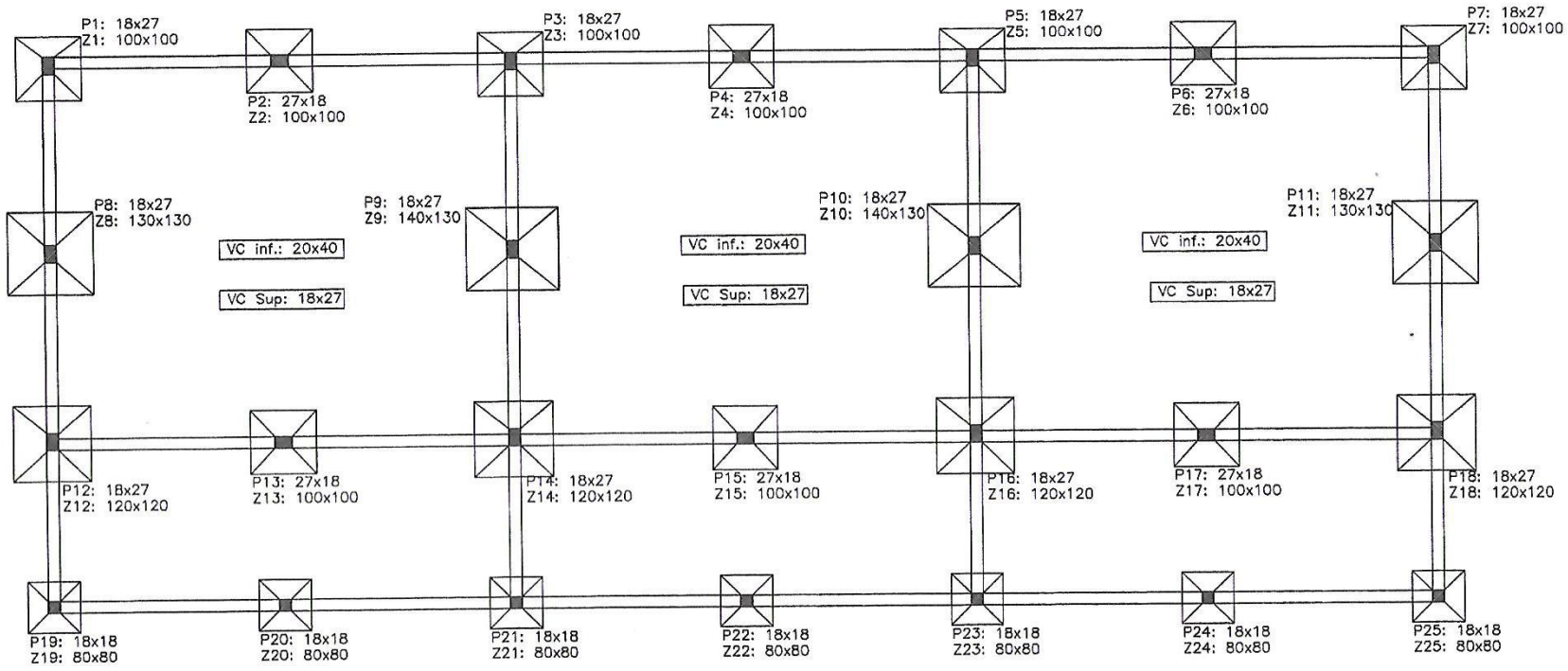

PLANTA FUNDACION Y ENCADENADO INF Y SUP

Encadenado Inferior

de H°A° 20x40

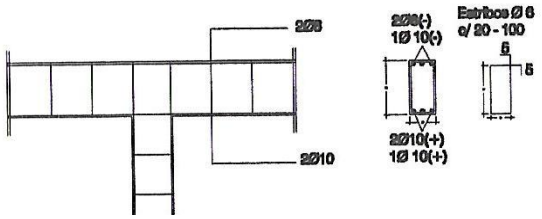

Encadenado Superior

de H°A° 18x30

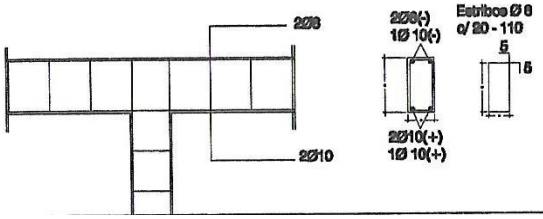

MUNICIPALIDAD DE RAUL PEÑA

OBRA: CONSTRUCCION DE 3 AULAS de 7,20x7,20 con techo de tejas

COLEGIO NACIONAL MCAL. JOSE FELIX ESTIGARRIBIA
COMUNIDAD MCAL ESTIGARRIBIA. Distrito de Raul Peña

PROYECTO:	ING. CESAR CRISTALDO
FECHA	: MAR / 2.022 ESCALA S/E

Ing. Cesar Cristaldo
C C E Global Ingeniería
PROYECTISTA

V° B°

Viga Cumbrera de HºAº 0.18 x 0.60

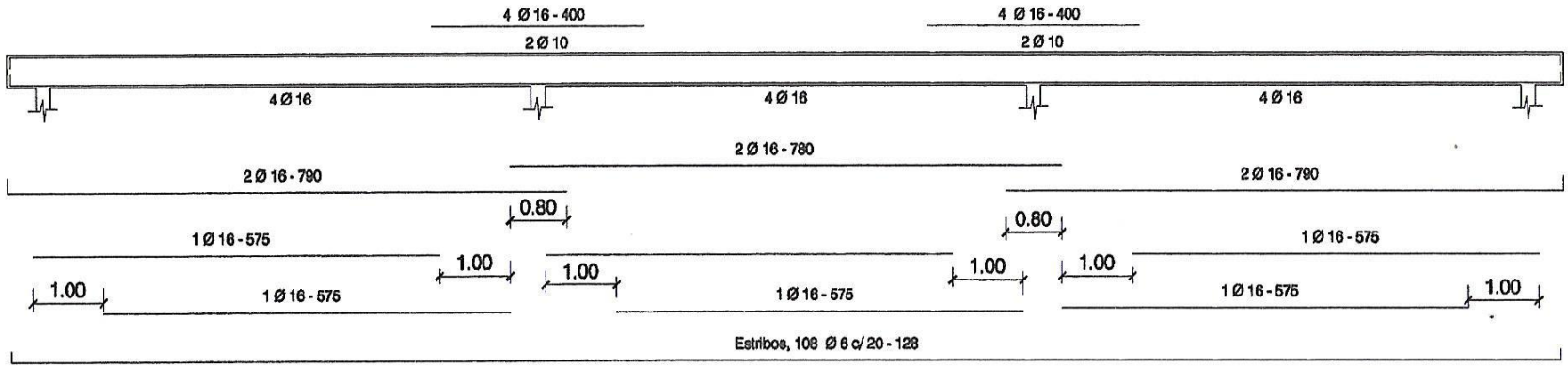

Viga de HºAº 0.18 x 0.60

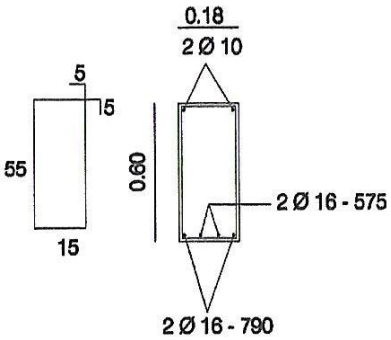

Pilar de HºAº 0.18 x 0.27

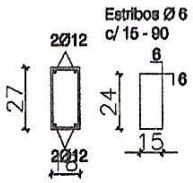

Pilar de HºAº 0.18 x 0.27

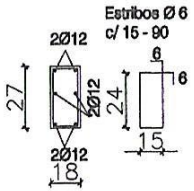

Pilar de HºAº 0.18 x 0.18

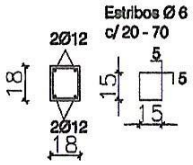

Ing. Cesar Cristaldo
C/E Global Ingeniería

fck : 180 kg/cm2
fyk : 4.200 kg/cm2

MUNICIPALIDAD DE DR. RAUL PEÑA

OBRA: CONSTRUCCIÓN DE 3 AULAS de 7,20x7,20 con Techo de tejas

UBICACIÓN: Colegio Nacional Mcal. Josè Fèlix Estigarribia

Viga Cumbrera de HºAº 0.18 x 0.60

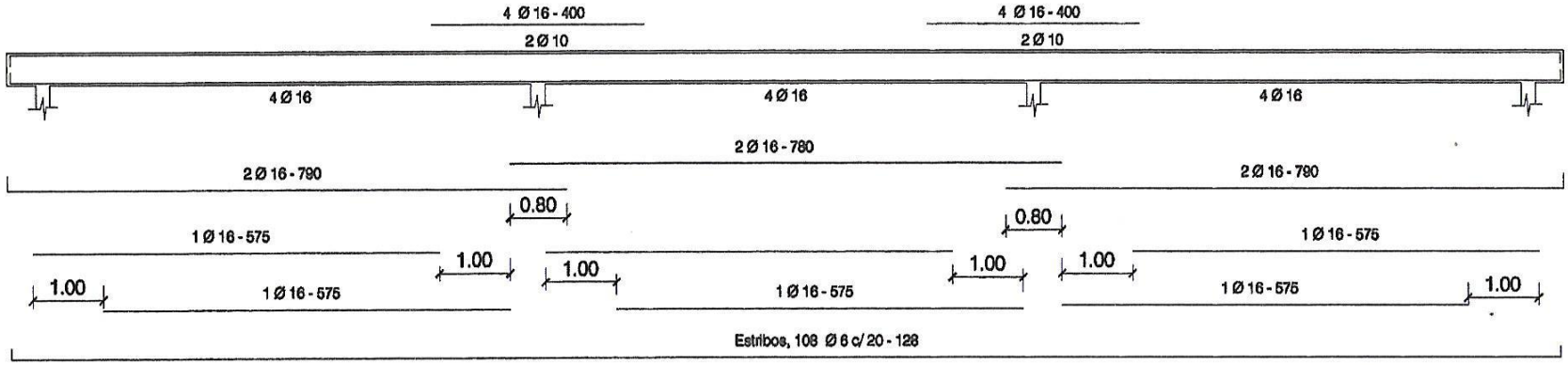

Viga de HºAº 0.18 x 0.60

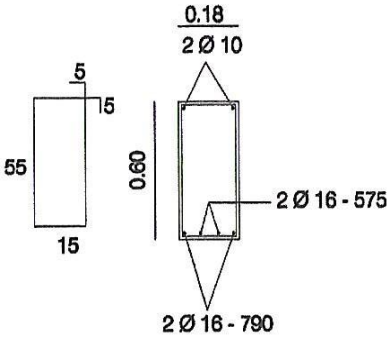

Pilar de HºAº 0.18 x 0.27

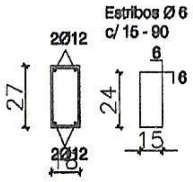

Pilar de HºAº 0.18 x 0.27

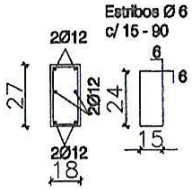

Pilar de HºAº 0.18 x 0.18

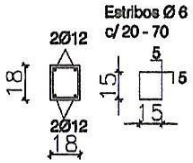

Ing. Cesar Cristaldo
C/E Global Ingeniería

fck : 180 kg/cm2
fyk : 4.200 kg/cm2

MUNICIPALIDAD DE DR. RAUL PEÑA

OBRA: CONSTRUCCIÓN DE 3 AULAS de 7,20x7,20 con Techo de tejas

UBICACIÓN: Colegio Nacional Mcal. Josè Fèlix Estigarribia

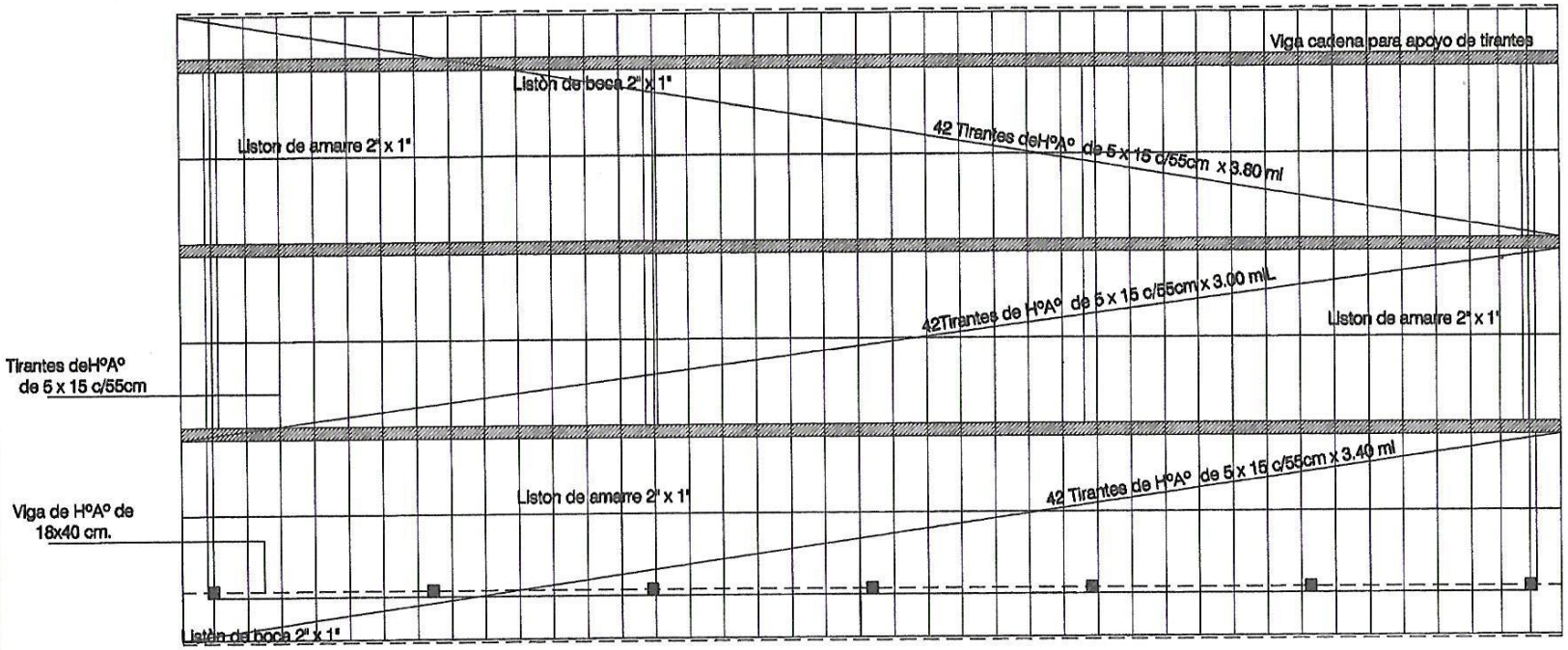

Ing. Cesar Cristaldo
C C E Global Ingeniería

MUNICIPALIDAD DE DR. RAUL PEÑA

OBRA: CONSTRUCCIÓN DE 3 AULAS de 7,20x7,20 con Techo de tejas

UBICACIÓN: Colegio Nacional Mcal. Josè Fèlix Estigarribia

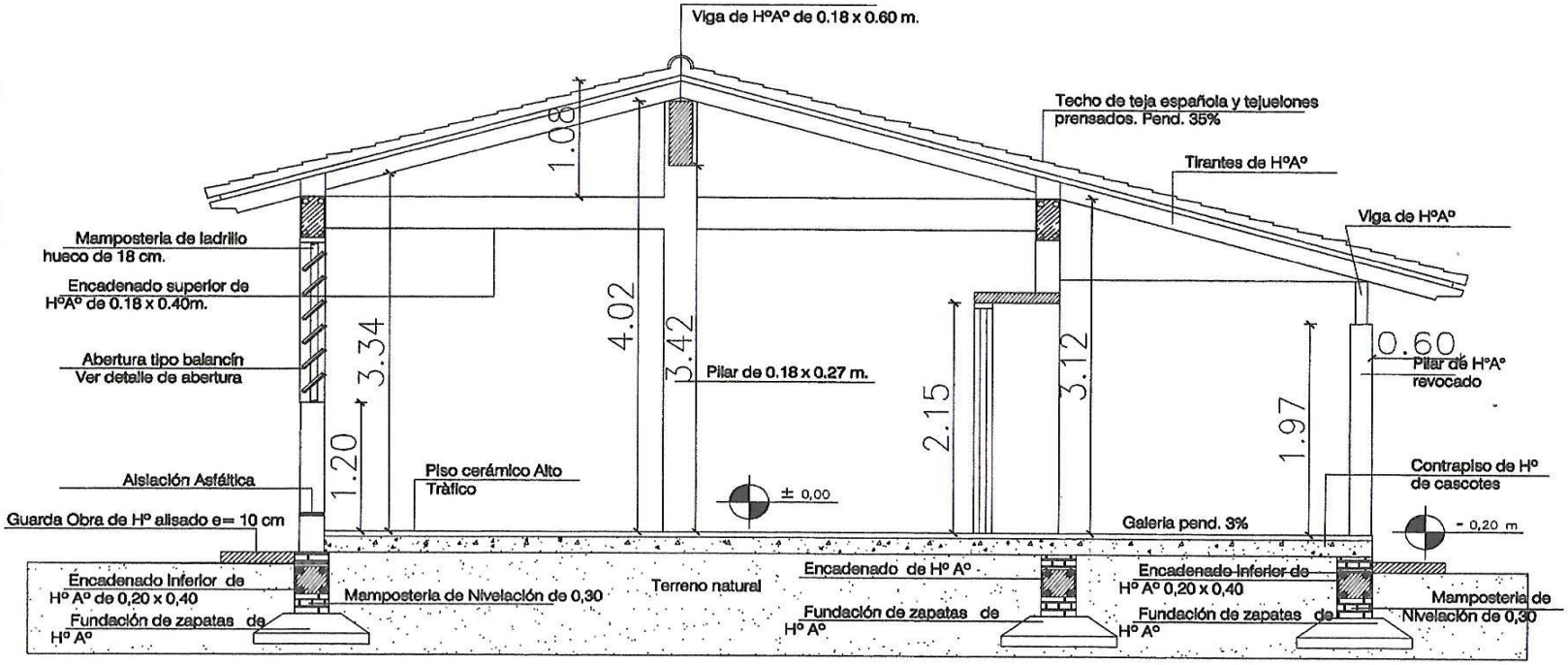

Ing. Cesar Cristaldo
C C E Global Ingeniería

MUNICIPALIDAD DE DR. RAUL PEÑA

OBRA: CONSTRUCCIÓN DE 3 AULAS de 7,20x7,20 con Techo de tejas

UBICACIÓN: Colegio Nacional Mcal. Josè Fèlix Estigarribia

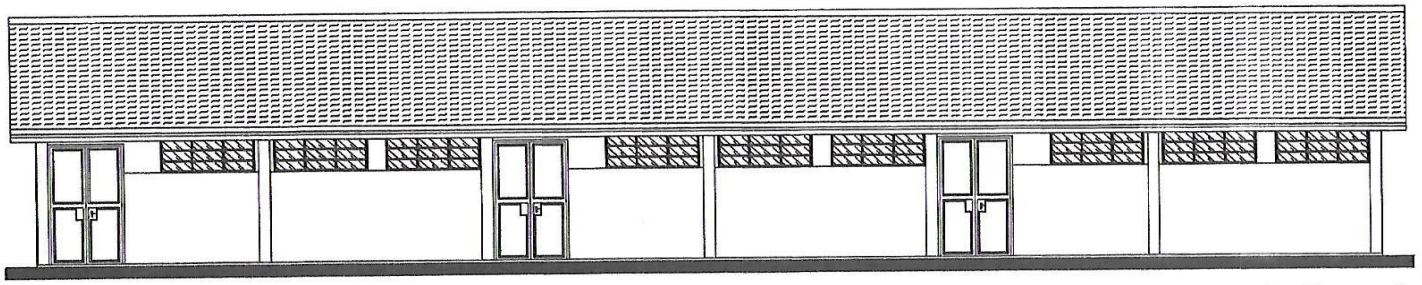

Fachada Frontal

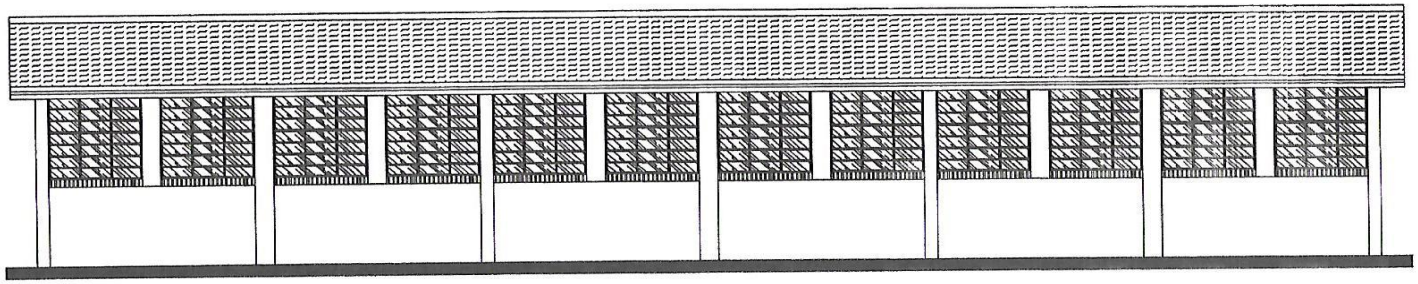

Fachada Posterior

Ing. Cesar Cristaldo
C C E Global Ingeniería

MUNICIPALIDAD DE DR. RAUL PEÑA

OBRA: CONSTRUCCIÓN DE 3 AULAS de 7,20x7,20 con Techo de tejas

UBICACIÓN: Colegio Nacional Mcal. Josè Fèlix Estigarribia

UBICACIÓN: Colegio Nacional Mcal. Josè Fèlix Estigarribia

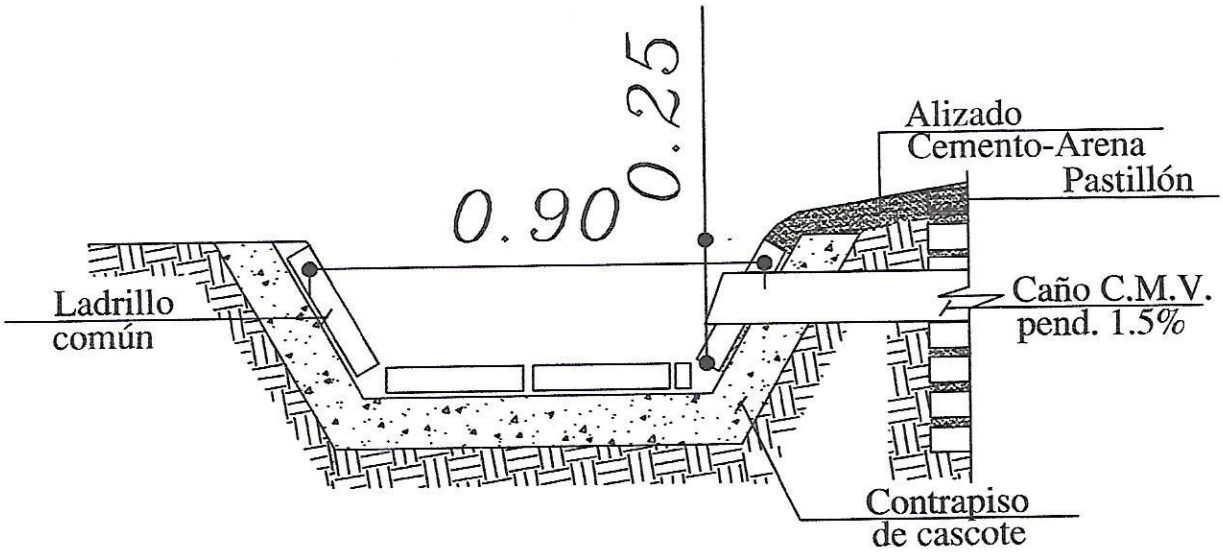

CANAL DE DESAGUE 0.90m. DE ANCHO
Esc. 1/25

Ing. Cesar Cristaldo
C C E Global Ingeniería

MINISTERIO DE EDUCACION Y CULTURA DIRECCIÓN DE INFRAESTRUCTURA		01
Canal de Desagüe	DETALLE CANAL DE DESAGÜE 0.90 m	Esc.: 1/25