ALCANTARILLADO DOBLE C/MUROS DE CONTENCIÓN

PLANTA

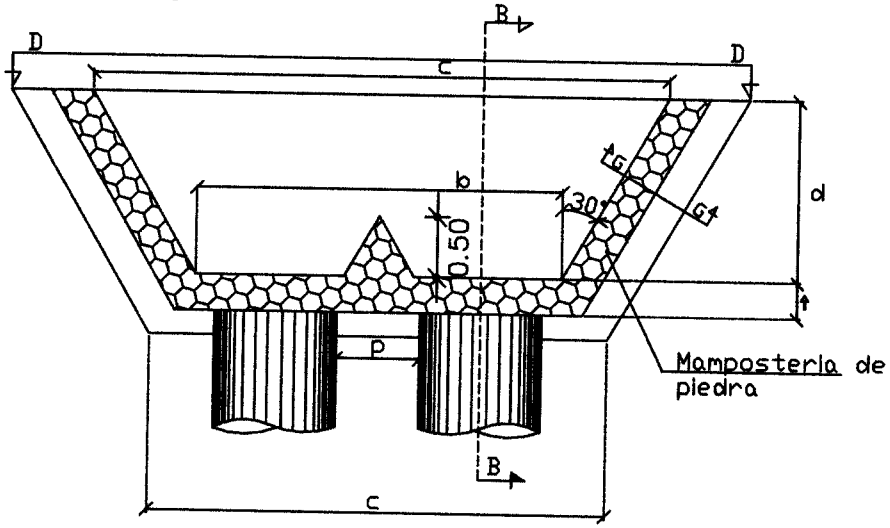

VISTA D-D

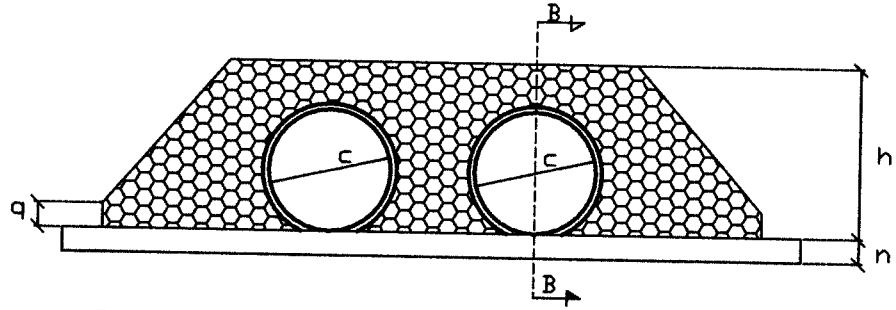

CORTE B-B

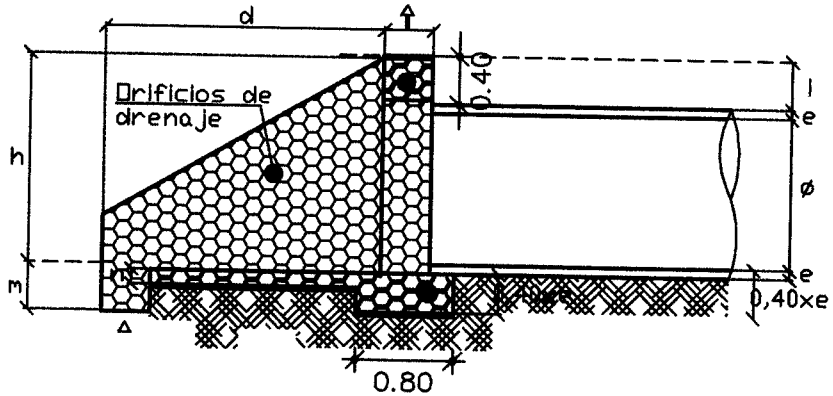

20	Ang	a	b	c	d	e	h	l	m	n	f	q
050	30	3.35	2.39	2.97	1.21	0.07	1.07	0.40	0.50	0.15	0.40	0.15
0.80	30	4.18	2.92	3.55	1.54	0.095	1.295	0.40	0.50	0.15	0.40	0.25
1.00	30	5.03	3.55	4.13	1.88	0.12	1.52	0.40	0.50	0.15	0.40	0.35
1.20	30	5.95	4.11	4.69	2.21	0.14	1.74	0.40	0.50	0.20	0.40	0.45

MUNICIPALIDAD DE JOSÉ DOMINGO OCAMPOS

ALCANTARILLADO: SOBRE ARROYO HOVY 2DA LINEA

CONTRATACIÓN DIRECTA

CONSTRUCCION DE DESAGÜES PLUVIALES
2DA LINEA EMPALME CALLE SAN AGUSTIN

Alcantarillas de tubos 1,20 cm de H° A°

Cabeceras de Muro de Piedra

Escala: Varias

AÑO: 2019

LAMINA 2

ALCANTARILLADO C/MUROS DE CONTENCIÓN

PLANTA

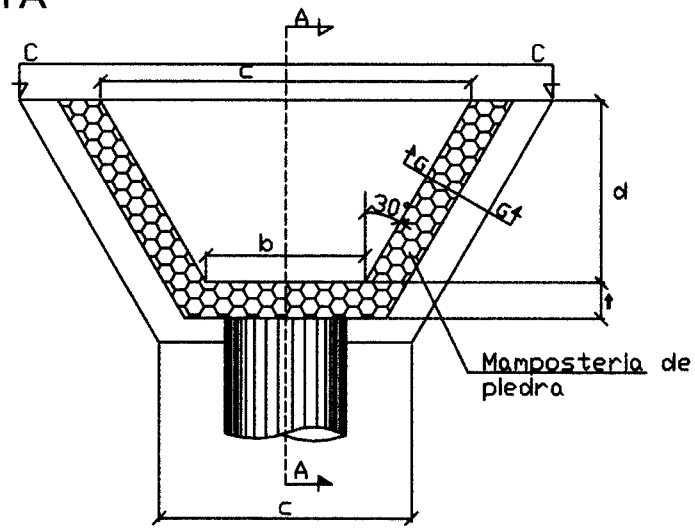

20	Ang	a	b	c	d	e	h	l	m	n	f	q
050	30	3.35	2.39	2.97	1.21	0.07	1.07	0.40	0.50	0.15	0.40	0.15
0.80	30	4.18	2.92	3.55	1.54	0.095	1.295	0.40	0.50	0.15	0.40	0.25
1.00	30	5.03	3.55	4.13	1.88	0.12	1.52	0.40	0.50	0.15	0.40	0.35
1.20	30	5.95	4.11	4.69	2.21	0.14	1.74	0.40	0.50	0.20	0.40	0.45

VISTA C-C

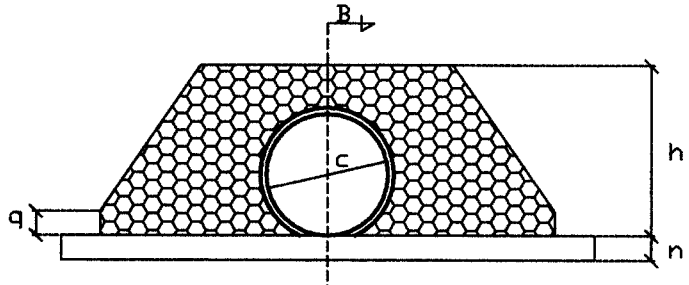

CORTE B-B

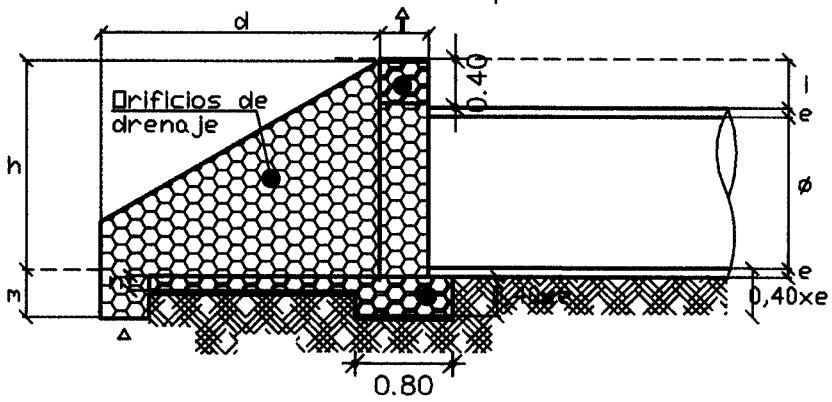

MUNICIPALIDAD DE JOSÉ DOMINGO OCAMPOS

ALCANTARILLADO: EN LA CALLE SAN AGUSTÍN

CONTRATACIÓN DIRECTA

CONSTRUCCION DE DESAGÜES PLUVIALES
CALLE SAN AGUSTIN

Alcantarillas de tubos 1,00 cm de H° A°

Cabeceras de Muro de Piedra

Escala: Varias

AÑO: 2019

LAMINA

1