Municipalidad de Capiíbary
Dto. de San Pedro - Py.

PROYECTO:

Construcción Vallado perímetral.

UBICACIÓN:

Esc. Bas. Nº 7.162 Santa Rita
Asentamiento 11 de Septiembre
Distrito de Capiibary.

Luis A. Fernández Portillo
Arquitecto
Reg. M.O.P.C. Nº 3.193

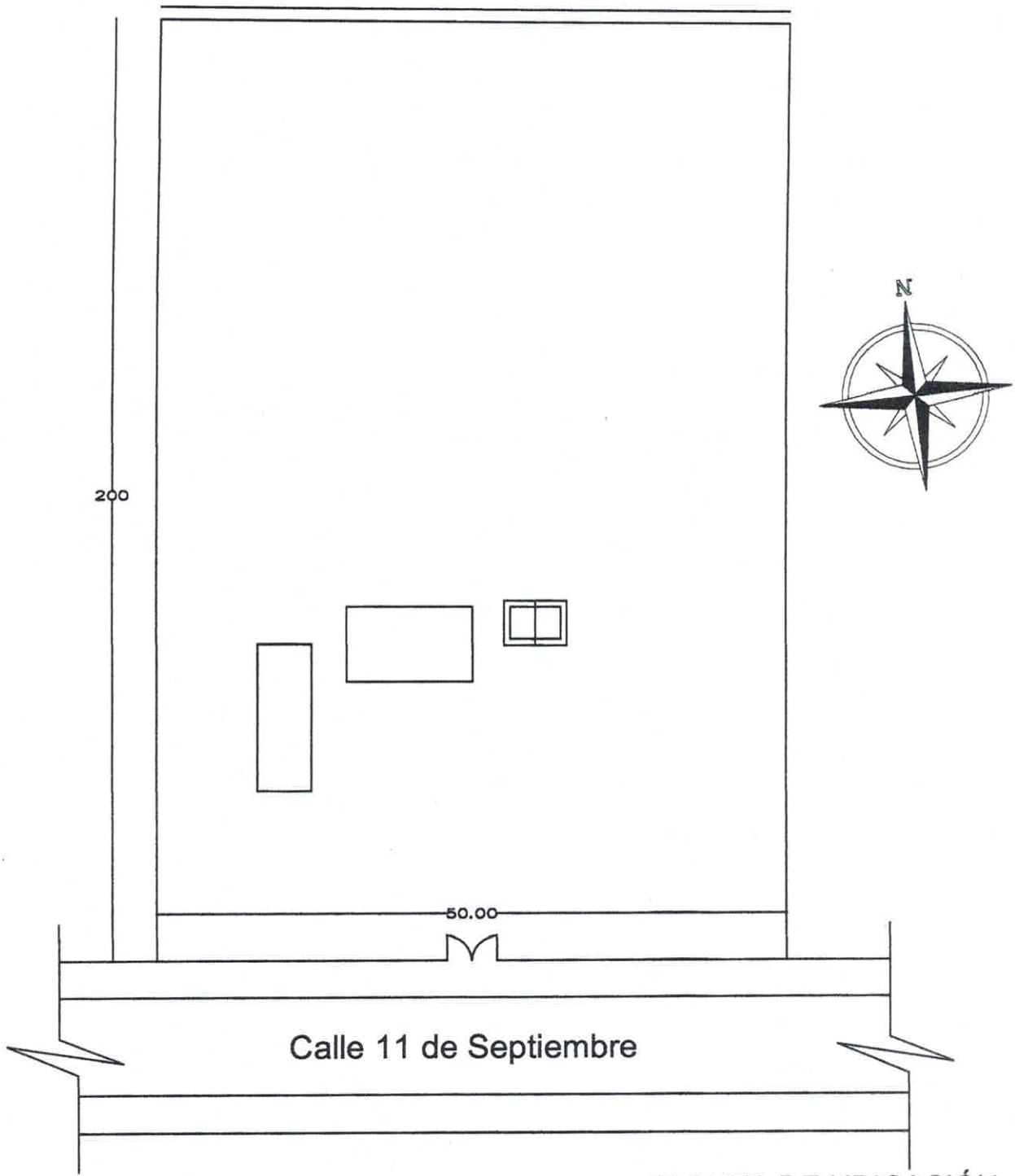

PLANTA DE UBICACIÓN
ESC.:..... 1/500

Municipalidad de Capiíbary
Dto. de San Pedro - Py.

PROYECTO:
Construcción de Vallado perimetral y portón.

UBICACIÓN:
Esc. Bas. Nº 7162 Santa Rita - Asentamiento 11 de Septiembre - Distrito de Capiíbary

Luis A. Fernández Portillo
Arquitecto
Reg. M.O.P.C. Nº 3.193

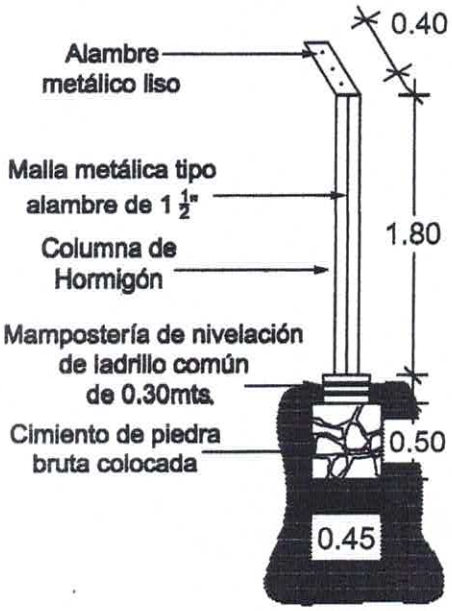

SECCIÓN TRANSVERSAL DE VALLADO
ESC.:..... 1:50

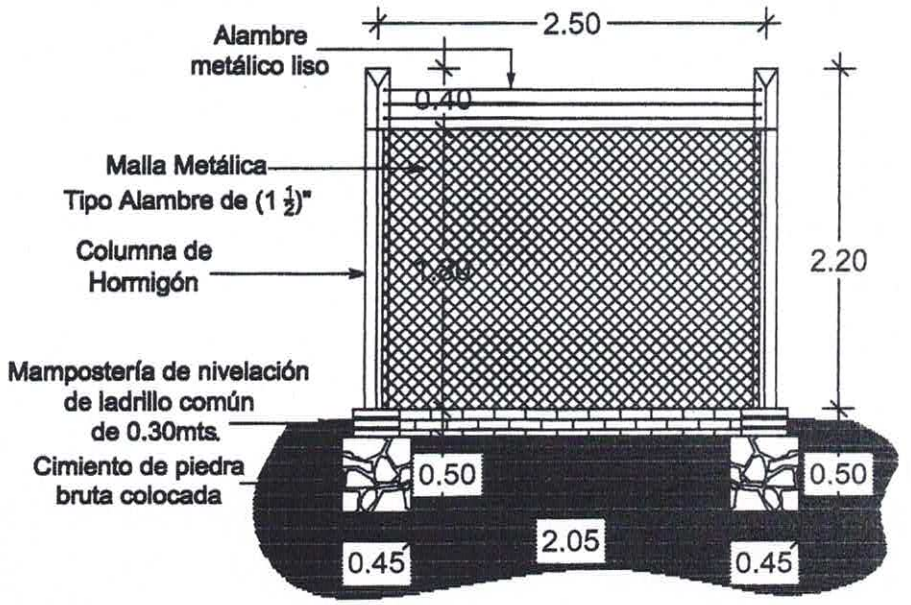

SECCIÓN LONGITUDINAL DE VALLADO
ESC.:..... 1:50

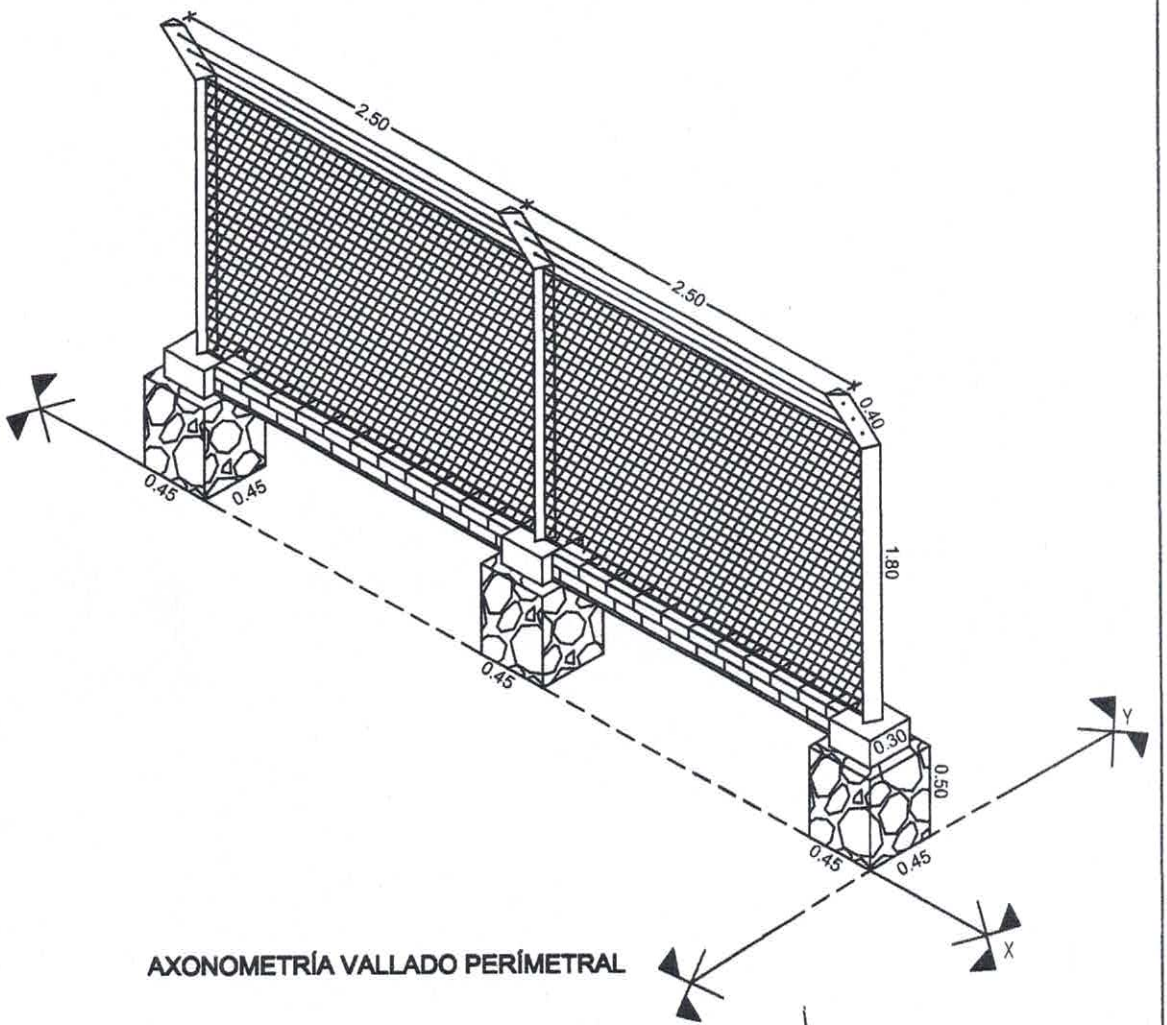

AXONOMETRÍA VALLADO PERÍMETRAL

Municipalidad de Capiíbary
Dto. de San Pedro - Py.

PROYECTO: Construcción Vallado perímetral.

UBICACIÓN: Esc. Bas. Nº 7.162 Santa Rita Asentamiento

Luis A. Fernández Portillo
Arquitecto

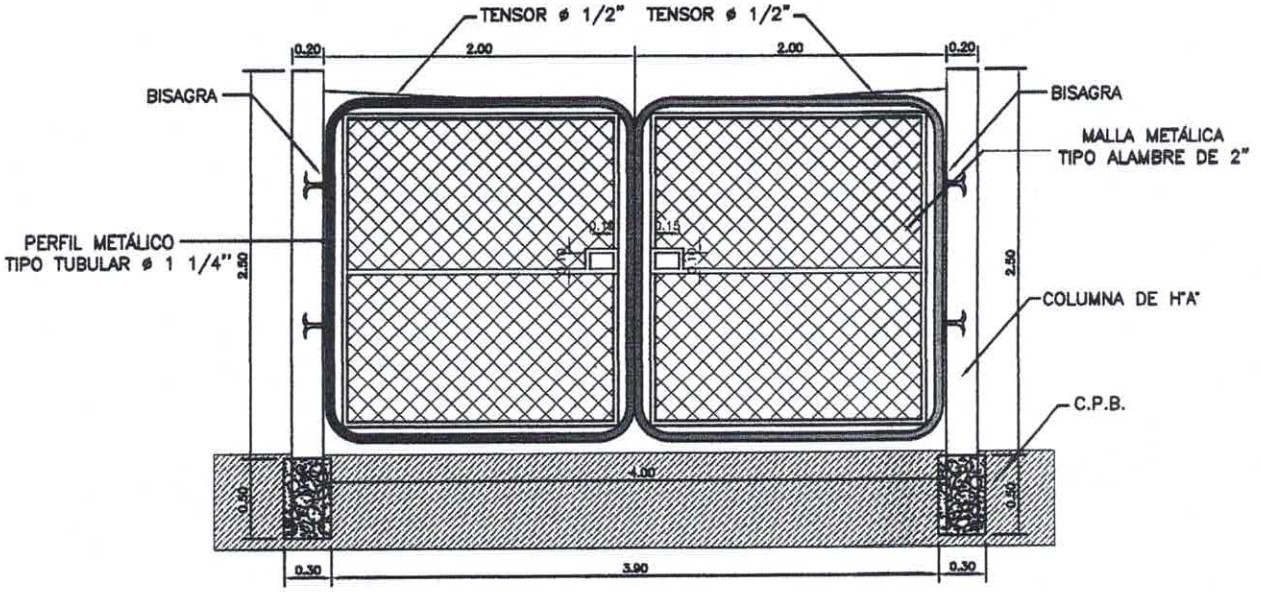

PORTÓN ACCESO
ESC.:..... 1/50

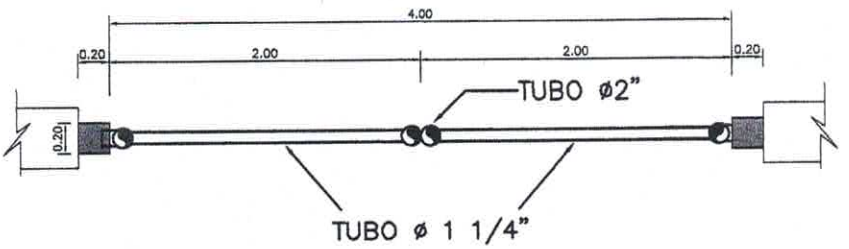

PLANTA ACOTADA PORTÓN ACCESO
ESC.:..... 1/50

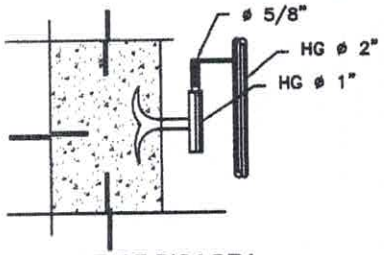

DETALLE DE BISAGRA
SIN ESCALA

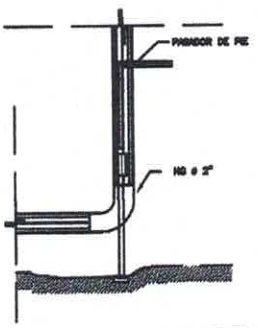

DETALLE PASADOR DE PIE
SIN ESCALA

DETALLE DE AMARRE DE MALLA
ESC.:..... 1/50

Municipalidad de Capiíbary
Dto. de San Pedro - Py.

PROYECTO: Construcción Vallado perímetral.

UBICACIÓN: Esc. Bas. Nº 7.162 Santa Rita Asentamiento

Luis A. Fernández Portillo

Municipalidad de Capiíbary
Dto. de San Pedro - Py.

PROYECTO:
Construcción Vallado perímetral.

UBICACIÓN:
Colegio San Blas
Distrito de Capiibary.

Luis A. Fernández Portillo
Arquitecto
Reg. M.O.P.C. N° 3.193

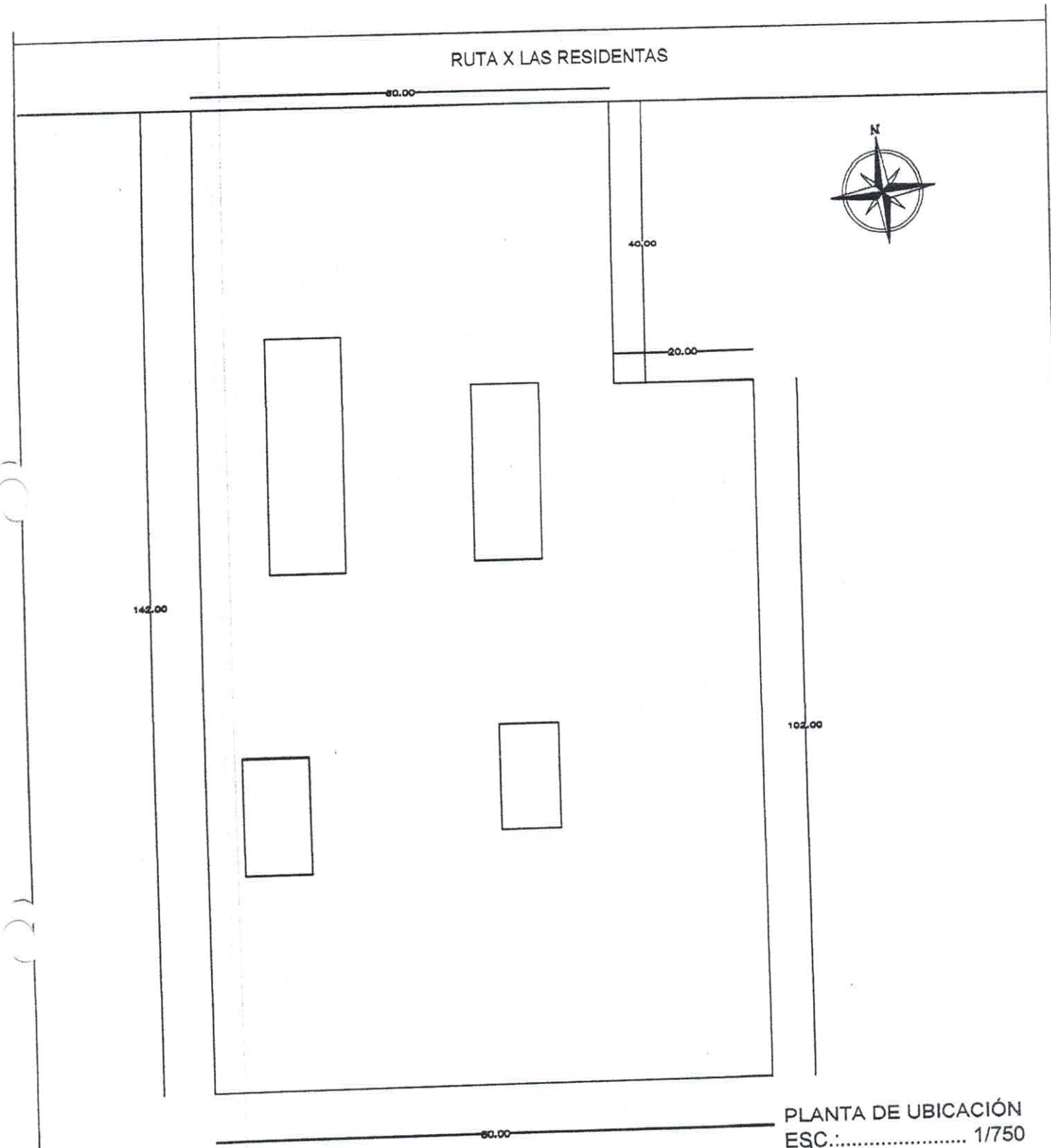

PLANTA DE UBICACIÓN
ESC.:..... 1/750

Municipalidad de Capiíbary
Dto. de San Pedro - Py.

PROYECTO: Construcción Vallado perímetral.

UBICACIÓN: Col. Nac. San Blas - Distrito de Capiibary

Luis A. Fernández Portillo
Arquitecto
Reg. M.O.P.C. Nº 3.193

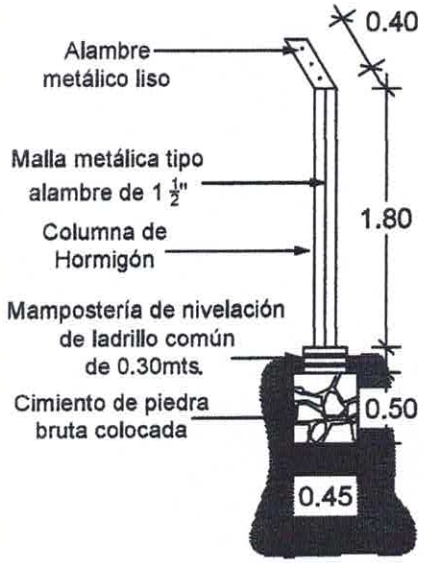

SECCIÓN TRANSVERSAL DE VALLADO
ESC.:..... 1:50

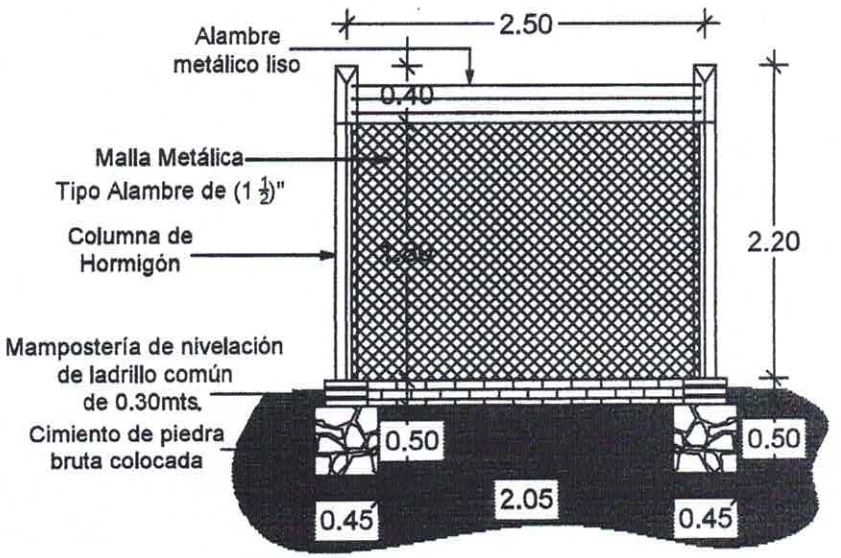

SECCIÓN LONGITUDINAL DE VALLADO
ESC.:..... 1:50

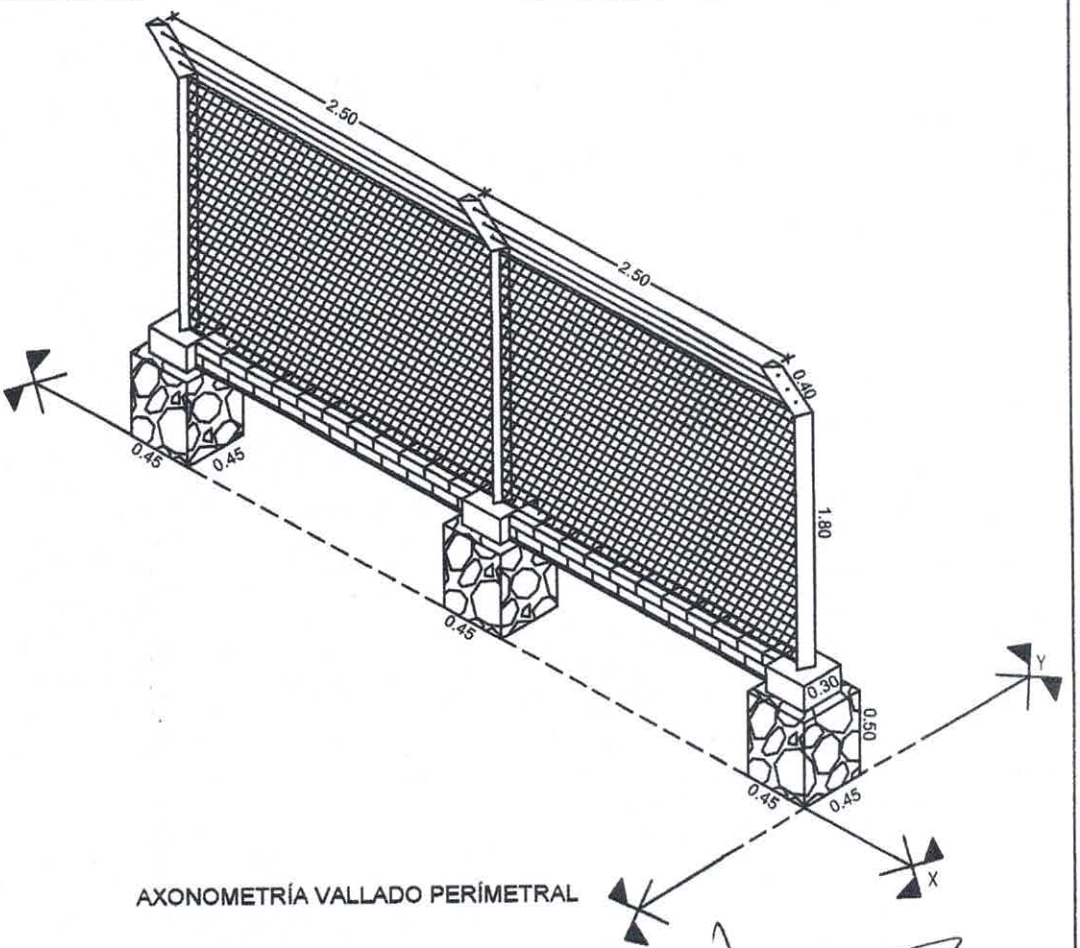

AXONOMETRÍA VALLADO PERÍMETRAL

Municipalidad de Capiíbary
Dto. de San Pedro - Py.

PROYECTO: Construcción Vallado perímetral.

UBICACIÓN: Colegio San Blas - Distrito de Capiibary.

Luis A. Fernández Portillo
Arquitect...
Reg. M.O.P.C. N° 3.19..

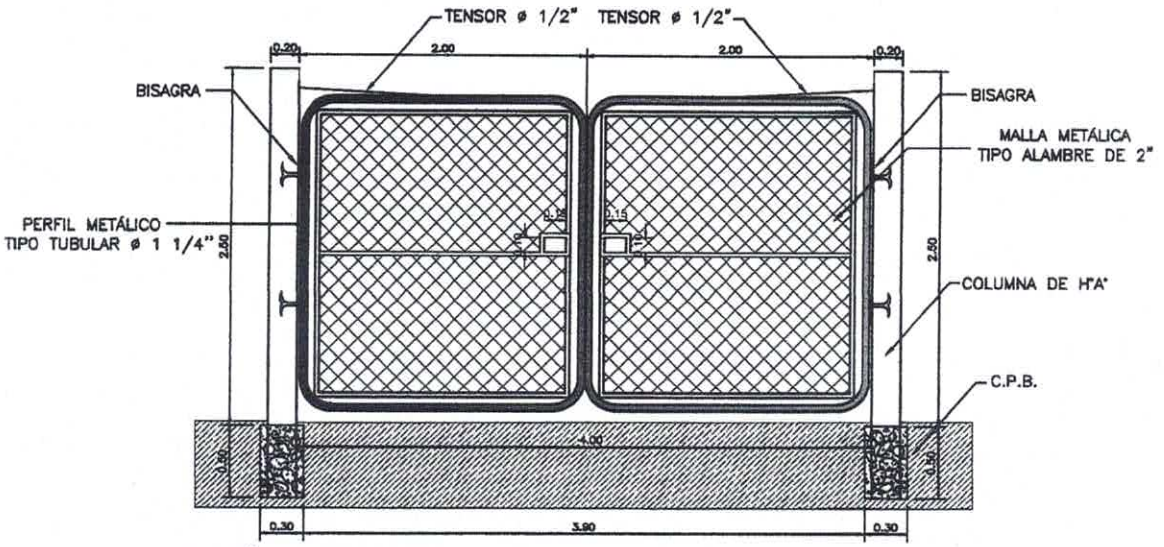

PORTÓN ACCESO OESTE
ESC.:..... 1/50

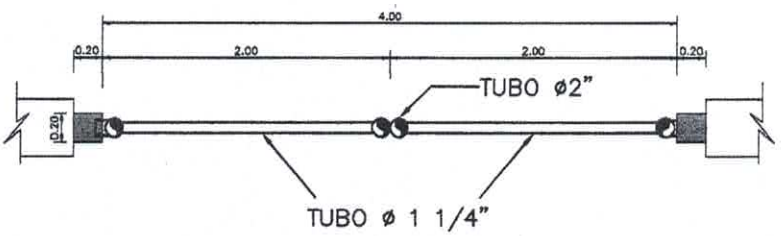

PLANTA ACOTADA PORTÓN ACCESO OESTE
ESC.:..... 1/50

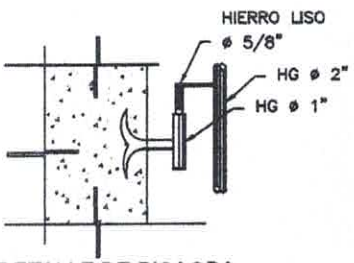

DETALLE DE BISAGRA
SIN ESCALA

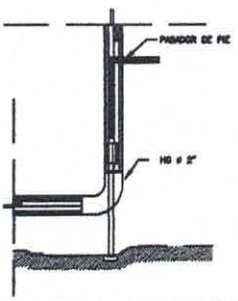

DETALLE PASADOR DE PIE
SIN ESCALA

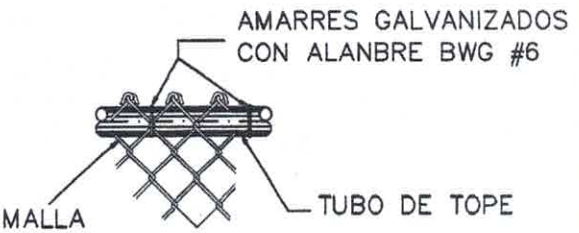

DETALLE DE AMARRE DE MALLA
ESC.:..... 1/50

Municipalidad de Capiíbary
Dto. de San Pedro - Py.

PROYECTO: Construcción Vallado perímetral.

UBICACIÓN: Colegio San Blas - Distrito de Capiibary.

Luis A. Fernández Portillo
Arquitecto
Reg. M.O.P.C. Nº 3.193