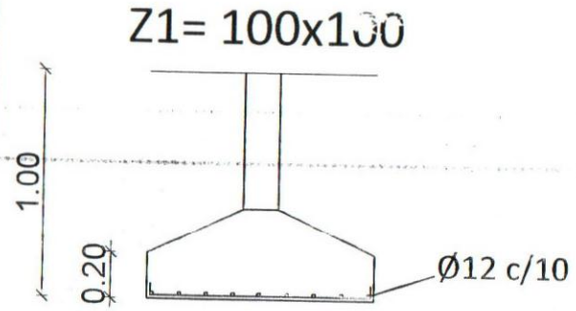

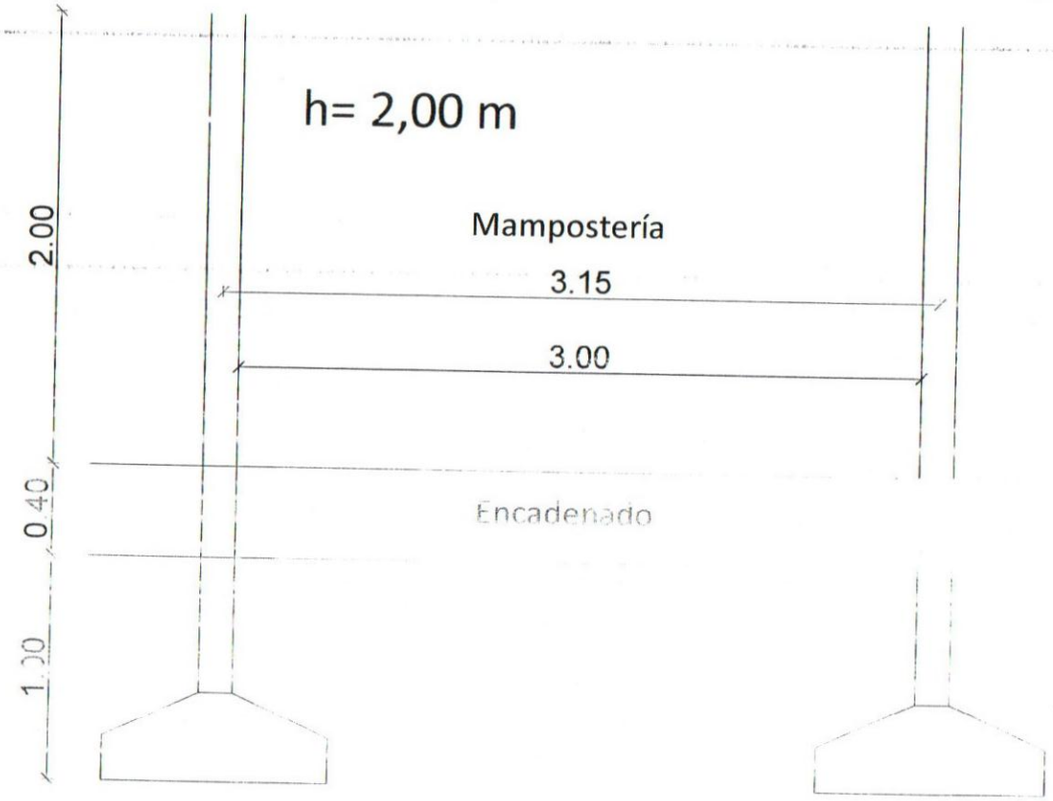

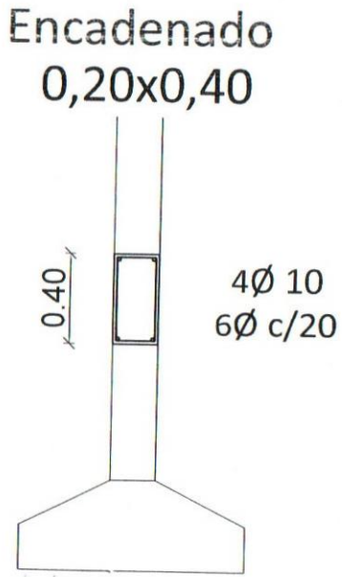

Lic. Miguel A. López
Director
Dirección General de Obras e Infraestructura

Secretaría Gral.

ES COPIA FIEL DEL ORIGINAL