DADO DE Hº Aº DE 0.20 X 0.20 X 0.60

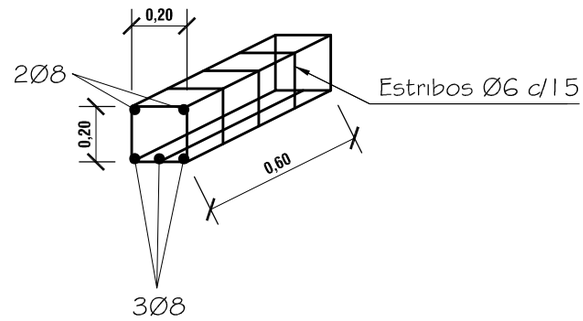

PILAR DE Hº Aº DE 0.20 X 0.25

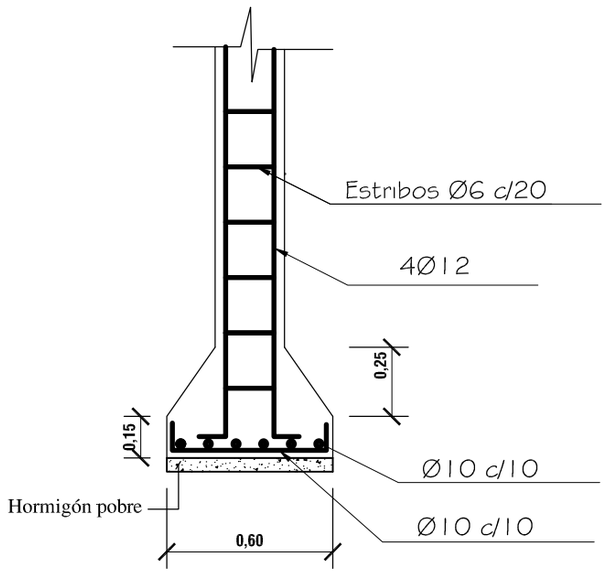

ZAPATA

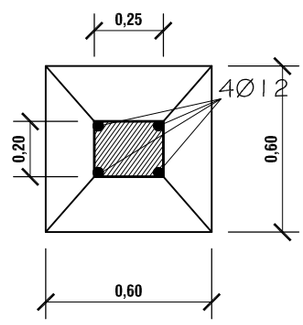

DETALLE DE ZAPATA CON ENCADENADO INFERIOR

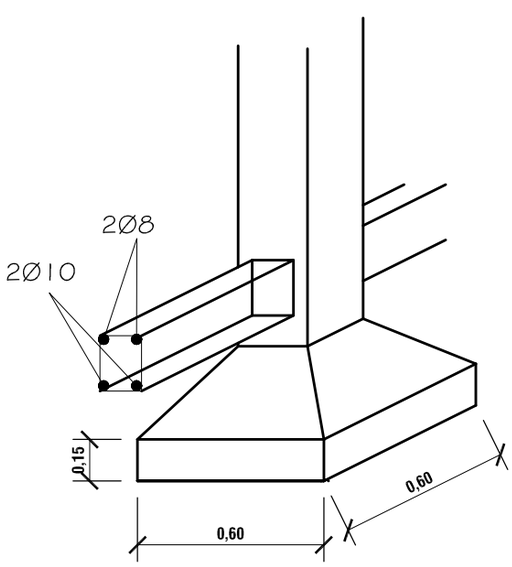

ARMADURA DE ZAPATA

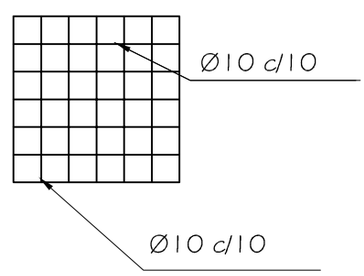

MINISTERIO DE EDUCACION Y CULTURA

DIRECCION DE INFRAESTRUCTURA
EQUIPO TÉCNICO DE INFRAESTRUCTURA

autualizado a 19 de marzo 2014

Proyecto	Aula Tipo - Pre-Escolar 7.20 x 7.20 con S.S.H.H.	09
DETALLE DE PILAR Y DADO DE HºAº	Esc. 1/25	