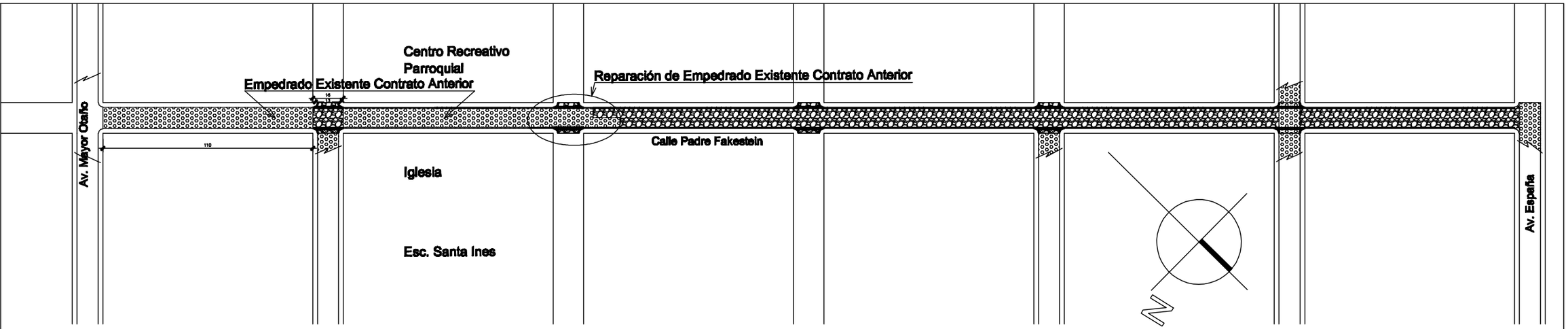


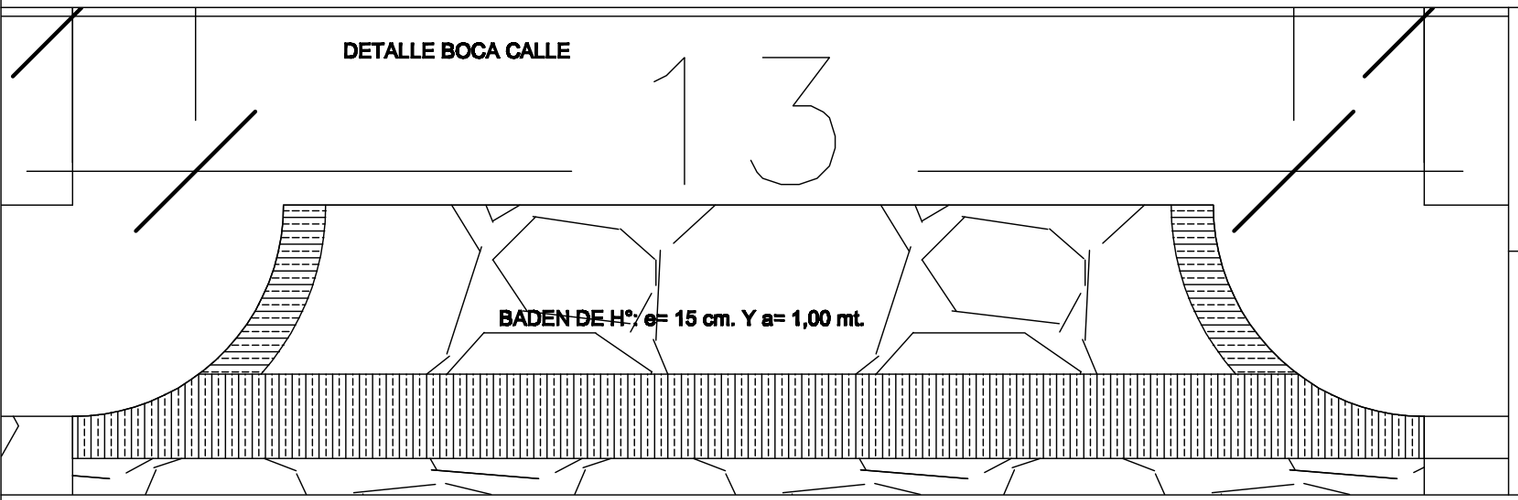


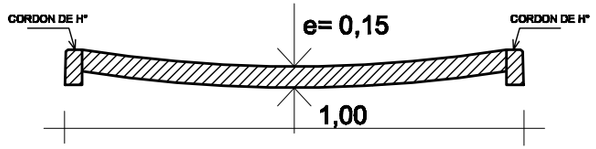


## Detalle Badén de H°

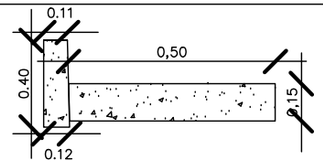


**DETALLE DEL CORDON CUNETA**

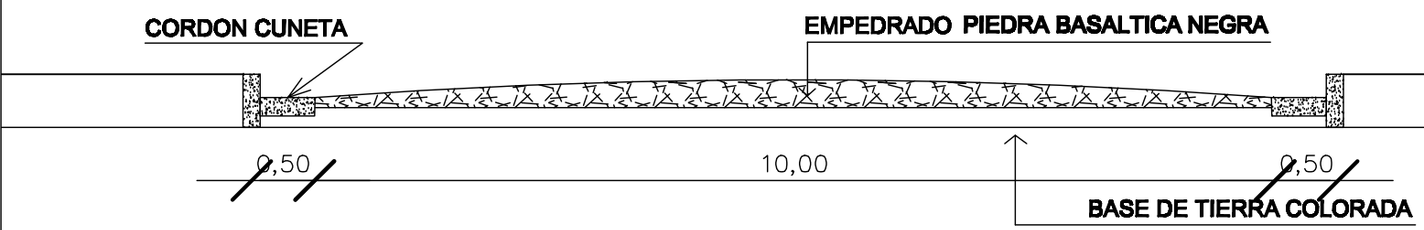


## SECCION - TRANSVERSAL

**MUNICIPALIDAD DE MAYOR OTAÑO**

**CONSTRUCCION DE PAV. TIPO EMPEDRADO**
**Nº 03/2.011 - Calle Padre Fakestein Tramo: Av. Mayor Otaño - Av. España**

| | | | |
|---|---|---|---|
| PROYECTO: | ING. CRISTALDO | | |
| DIBUJANTE | ING. CRISTALDO | | |
| FECHA | : MAY/ 2011 | ESCALA | S/E |

V° B°

PROYECTISTA