PLANTA DE LOCALIZACION

	MUNICIPALIDAD DE CORPUS CHRISTI
	CONSTRUCCION DE EMPEDRADO CALLE SAN PEDRO Y CALLE CAAZAPA
	UBICACION: ENTRE CALLE CAAZAPA Y CALLE GUAIRA
	PROYECTO: ARQ. CARLOS A. MOLINAS A.
DIVISION	: U. O C.
JEFE DE DIVISION	: ECONOMISTA HERMINO RIVEROS

Studio MA
ARQUITECTURA Y CONSTRUCCIONES
Arq. Carlos A. Molinas Ayala
RUC: 1523819-9
PROYECTISTA

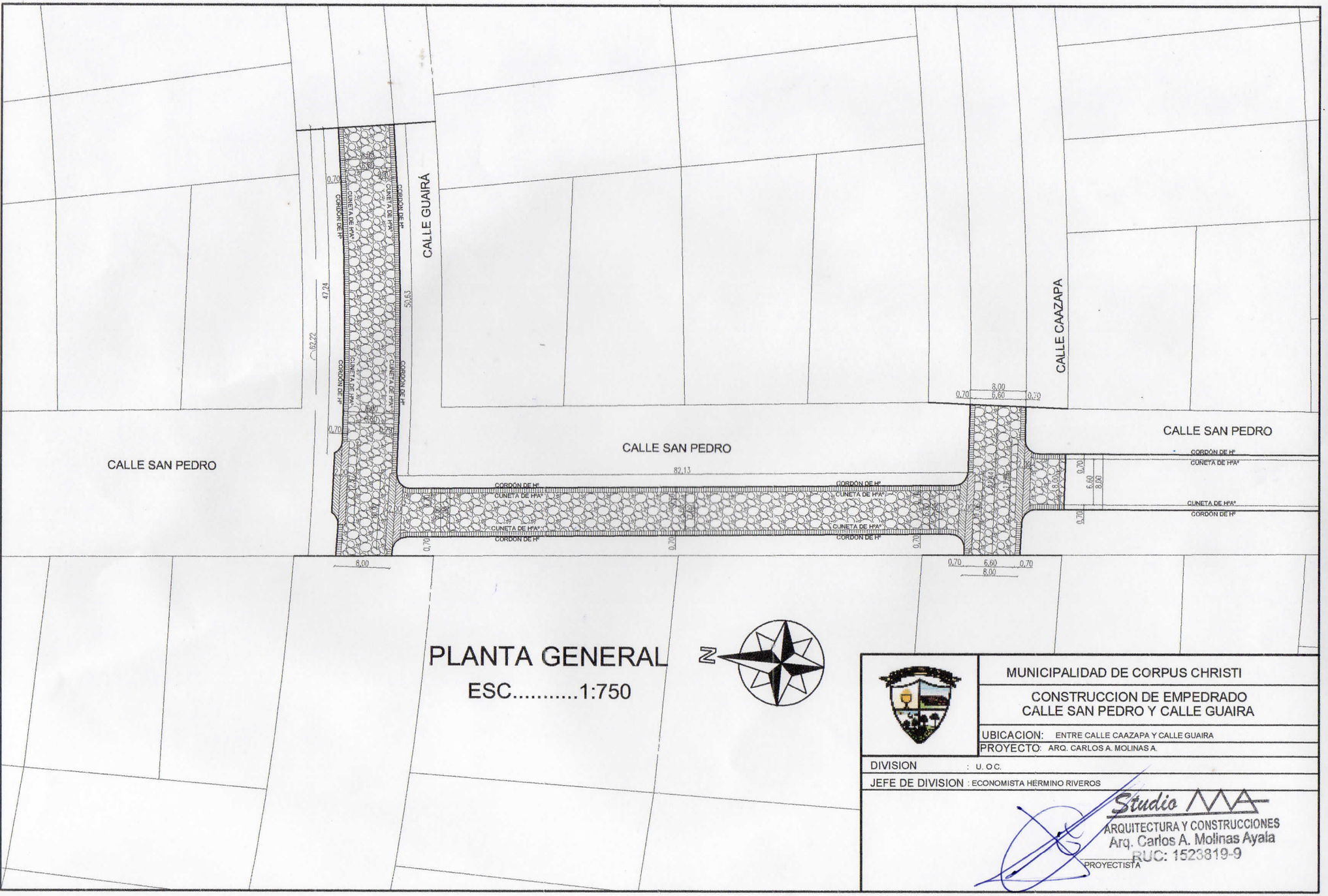
CALLE GUAIRÁ
CALLE CAAZAPA
CALLE SAN PEDRO
CALLE SAN PEDRO
CALLE SAN PEDRO
CORDÓN DE Hº
CUNETA DE HºAº
82,13
47,24
50,63
62,22
0,70
8,00
6,60
PLANTA GENERAL
ESC.....1:750
N
MUNICIPALIDAD DE CORPUS CHRISTI
CONSTRUCCION DE EMPEDRADO
CALLE SAN PEDRO Y CALLE GUAIRA
UBICACION: ENTRE CALLE CAAZAPA Y CALLE GUAIRA
PROYECTO: ARQ. CARLOS A. MOLINAS A.
DIVISION : U. O C.
JEFE DE DIVISION : ECONOMISTA HERMINO RIVEROS
Studio MA
ARQUITECTURA Y CONSTRUCCIONES
Arq. Carlos A. Molinas Ayala
RUC: 1523819-9
PROYECTISTA

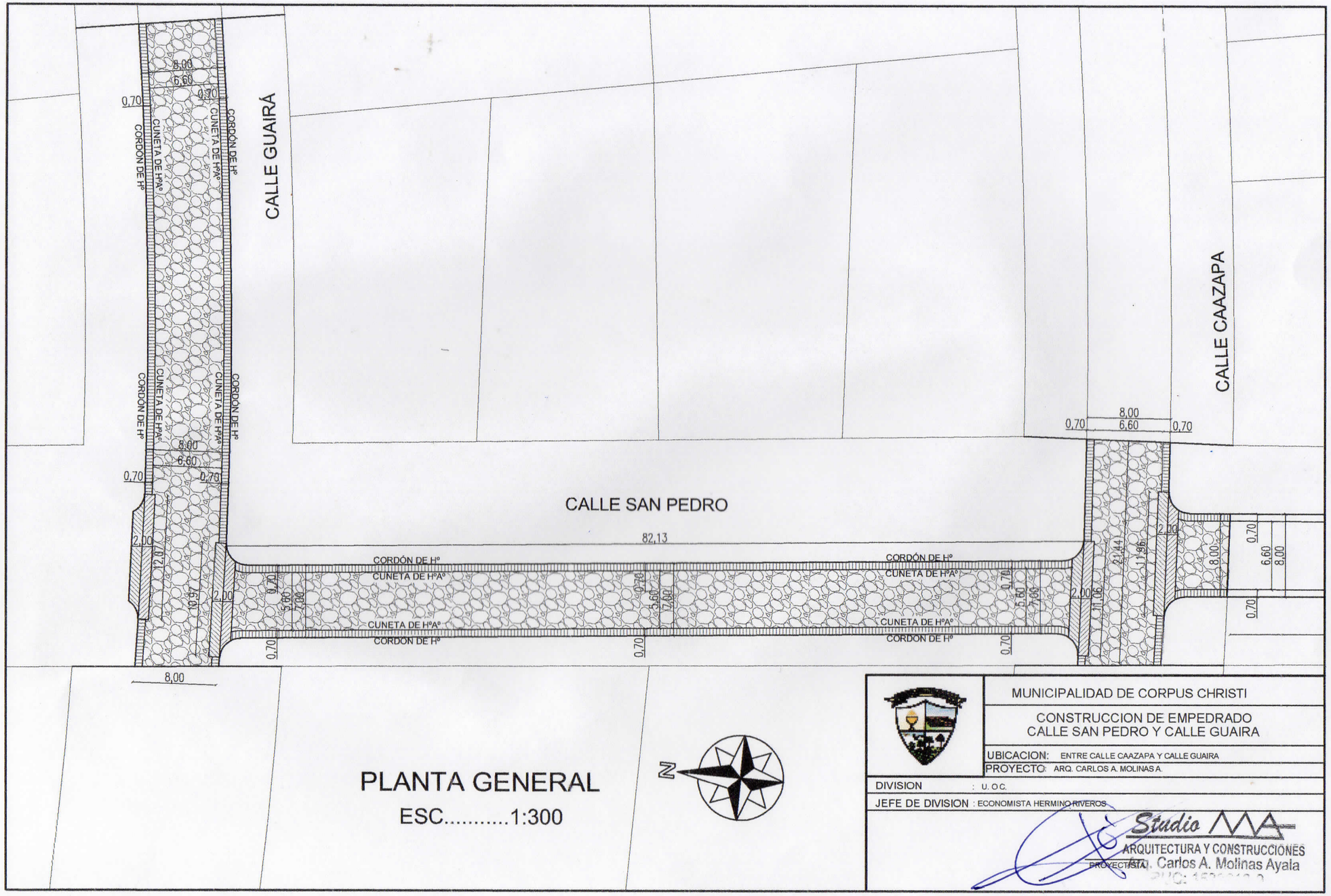

PLANTA GENERAL

ESC.....1:300

MUNICIPALIDAD DE CORPUS CHRISTI

CONSTRUCCION DE EMPEDRADO
CALLE SAN PEDRO Y CALLE GUAIRA

UBICACION: ENTRE CALLE CAAZAPA Y CALLE GUAIRA

PROYECTO: ARQ. CARLOS A. MOLINAS A.

DIVISION : U. O.C.

JEFE DE DIVISION : ECONOMISTA HERMINO RIVEROS

Studio MA
ARQUITECTURA Y CONSTRUCCIONES

PROYECTISTA: Arq. Carlos A. Molinas Ayala

CORTE TIPICO

pendiente lateral 3 %

Diferencia con eje: −10cm

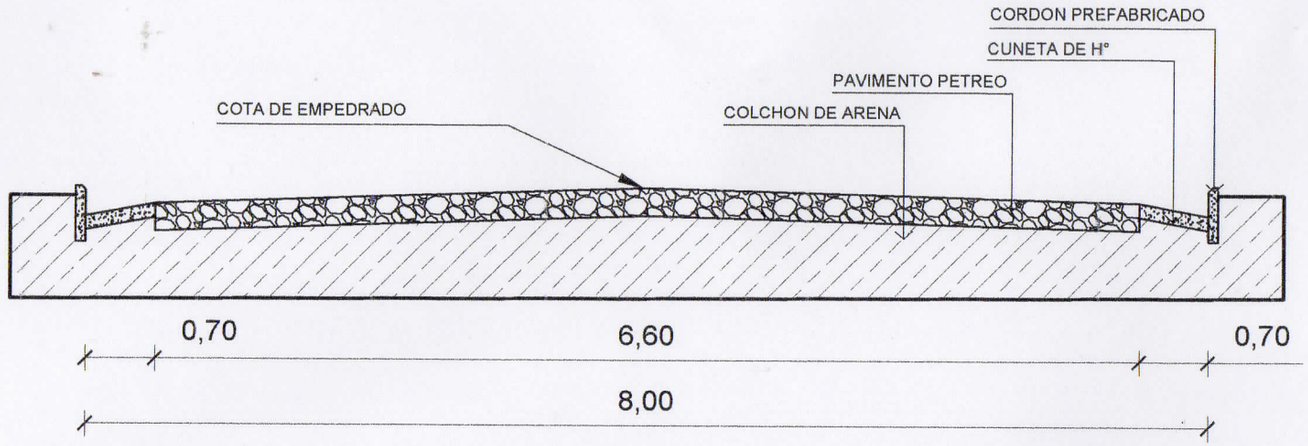

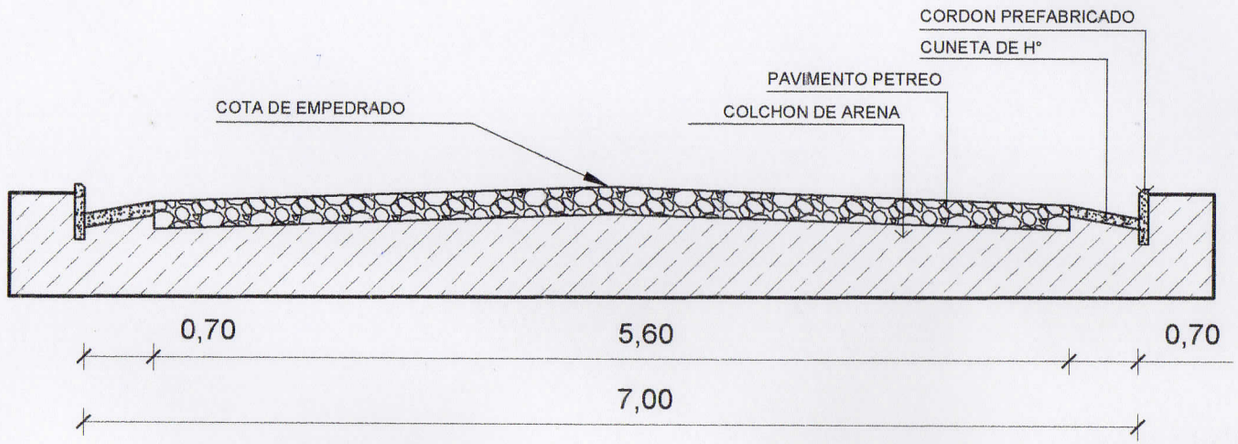

CORTE TRANSVERSAL

MUNICIPALIDAD DE CORPUS CHRISTI

CONSTRUCCION DE EMPEDRADO
CALLE SAN PEDRO Y CALLE CAAZAPA

UBICACION: ENTRE CALLE CAAZAPA Y CALLE GUAIRA

PROYECTO: ARQ. CARLOS A. MOLINAS A.

DIVISION : U. O C.

JEFE DE DIVISION : ECONOMISTA HERMINO RIVEROS

Studio AAA
ARQUITECTURA Y CONSTRUCCIONES
Arq. Carlos A. Molinas Ayala
PROYECTISTA RUC: 1523819-9

Baden de Ho. FCK=18 MPA

Vol=0,20 m3/ml

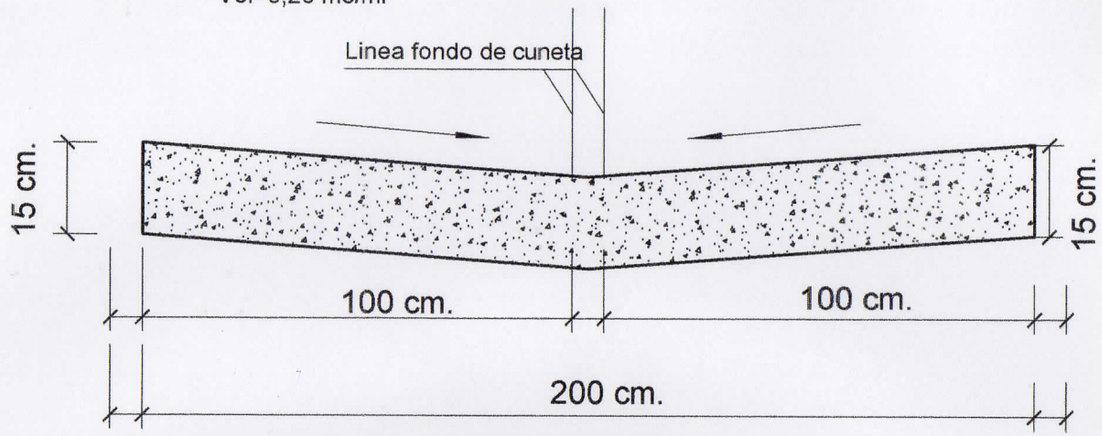

DETALLE DE BADEN
Esc.: 1:10

	MUNICIPALIDAD DE CORPUS CHRISTI
	CONSTRUCCION DE EMPEDRADO CALLE SAN PEDRO Y CALLE CAAZAPA
	UBICACION: ENTRE CALLE CAAZAPA Y CALLE GUAIRA
	PROYECTO: ARQ. CARLOS A. MOLINAS A.
DIVISION	: U. O C.
JEFE DE DIVISION	: ECONOMISTA HERMINO RIVEROS

Studio MA
ARQUITECTURA Y CONSTRUCCIONES
Arq. Carlos A. Molinas Ayala
RUC: 1523819-9
PROYECTISTA

Cuneta de Ho. FCK=18 MPA

Vol=0,05 m3/ml

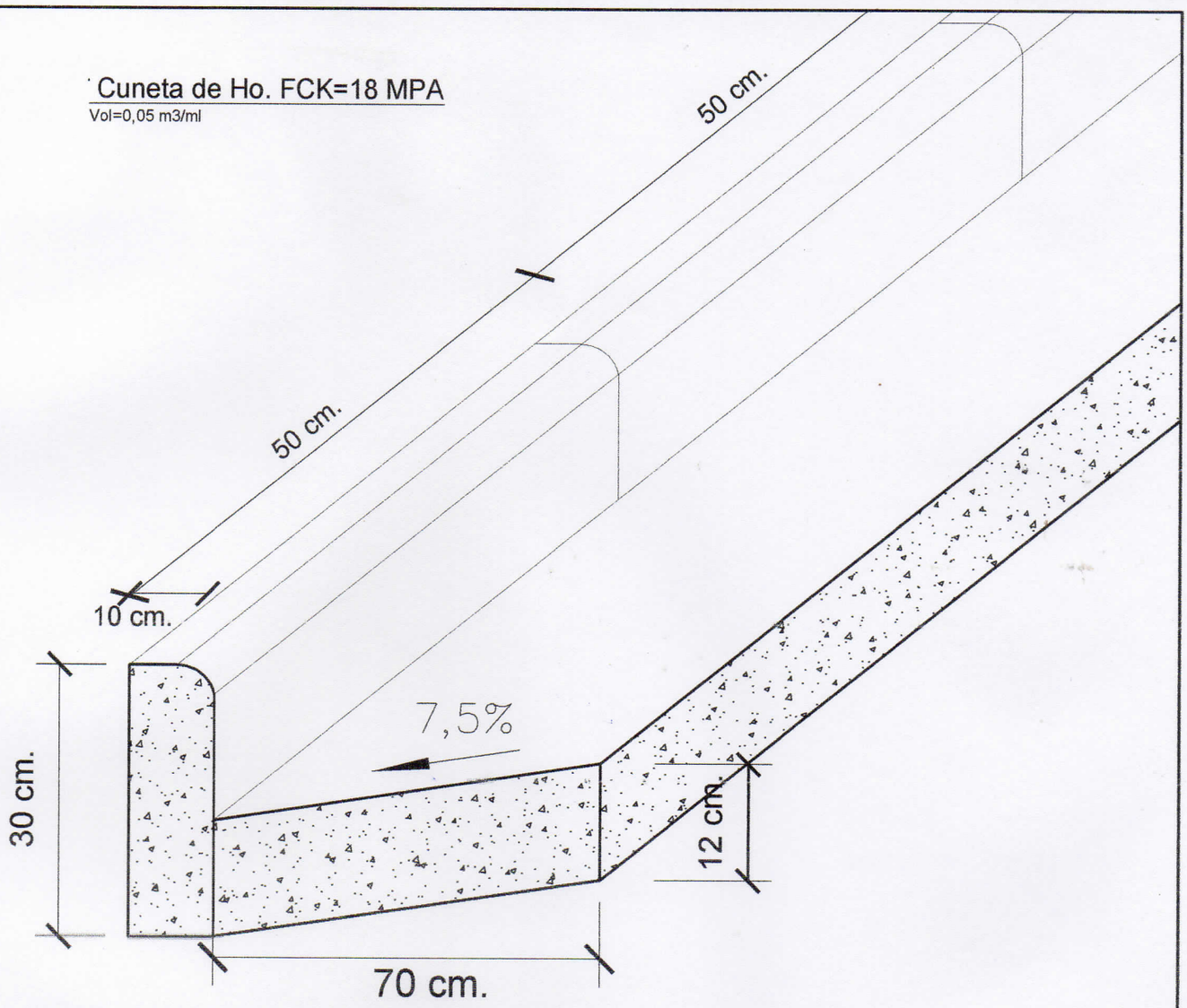

DETALLE DE CUNETA Y CORDON

Esc.: 1:10

	MUNICIPALIDAD DE CORPUS CHRISTI
	CONSTRUCCION DE EMPEDRADO CALLE SAN PEDRO Y CALLE CAAZAPA
	UBICACION: ENTRE CALLE CAAZAPA Y CALLE GUAIRA
	PROYECTO: ARQ. CARLOS A. MOLINAS A.
DIVISION	: U. O C.
JEFE DE DIVISION	: ECONOMISTA HERMINO RIVEROS

Studio MA
ARQUITECTURA Y CONSTRUCCIONES
PROYECTISTA: Arq. Carlos A. Molinas Ayala
RUC: 1523819-9