CONSTRUCCIÓN DE PAVIMENTO TIPO EMPEDRADO

LOCALIDAD: BARRIO INTEGRACION **CALLE:** AV NUMERO 1
TRAMO: DESDE CALLE ALEJANDRO GUANES (PARTE 01)

SUP TOTAL DE OBRA: 2229,00 m²
LONG. TOTAL DE CALLE: 255,00 m

① { - X = 725124
- Y = 7315540

BARRIO INTEGRACION

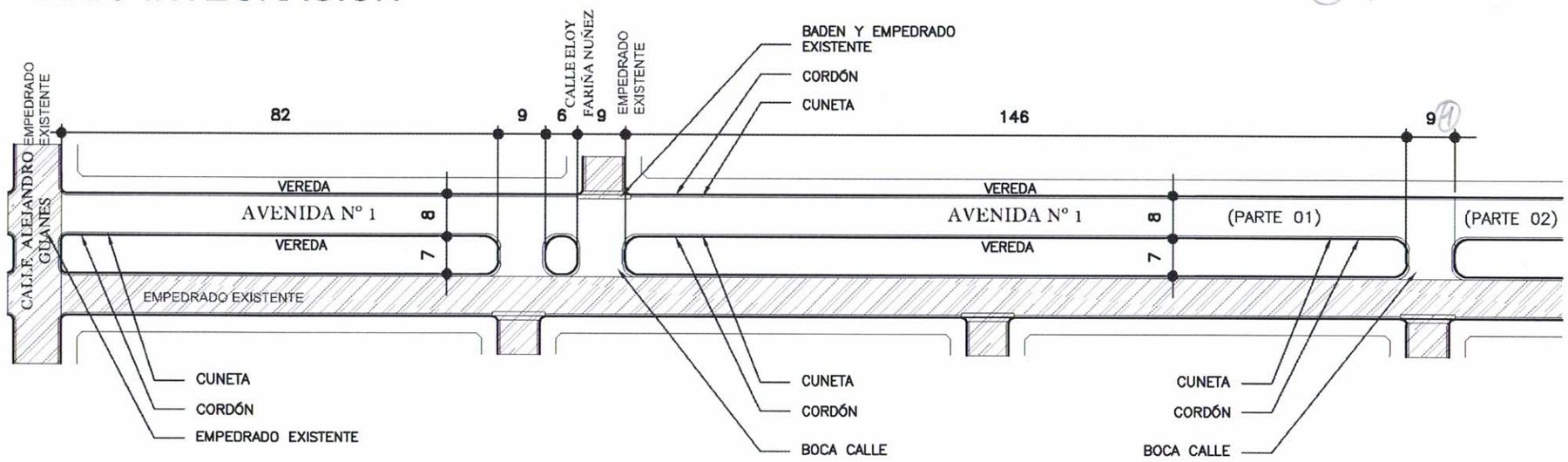

PLANTA ARQUITECTONICA

(MEDIDAS EN METROS)

MUNICIPALIDAD DE KATUETE
ADMINISTRACIÓN JULIO C. BRITEZ VILLAGRA

OBRA: PAVIMENTO TIPO EMPEDRADO
UBICACIÓN: AV. NUMERO 1
DESDE CALLE ALEJANDRO GUANES (PARTE 01)

PROYECTO:

ARQ. FREDDY AGUSTIN ZORRILLA
PATENTE MUNI. N.°: 172834

CONSTRUCCIÓN DE PAVIMENTO TIPO EMPEDRADO

LOCALIDAD: BARRIO INTEGRACION **CALLE:** AV NUMERO 1
TRAMO: DESDE CALLE ALEJANDRO GUANES (PARTE 01)

SUP TOTAL DE OBRA: 2229,00 m²
LONG. TOTAL DE CALLE: 255,00 m

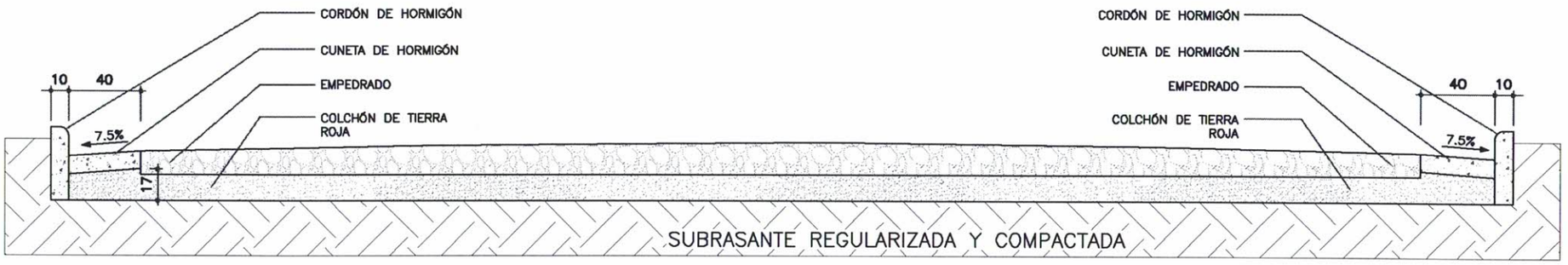

CORTE TRASNVERSAL EMPEDRADO

FCK: 18 MPA

ESC.: 1/30

(MEDIDAS EN CENTIMETRO)

CUNETA Y CORDÓN DE Hº

FCK: 18 MPA

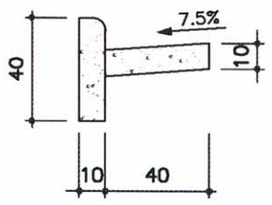

CORTE CUNETA Y CORDÓN

FCK: 18 MPA

ESC.: 1/25

(MEDIDAS EN CENTIMETRO)

MUNICIPALIDAD DE KATUETE

ADMINISTRACIÓN JULIO C. BRITEZ VILLAGRA

OBRA: PAVIMENTO TIPO EMPEDRADO

UBICACIÓN: CALLE EMILIANO FERNANDEZ
DESDE CALLE ALEJANDRO GUANES (PARTE 01)

PROYECTO:

ARQ. FREDDY AGUSTIN ZORRILLA
PATENTE MUNI. N.º: 172834

CONSTRUCCIÓN DE PAVIMENTO TIPO EMPEDRADO

LOCALIDAD: BARRIO INTEGRACION **CALLE:** AV NUMERO 1
TRAMO: DESDE CALLE ALEJANDRO GUANES (PARTE 01)

SUP TOTAL DE OBRA: 2229,00 m²
LONG. TOTAL DE CALLE: 255,00 m

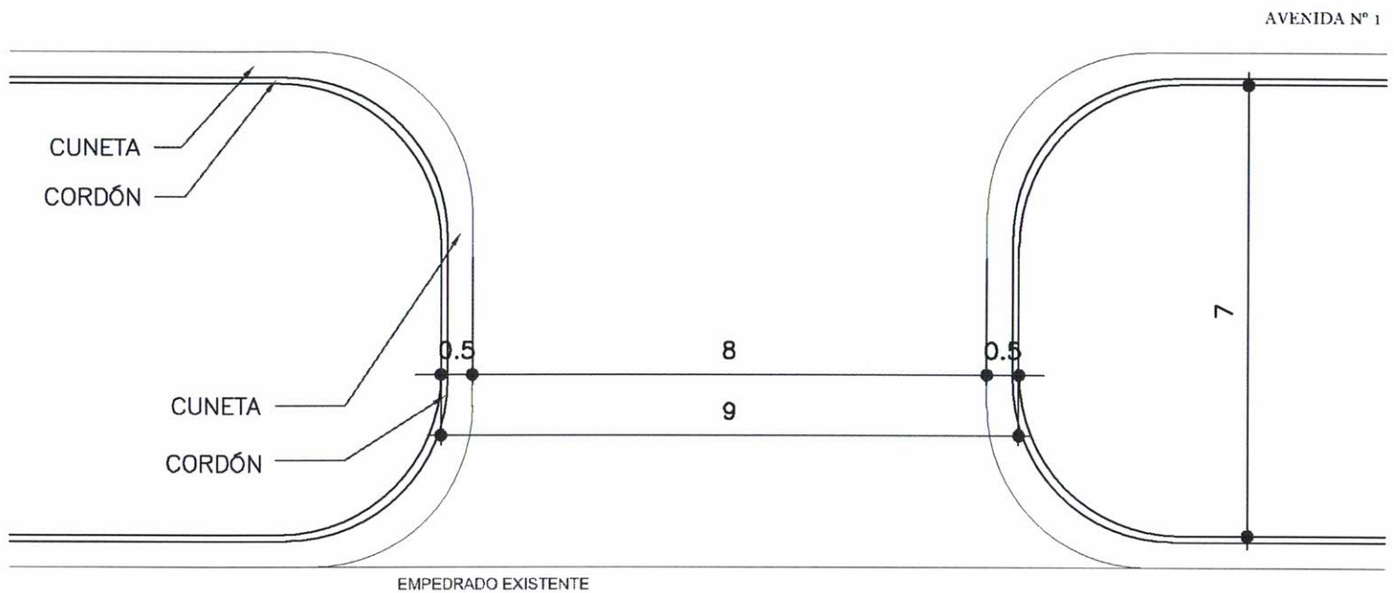

DETALHE BOCA CALLE

ESC.: 1/100

(MEDIDAS EN METROS)

MUNICIPALIDAD DE KATUETE
ADMINISTRACIÓN JULIO C. BRITEZ VILLAGRA

OBRA: PAVIMENTO TIPO EMPEDRADO
UBICACIÓN: CALLE EMILIANO FERNANDEZ
DESDE CALLE ALEJANDRO GUANES (PARTE 01)

PROYECTO:

ARQ. FREDDY AGUSTIN ZORRILLA
PATENTE MUNI. N.º: 172834