MOPC
CAMINOS Y OBRAS PARA EL DESARROLLO

LLAMADO MOPC Nº 74 / 2012
AD REFERENDUM A LA AMPLIACION PRESUPUESTARIA

LICITACIÓN PÚBLICA NACIONAL DE FIRMAS CONSTRUCTORAS PARA LA CONSTRUCCION DE PASOS A DESNIVELES EN LA CIUDAD DE ASUNCIÓN, INTERSECCIÓN AVDA. MADAME LYNCH Y RUTA TRANSCHACO E INTERSECCIÓN AVDA. MADAME LYNCH Y AVENIDA SANTA TERESA

ADDENDA Nº 5

Asunción, 17 de julio de 2012

1. **En la SECCIÓN II – Datos de la Licitación, ítem IAO 7.1**

Donde dice:

IAO 7.1 Para propósitos de consultas:

Fecha tope de consultas: 09 de julio de 2012

Hora tope de consultas: 13:00 horas

Atención:	**Unidad Operativa de Contrataciones** Ministerio de Obras Públicas y Comunicaciones
Dirección:	Oliva c/ Alberdi Edificio ex LAP
Teléfonos:	+595 21 4149 634 +595 21 4149 816
Fax:	+595 21 4149 818
Correo Electrónico:	uoc@mopc.gov.py grobadin@mopc.gov.py

Observación: La comunicación de las Notas Aclaratorias será realizada a través del Sistema de Información de Contrataciones Públicas (SICP) www.contrataciones.gov.py

Debe Decir:

IAO 7.1 Para propósitos de consultas:

Fecha tope de consultas: 23 de julio de 2012

Hora tope de consultas: 13:00 horas

Atención:	**Unidad Operativa de Contrataciones** Ministerio de Obras Públicas y Comunicaciones
Dirección:	Oliva c/ Alberdi Edificio ex LAP
Teléfonos:	+595 21 4149 634 +595 21 4149 816
Fax:	+595 21 4149 818
Correo Electrónico:	uoc@mopc.gov.py grobadin@mopc.gov.py

Observación: La comunicación de las Notas Aclaratorias será realizada a través del Sistema de Información de Contrataciones Públicas (SICP) www.contrataciones.gov.py

2. **En la SECCIÓN II – Datos de la Licitación, ítem IAO 20.1, ítem IAO 23.1 y el ítem IAO 23.2**

Donde dice:

D. PRESENTACIÓN Y APERTURA DE OFERTAS

IAO 20.1 Para propósitos de presentación de la solicitudes exclusivamente, se establece que la dirección del contratante es la siguiente:

Atención:	**Unidad Operativa de Contrataciones** Ministerio de Obras Públicas y Comunicaciones
Calle y Número:	Oliva 411 esq. Alberdi
Piso/Número de Oficina:	Mesa de Entrada Única- Planta Baja Oficina Central del M.O.P.C.
Ciudad:	Asunción
Teléfono:	+595 21 4149 641

MINISTERIO DE OBRAS PÚBLICAS Y COMUNICACIONES
UNIDAD OPERATIVA DE CONTRATACIÓN
U.O.C.

+595 21 4149 634
Número de Fax: +595 21 4149 818
Dirección de Correo Electrónico: uoc@mopc.gov.py

Fecha límite para la presentación de ofertas:

Fecha: **23 de julio de 2012**

Horario: **11:00 hs.**

IAO 23.1 La apertura de las solicitudes tendrá lugar en:

Salón de Conferencias
Ministerio de Obras Públicas y Comunicaciones
Calle y Número: Oliva 411 esq. Alberdi
Piso/Número de Oficina: Tercer Piso
Ciudad: Asunción

IAO 23.2 Fecha: **23 de julio de 2012**

Hora: **11:30 hs.**

Debe decir:

3. PRESENTACIÓN Y APERTURA DE OFERTAS

IAO 20.1 Para propósitos de presentación de la solicitudes exclusivamente, se establece que la dirección del contratante es la siguiente:

Atención: **Unidad Operativa de Contrataciones**
Ministerio de Obras Públicas y Comunicaciones
Calle y Número: Oliva 411 esq. Alberdi
Piso/Número de Oficina: Mesa de Entrada Única- Planta Baja
Oficina Central del M.O.P.C.
Ciudad: Asunción
Teléfono: +595 21 4149 641
+595 21 4149 634
Número de Fax: +595 21 4149 818
Dirección de Correo Electrónico: uoc@mopc.gov.py

Fecha límite para la presentación de ofertas:

Fecha: **31 de julio de 2012**

Horario: **09:00 hs.**

IAO 23.1 La apertura de las solicitudes tendrá lugar en:

Salón de Conferencias
Ministerio de Obras Públicas y Comunicaciones
Calle y Número: Oliva 411 esq. Alberdi
Piso/Número de Oficina: Tercer Piso
Ciudad: Asunción

IAO 23.2 Fecha: **31 de julio de 2012**

Hora: **09:30 hs.**

3. **En la Sección IV – Formularios de la Oferta**, Formulario de Lista de Cantidades y sus Precios.

OBRA 2: PASO A DESNIVEL EN LA CIUDAD DE ASUNCION, INTERSECCION AVDA. MADAME LYNCH – AVDA. SANTA TERESA

Donde Dice:

ITEM	*DESCRIPCION [Indicar la descripción de los trabajos a realizar]*	*UNIDAD DE MEDIDA [Indicar la unidad de medida]*	*CANTIDAD [Indicar la cantidad de los trabajos a realizar]*	*PRECIO UNITARIO (IVA incluido si correspondiese) [Indicar el precio unitario por ítem]*	*PRECIO TOTAL (IVA incluido si correspondiese) [Indicar el precio total por ítem]*
1.39	Tachas reflectantes	UN	1.02		

Debe Decir:

ITEM	*DESCRIPCION [Indicar la descripción de los trabajos a realizar]*	*UNIDAD DE MEDIDA [Indicar la unidad de medida]*	*CANTIDAD [Indicar la cantidad de los trabajos a realizar]*	*PRECIO UNITARIO (IVA incluido si correspondiese) [Indicar el precio unitario por ítem]*	*PRECIO TOTAL (IVA incluido si correspondiese) [Indicar el precio total por ítem]*
1.39	Tachas reflectantes	UN	1.020		

4. **En la SECCIÓN V - ALCANCE DE LAS OBRAS.** Numeral 5: Planos - Anexo

OBRA 1: PASO A DESNIVEL EN LA CIUDAD DE ASUNCION, INTERSECCION AVDA. MADAME LYNCH - RUTA TRANSCHACO

- Se reemplaza la Lámina 8.2 – Drenaje, por la que se adjunta como Anexo a la presente Addenda.
- Se incluye el Detalle de Junta de Dilatación, que se adjunta como Anexo a la presente Addenda.
- Se incluye la Lámina 10.4 - Detalle New Jersey, que se adjunta como Anexo a la presente Addenda.
- Se incluye la Lámina – Detalles Baranda Peatonal, que se adjunta como Anexo a la presente Addenda.
- Se incluye la Lámina – Detalles de Cordón de Hormigón y Cordón Cuneta de Hormigón, que se adjunta como Anexo a la presente Addenda.

OBRA 2: PASO A DESNIVEL EN LA CIUDAD DE ASUNCION, INTERSECCION AVDA. MADAME LYNCH – AVDA. SANTA TERESA

- Se incluye la Lámina 8.3 – Detalle Celular 2.5x1.5, que se adjunta como Anexo a la presente Addenda.
- Se incluye la Lámina 8.4–Detalle Celular 3x4.0x4.0, que se adjunta como Anexo a la presente Addenda.
- Se incluye la Lámina 10.4 – Detalle New Jersey, que se adjunta como Anexo a la presente Addenda.
- Se incluye la Lámina – Detalles Baranda Peatonal, que se adjunta como Anexo a la presente Addenda.
- Se incluye la Lámina – Detalles de Cordón de Hormigón y Cordón Cuneta de Hormigón, que se adjunta como Anexo a la presente Addenda.

MINISTERIO DE OBRAS PUBLICAS Y COMUNICACIONES
UNIDAD OPERATIVA DE CONTRATACIONES
U.O.C.

Prof. Dr. VICTOR FRETES
Director
Unidad Operativa de Contrataciones

LLAMADO MOPC Nº 74 / 2012
AD REFERENDUM A LA AMPLIACION PRESUPUESTARIA

LICITACIÓN PÚBLICA NACIONAL DE FIRMAS CONSTRUCTORAS PARA LA CONSTRUCCION DE PASOS A DESNIVELES EN LA CIUDAD DE ASUNCIÓN, INTERSECCIÓN AVDA. MADAME LYNCH Y RUTA TRANSCHACO E INTERSECCIÓN AVDA. MADAME LYNCH Y AVENIDA SANTA TERESA

SECCION V – ALCANCE DE LAS OBRAS

NUMERAL 5: PLANOS - ANEXO

OBRA 1: PASO A DESNIVEL EN LA CIUDAD DE ASUNCION, INTERSECCION AVDA. MADAME LYNCH - RUTA TRANSCHACO

DETALLE DE JUNTAS DE DILATACION

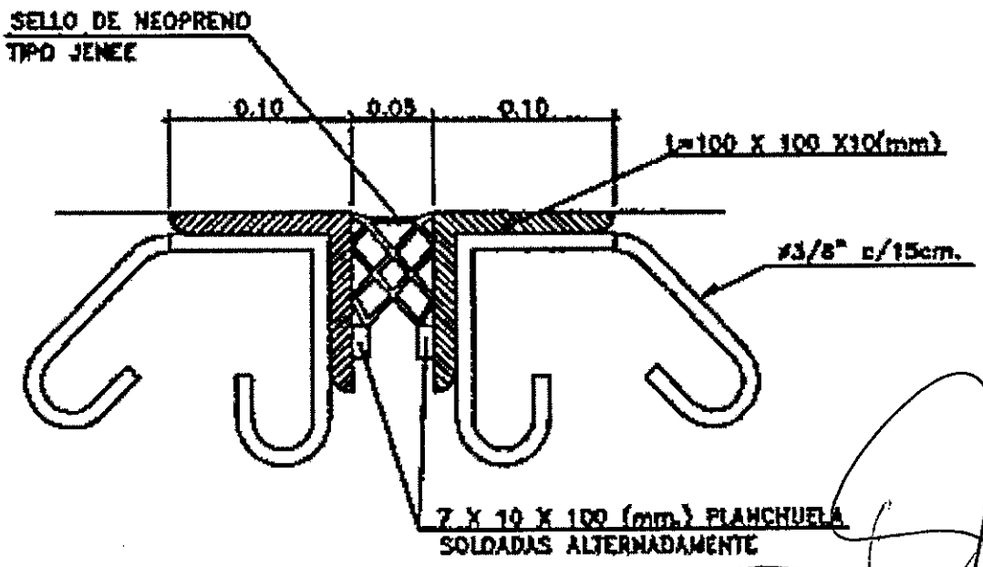

MINISTERIO DE OBRAS PUBLICAS Y COMUNICACIONES
UNIDAD OPERATIVA DE CONTRATACION
U.O.C.
REPUBLICA DEL PARAGUAY

LLAMADO MOPC Nº 74 / 2012
AD REFERENDUM A LA AMPLIACION PRESUPUESTARIA

LICITACIÓN PÚBLICA NACIONAL DE FIRMAS CONSTRUCTORAS PARA LA CONSTRUCCION DE PASOS A DESNIVELES EN LA CIUDAD DE ASUNCIÓN, INTERSECCIÓN AVDA. MADAME LYNCH Y RUTA TRANSCHACO E INTERSECCIÓN AVDA. MADAME LYNCH Y AVENIDA SANTA TERESA

SECCION V – ALCANCE DE LAS OBRAS

NUMERAL 5: PLANOS - ANEXO

OBRA 1: **PASO A DESNIVEL EN LA CIUDAD DE ASUNCION, INTERSECCION AVDA. MADAME LYNCH - RUTA TRANSCHACO**
OBRA 2: **PASO A DESNIVEL EN LA CIUDAD DE ASUNCION, INTERSECCION AVDA. MADAME LYNCH – AVDA. SANTA TERESA**

DETALLE DE CORDON DE HORMIGON Y CORDON CUNETA DE HORMIGON

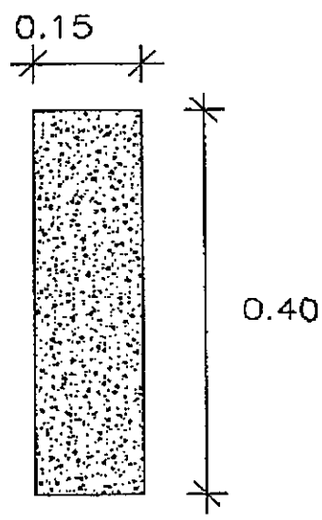

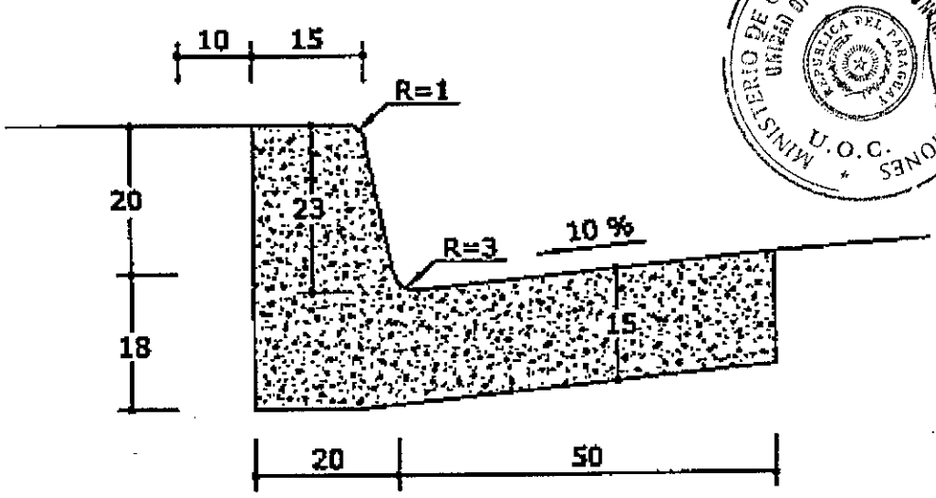

MINISTERIO DE OBRAS PUBLICAS Y COMUNICACIONES
UNIDAD OPERATIVA DE CONTRATACIONES
U.O.C.

LLAMADO MOPC Nº 74 / 2012
AD REFERENDUM A LA AMPLIACION PRESUPUESTARIA

LICITACIÓN PÚBLICA NACIONAL DE FIRMAS CONSTRUCTORAS PARA LA CONSTRUCCION DE PASOS A DESNIVELES EN LA CIUDAD DE ASUNCIÓN, INTERSECCIÓN AVDA. MADAME LYNCH Y RUTA TRANSCHACO E INTERSECCIÓN AVDA. MADAME LYNCH Y AVENIDA SANTA TERESA

SECCION V – ALCANCE DE LAS OBRAS

NUMERAL 5: PLANOS - ANEXO

OBRA 1: PASO A DESNIVEL EN LA CIUDAD DE ASUNCION, INTERSECCION AVDA. MADAME LYNCH - RUTA TRANSCHACO

- Lámina 8.2 – Drenaje
- Lámina 10.4 - Detalle New Jersey
- Lámina – Detalles Baranda Peatonal

OBRA 2: PASO A DESNIVEL EN LA CIUDAD DE ASUNCION, INTERSECCION AVDA. MADAME LYNCH – AVDA. SANTA TERESA

- Lámina 8.3 – Detalle Celular 2.5x1.5
- Lámina 8.4–Detalle Celular 3x4.0x4.0
- Lámina 10.4 – Detalle New Jersey
- Lámina – Detalles Baranda Peatonal

MINISTERIO DE OBRAS PUBLICAS Y COMUNICACIONES
UNIDAD OPERATIVA DE CONTRATACION
U.O.C.

CORTE TIPO EN PUNTO BAJO

0+240

ESCALA: 1:125

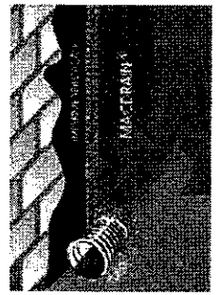

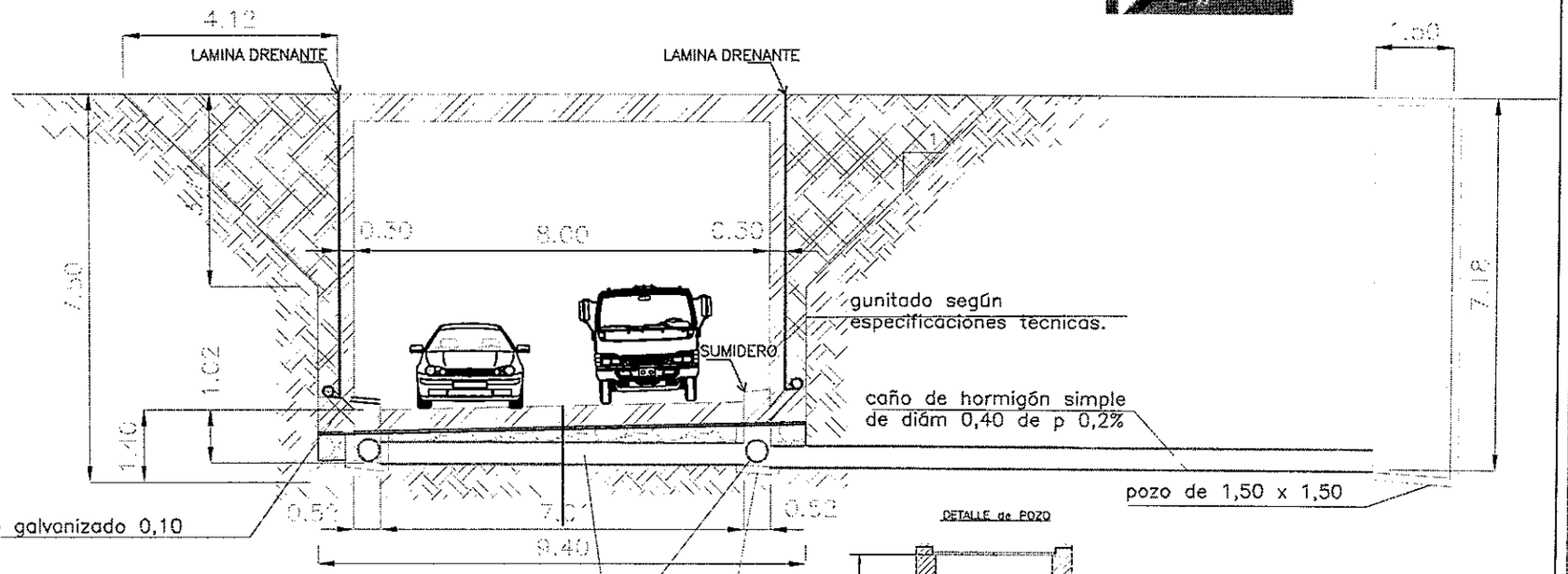

DETALLE de POZO

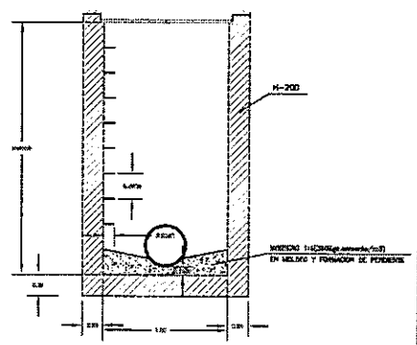

PROYECTO:	PASO A NIVEL CON VIADUCTO
PROPIETARIO:	M.O.P.C
PROYECTISTA:	CONSORCIO SANTA TERESA
DETALLE DE LA LAMINA:	DRENAJE
	8.2
	NOV/2011
UBICACION:	Avda. Bernardo O'Higgins y Avda. Transversal V
	Comuna de Peñaflor
	Firma y Sello del profesional encargado

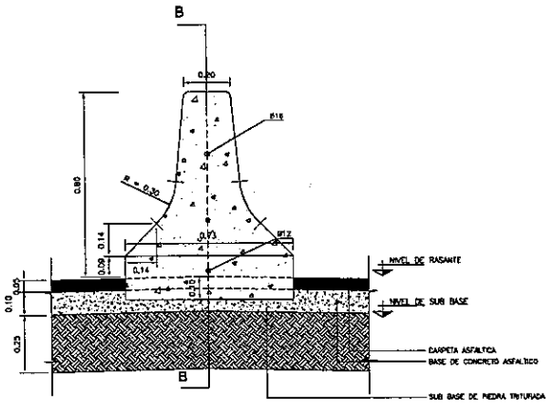

CORTE A - A
SECCION TRANSVERSAL

ESC.——1:10

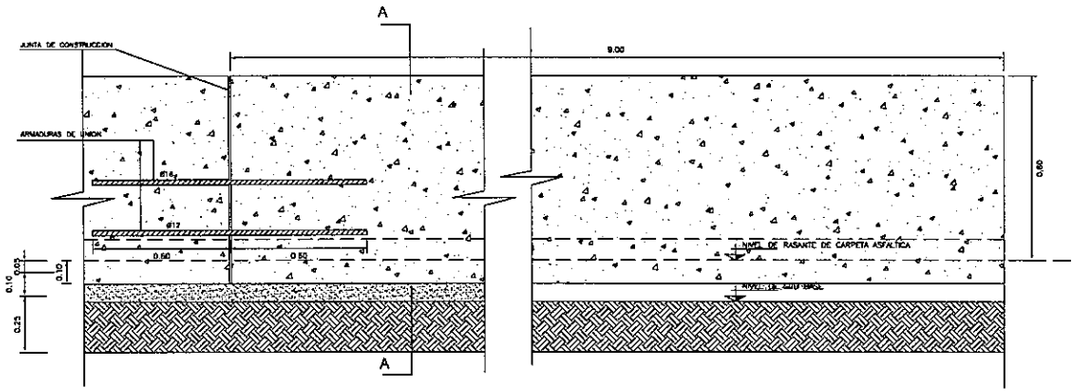

SEPARADOR CENTRAL TIPO "NEW JERSEY" - CORTE B - B Y JUNTA DE CONSTRUCCION

ESC.——1:10

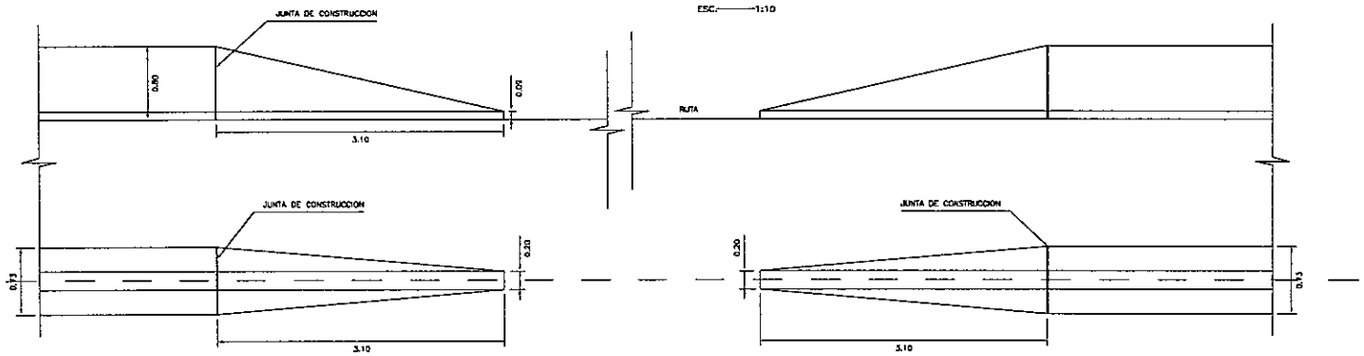

SEPARADOR TIPO "NEW JERSEY" - CONSTRUIDOS IN SITU
PLANTA Y CORTE LONGITUDINAL

ESC.——1:25

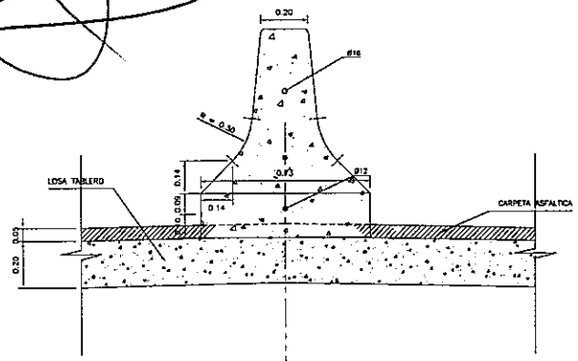

SEPARADOR TIPO "NEW JERSEY"

ESC.——1:10

Hormigón Tipo
fck =180 kg/cm ^{2} Zapatas y Pilares
Hormigón de Limpieza
fck =90 kg/cm ^{2}

0 0.5m
ESCALA 1:10
0 0.5 1m
ESCALA 1:20
0 0.5 1m
ESCALA 1:25

PROYECTO:	PASO A NIVEL CON VIADUCTO
PROPIETARIO:	M.O.P.C
PROYECTISTA:	CONSORCIO SANTA TERESA
DETALLE DE LA LAMINA:	Detalle New Jersey
LAMINA N°	10.4
	NOV/2011
UBICACION:	Avda. Nonthue Espina y Ruta Nacional
Escala 1:25000	Firma y Sello del profesional encargado

MINISTERIO DE OBRAS PUBLICAS
UNIDAD OPERATIVA DE CONTRATACION
O.C. COMUNICACIONES

VISTA
ESCALA: 1:10

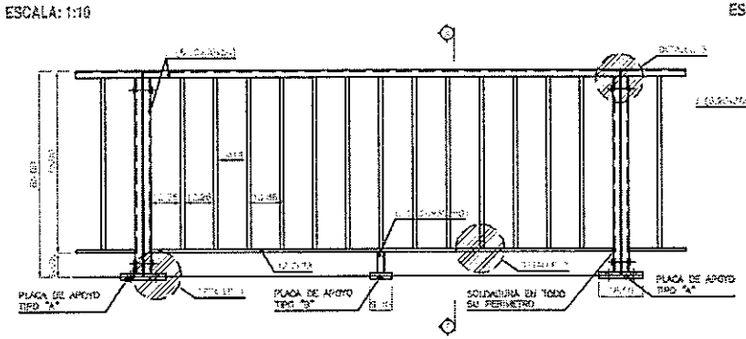

CORTE A-A
ESCALA: 1:10

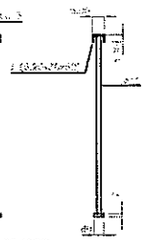

JUNTA DE DILATACION

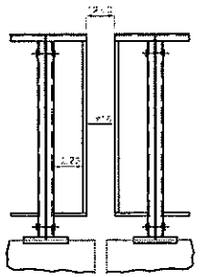

EXTREMO

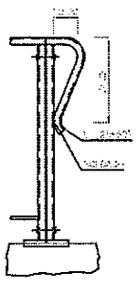

DETALLE 1
ESCALA: 1:2

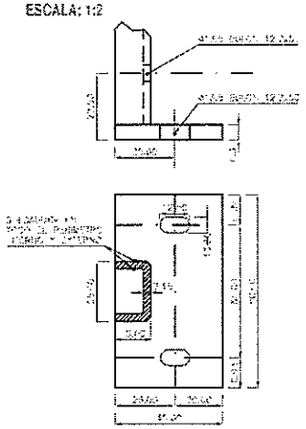

DETALLE PLACA DE APOYOS TIPO "A"

VISTA B-B
ESCALA: 1:2

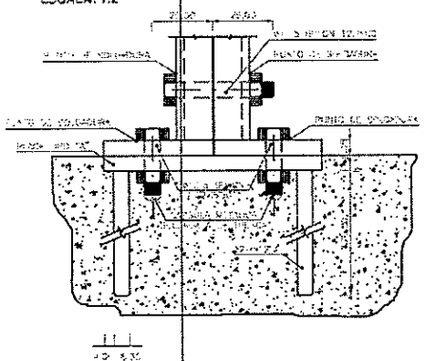

VISTA C-C
ESCALA: 1:2

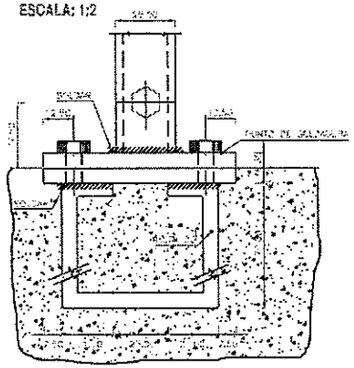

DETALLE PLACA DE APOYOS TIPO "B"

VISTA D-D
ESCALA: 1:2

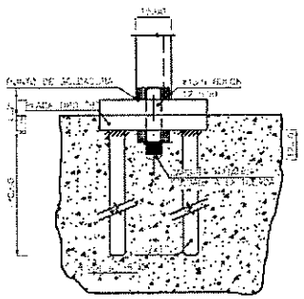

VISTA E-E
ESCALA: 1:2

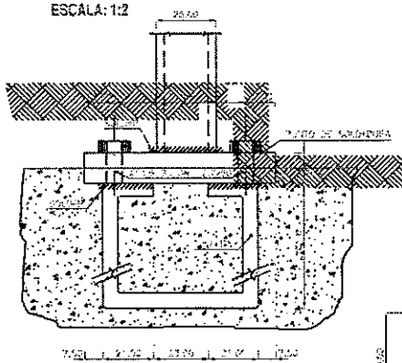

DETALLE 2
ESCALA: 1:2

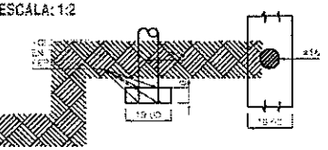

DETALLE 3
ESCALA: 1:2

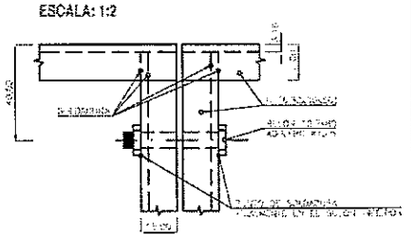

PLANTA
PLACA DE APOYO TIPO "A"
ESCALA: 1:2

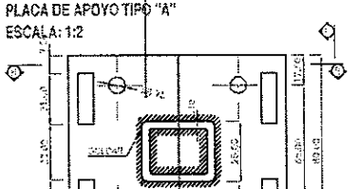

NOTA 1 :

LOS MODULOS DE BARANDA SE MANTENDRAN EN UNA LONGITUD FIJA DE 2.00m Y A LAS FRACCIONES QUE RESULTEN, SE LES COLOCORAN EN LA MITAD DE LA LUZ UNA BARANDA DE LONGITUD ESPECIAL, CONSERVANDO LA GEOMETRIA DEL MODULO Y MANTENIENDO LA SEPARACION DE LAS BARRAS VERTICALES EN 122.6mm O MENOR.

NOTA 2 :

PARA PUENTES DE VIGAS ISOSTATICA, CONTINUA O CON LOSA CONTINUA, SE COLOCARA UNA JUNTA DE DILATACION EN CORRESPONDENCIA CON CADA LUZ PARCIAL.

PLANTA
PLACA DE APOYO TIPO "B"
ESCALA: 1:2

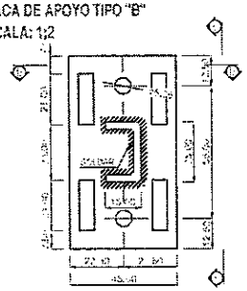

- MEDIDAS EN MILIMETROS
- MATERIAL : ACERO TIPO F-22
- LA BARANDA SE PINTARA SEGUN LAS ESPECIFICACIONES

ESCALA GRAFICA 1:10

ESCALA GRAFICA 1:2

PLANO DE DE TALLES
DE BARANDA
PEATONAL METALICA

ALCANTARILLAS CELULARES DE 2.50 x 1.50

SECCION TRANSVERSAL SIMPLE

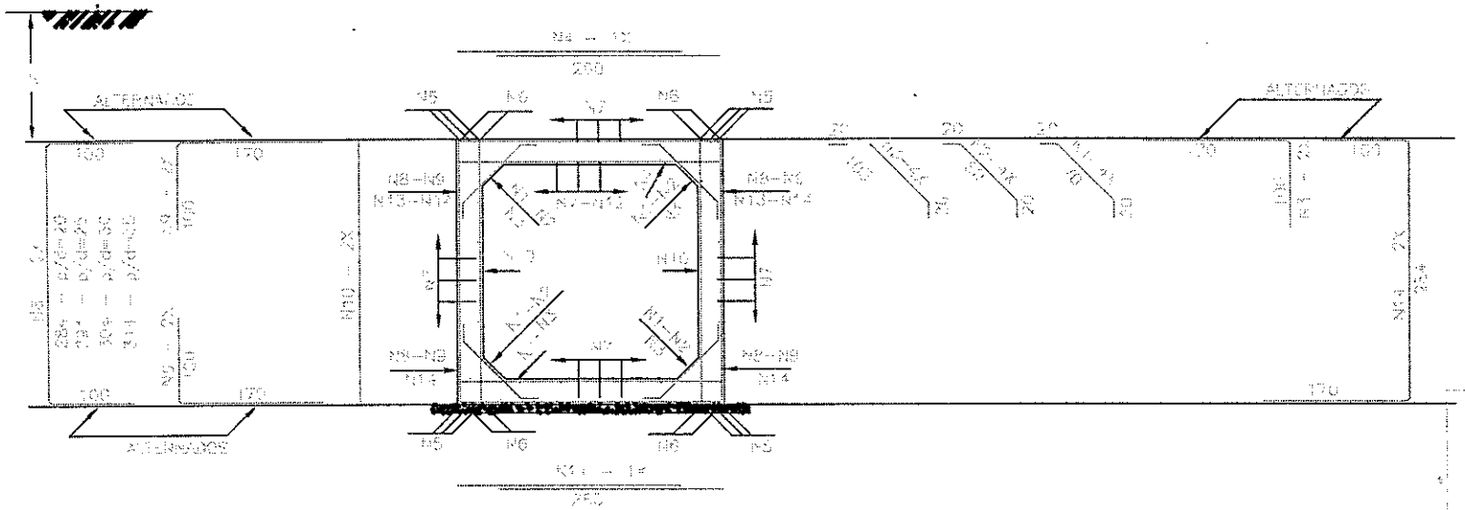

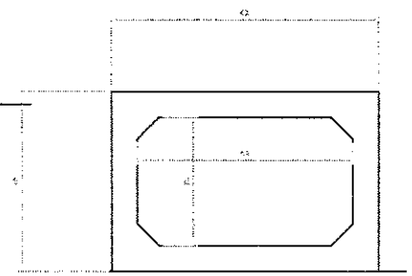

TABLAS DE ARMADURAS POR METRO DE GALERIA

0 < h ≤ 100					100 < h ≤ 250					250 < h ≤ 500					500 < h ≤ 750				
$\bar{\tau}_s$ ≤ 0.18 kPa					$\bar{\tau}_s$ > 0.31 kPa					$\bar{\tau}_s$ > 0.46 kPa					$\bar{\tau}_s$ > 0.62 kPa				
	C	LONG.	SEP.	No	Ø	C	LONG.	SEP.	No	Ø	C	LONG.	SEP.	No.	Ø	C	LONG.	SEP.
	20	150	1/20cm	1	6.3	20	—	1/20cm	1	6.3	20	150	1/20cm	1	—	—	—	—
	—	—	—	2	—	—	—	—	2	—	—	—	—	2	6.3	20	150	1/20cm
	—	—	—	3	—	—	—	—	3	12.5	—	—	—	3	—	—	—	—
	20	200	1/20cm	4	10.5	20	200	1/20cm	4	12.5	20	200	1/20cm	4	10.5	20	200	1/20cm
	—	—	—	5	—	—	—	—	5	—	—	—	—	5	10.5	20	200	1/20cm
	—	—	—	6	12.5	20	200	—	6	12.5	20	200	—	6	—	—	—	—
	20	200	1/20cm	7	12.5	20	200	1/20cm	7	12.5	20	200	1/20cm	7	12.5	20	200	1/20cm
	—	—	—	8	12.5	20	200	1/20cm	8	12.5	20	200	1/20cm	8	12.5	20	200	1/20cm
	—	—	—	9	12.5	20	200	1/20cm	9	12.5	20	200	1/20cm	9	12.5	20	200	1/20cm
	20	200	1/20cm	10	12.5	20	200	1/20cm	10	12.5	20	200	1/20cm	10	12.5	20	200	1/20cm
	20	200	1/20cm	11	12.5	20	200	1/20cm	11	12.5	20	200	1/20cm	11	12.5	20	200	1/20cm
	—	—	—	12	—	—	—	—	12	—	—	—	—	12	—	—	—	—
	—	—	—	13	—	—	—	—	13	—	—	—	—	13	—	—	—	—
	20	150	1/20cm	14	—	—	—	—	14	—	—	—	—	14	—	—	—	—

CONCRETO			ACERO			ACERO			ACERO		
h	Vol. m3	PESO Kg.	Ø	Vol. m3	PESO Kg.	Ø	Vol. m3	PESO Kg.	Ø	Vol. m3	PESO Kg.
0.25	0.52	1.3	6.3	0.002	4.0	6.3	0.002	4.0	6.3	0.002	4.0
1.00	0.06	10	10.5	0.007	18	12.5	0.008	20	12.5	0.008	20
1.50	0.07	7	12.5	0.010	16	12.5	0.011	14	12.5	0.011	14
TOTAL		18 Kg	TOTAL		140 Kg	TOTAL		154 Kg	TOTAL		208 Kg

PROYECTO:	PASO A NIVEL CON VIADUCTO
PROPIETARIO:	M.O.P.C
PROYECTISTA:	CONMPE E.R. — CONSORCIO SANTA TERESA
DETALLE DE LA LAMINA:	Detalle Celular 2,5 x 1,5
LAMINA	8.3
FECHA	NOV/2011
UBICACION:	Avda. Bernardo Ryan S. y Bío Tamarugo
	Escala variable
	Firma y Sello del profesional encargado

MINISTERIO DE OBRAS PUBLICAS
UNIDAD DE COMUNICACIONES
DIRECCION GENERAL DE OBRAS PUBLICAS

CELULAR 3 x 4.00 x 4.00

SEMISECCION

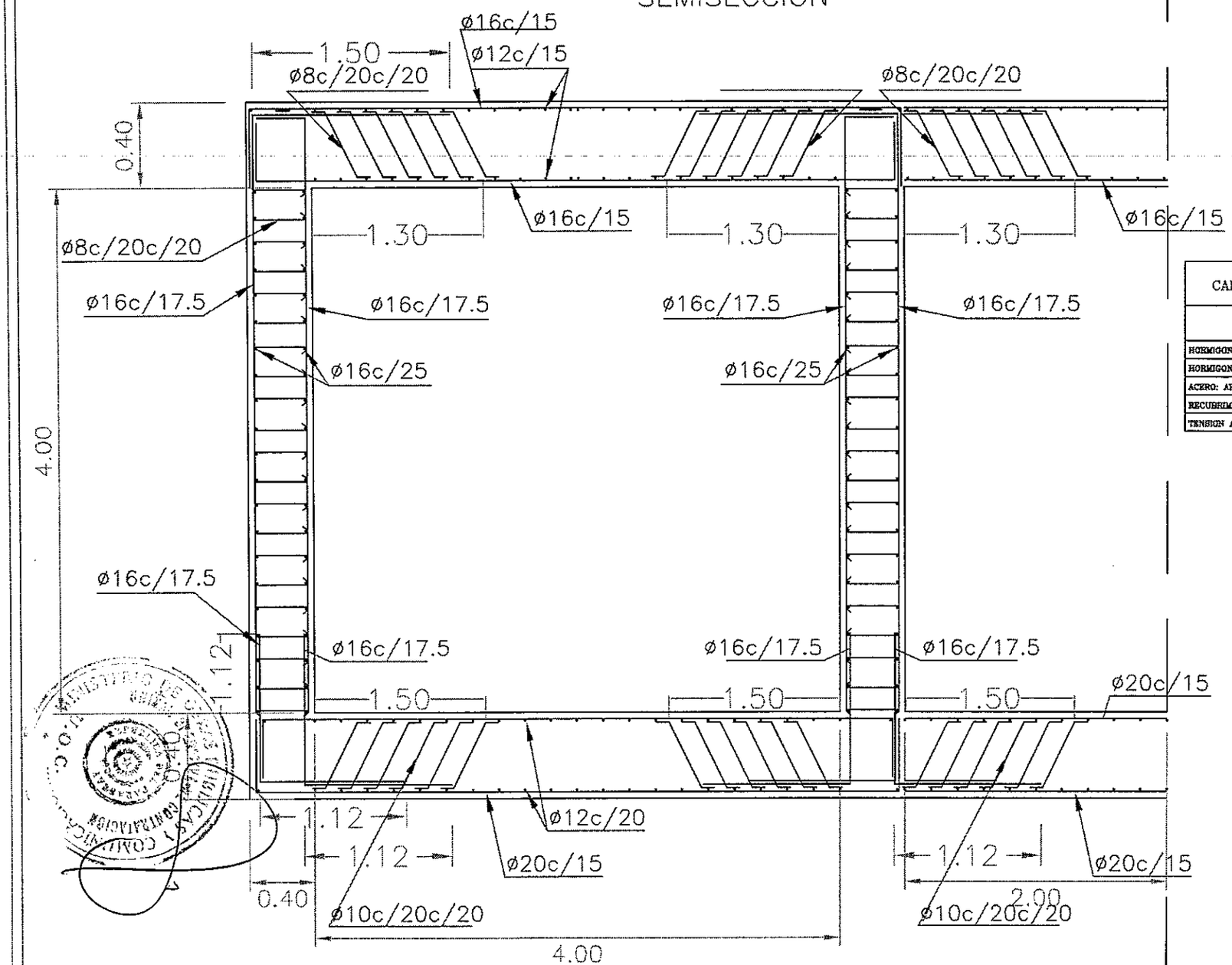

CARACTERISTICAS DE LOS MATERIALES
TIPO Y CARACTERISTICAS RESISTENTES
HORMIGON: H – 250
HORMIGON DE LIMPIEZA: H – 100
ACERO: AP 420 DN.
RECUBRIMIENTOS EN ELEMENTOS DE CIMENTACION: 5cm.
TENSION ADMISIBLE DEL TERRENO: 2 Kg/cm2.

PROYECTO:	PASO A NIVEL CON VIADUCTO
PROPIETARIO:	M.O.P.C
PROYECTISTA:	CONSORCIO SANTA TERESA
DETALLE DE LA LAMINA:	Detalle Celular 3 x 4,0 x 4,0
	8.4
	NOV/2011
UBICACION:	Avda. Balmaceda Lynch y Sta. Teresa, Escuela Valparaíso
	Firma y Sello del profesional encargado