República del Paraguay

Gobernación del II Departamento San Pedro
Tel. (0342) 222 495 – E-mail: gobernacionsanpedro@yahoo.com
Gral. Díaz N°847 e/Mcal. Estigarribia y Jóvenes por la Democracia

SS. HH. TIPO DE 4.40 X 6.15 – INCLUSIVO – E.E.B.

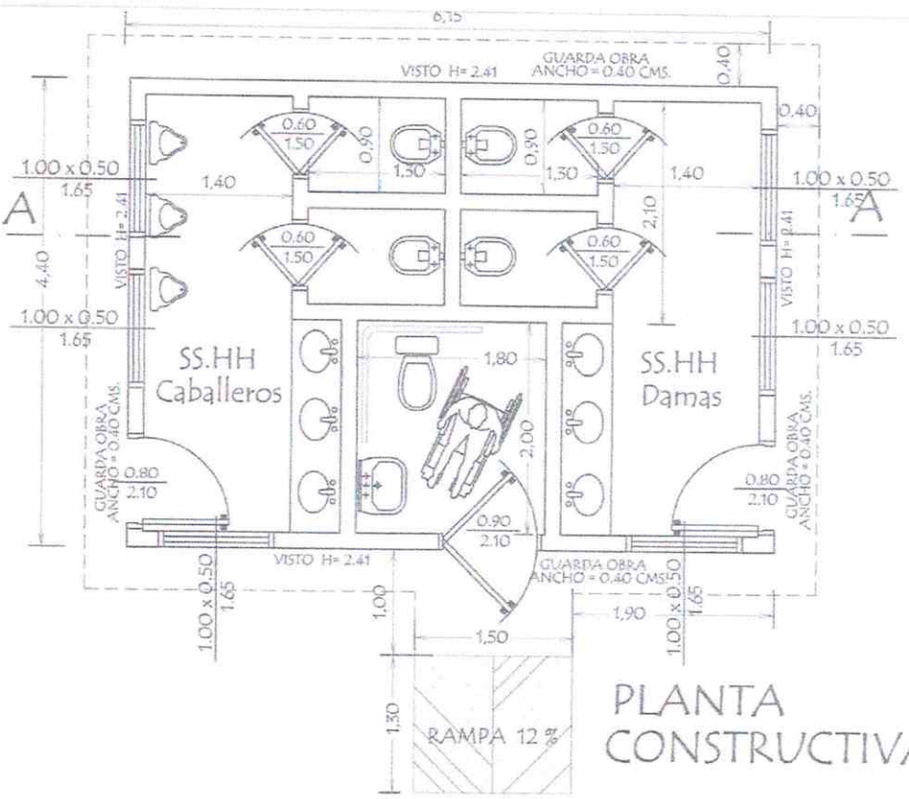

PLANTA CONSTRUCTIVA

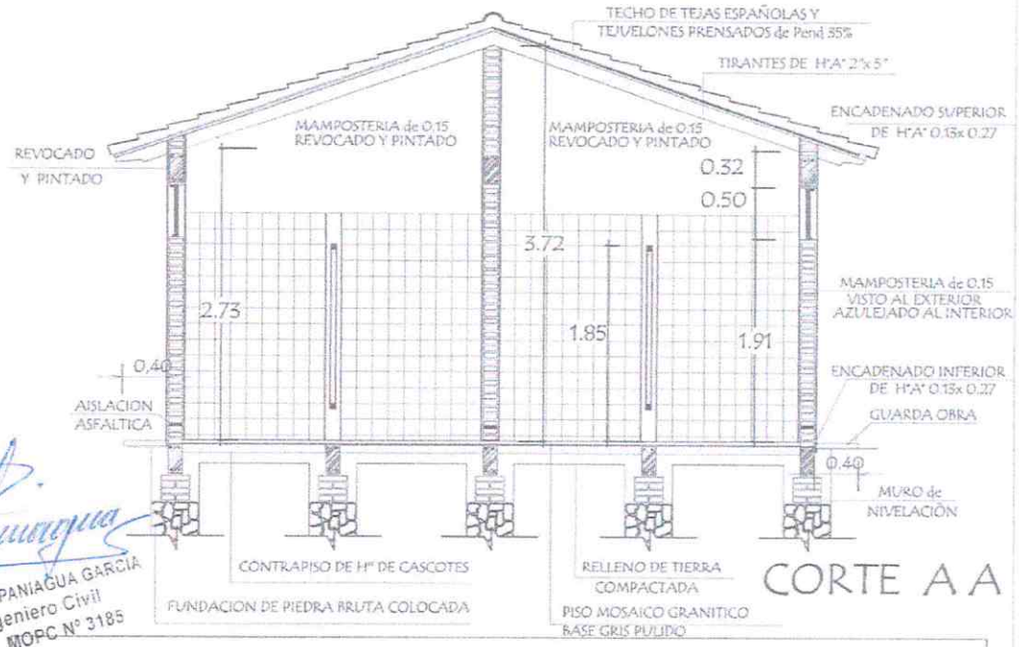

CORTE A A

DIONISIO PANIAGUA GARCIA
Ingeniero Civil
Reg. MOPC N° 3185

MINISTERIO DE EDUCACION Y CULTURA

DIRECCION DE INFRAESTRUCTURA

PROYECTO	SS.HH Tipo de 4,40 x 6,15	01
Planta Constructiva y Corte AA	escala 1 / 50	

GOBERNACION DE SAN PEDRO Segundo Departamento Secretaría de Obras Públicas

Néstor Ramirez
Secretario Obras Públicas
Gobernación San Pedro

GOBERNACION DE SAN PEDRO Segundo Departamento Secretaría de Educación

Mtr. Cesar E. Velázquez G.
Secretario de Educación
Gobernación de San Pedro

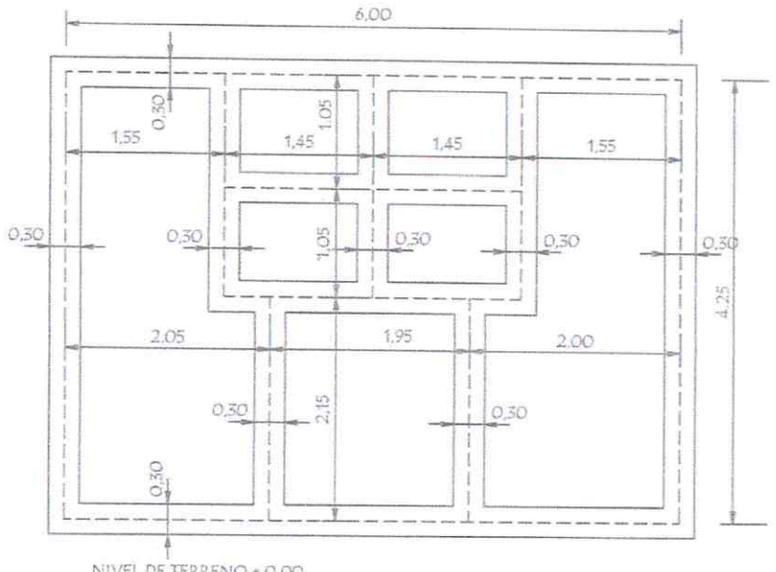

NIVEL DE TERRENO + 0.00
NIVEL INFERIOR DE FUNDACION EN PAREDES EXTERNAS Y CUMBRERA - 1.00 m.-
NIVEL INFERIOR DE FUNDACION EN PAREDES INTERNAS - 0.50 m.-

PLANTA DE CIMENTACION

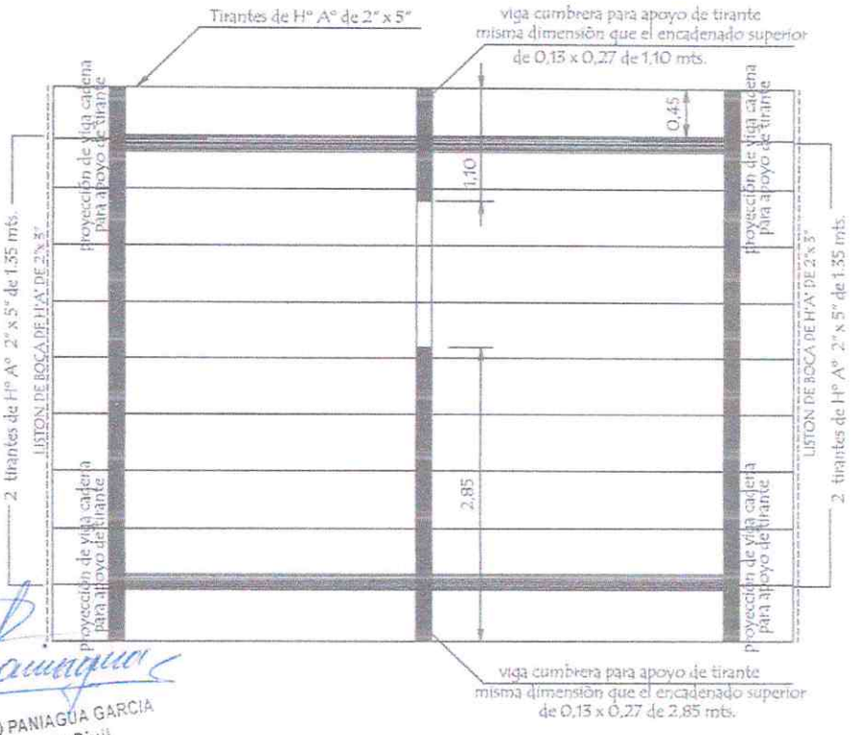

PLANTA DE TECHO

DIONISIO PANIAGUA GARCIA
Ingeniero Civil
Reg. MOPC N° 3185

MINISTERIO DE EDUCACION Y CULTURA
DIRECCION DE INFRAESTRUCTURA

PROYECTO	SS.HH Tipo de 4,40 x 6,15	02
Planta de Cimentaciòn y Techo escala 1 / 50		

GOBERNACION DE SAN PEDRO Segundo Departamento Secretaría de Obras Públicas

Néstor Ramirez
Secretario Obras Públicas
Gobernación San Pedro

GOBERNACION DE SAN PEDRO Segundo Departamento Secretaría de Educación

Mtr. César E. Velázquez
Secretario de Educación
Gobernación de San Pedro

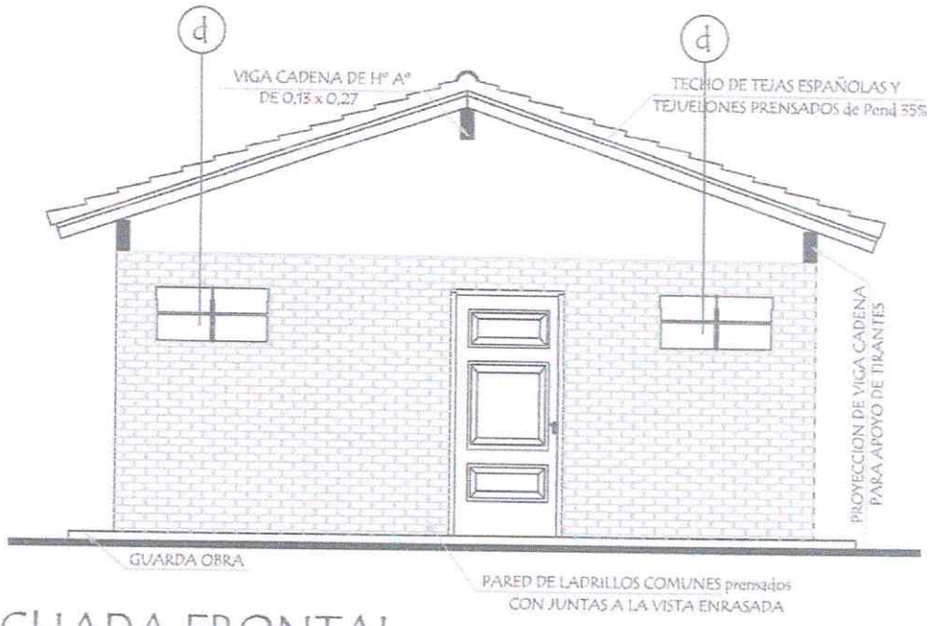

FACHADA FRONTAL

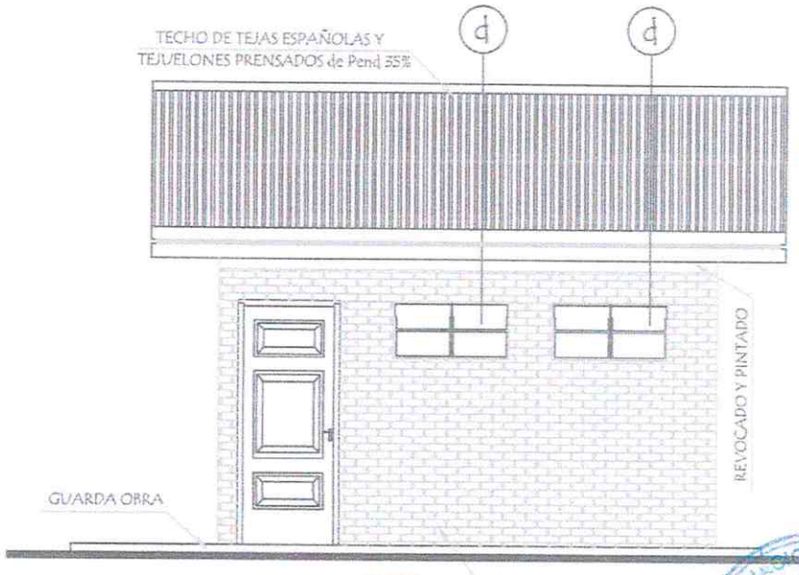

FACHADA LATERAL

DIONISIO PANIAGUA GARCIA
Ingeniero Civil
Reg. MOPC Nº 3185

Mtr. César E. Velázquez G
Secretario de Educación
Gobernación de San Pedro

Néstor Ramírez
Secretario de Obras Públicas
Gobernación San Pedro

MINISTERIO DE EDUCACION Y CULTURA
DIRECCION DE INFRAESTRUCTURA

PROYECTO	SS.HH Tipo de 4,40 x 6,15	03
	Fachadas escala 1 / 50	

PLANTA de DESAGUE CLOACAL

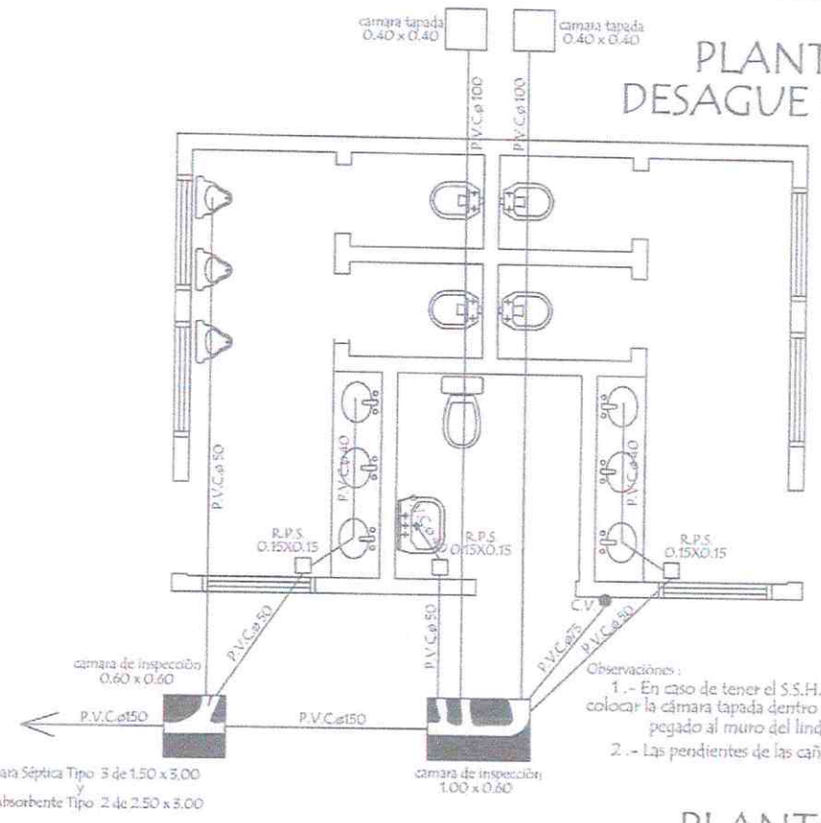

Observaciones :

1.- En caso de tener el S.S.H.H. en el lindero colocar la cámara tapada dentro del ultimo boxeS pegado al muro del lindero.

2.- Las pendientes de las cañerias deberan ser del 0,5 %

PLANTA de AGUA CORRIENTE

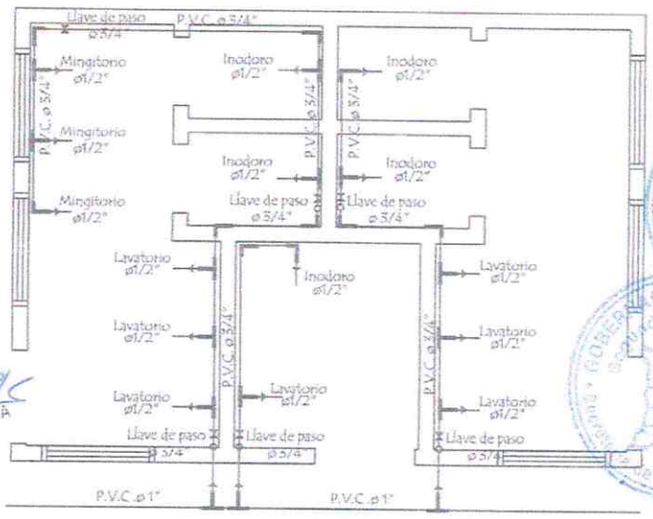

DIONISIO PANIAGUA GARCIA
Ingeniero Civil
Reg. MOPC Nº 3185

Mtr. Cesar E. Velázquez C
Secretario de Educación
Gobernación de San Pedro

Néstor Ramírez
Secretario Obras Públic
Gobernación San Pedr

MINISTERIO DE EDUCACION Y CULTURA DIRECCION DE INFRAESTRUCTURA		
PROYECTO	SS.HH Tipo de 4,40 x 6,15	04
Planta de Desague y Agua Corriente escala 1 / 50		

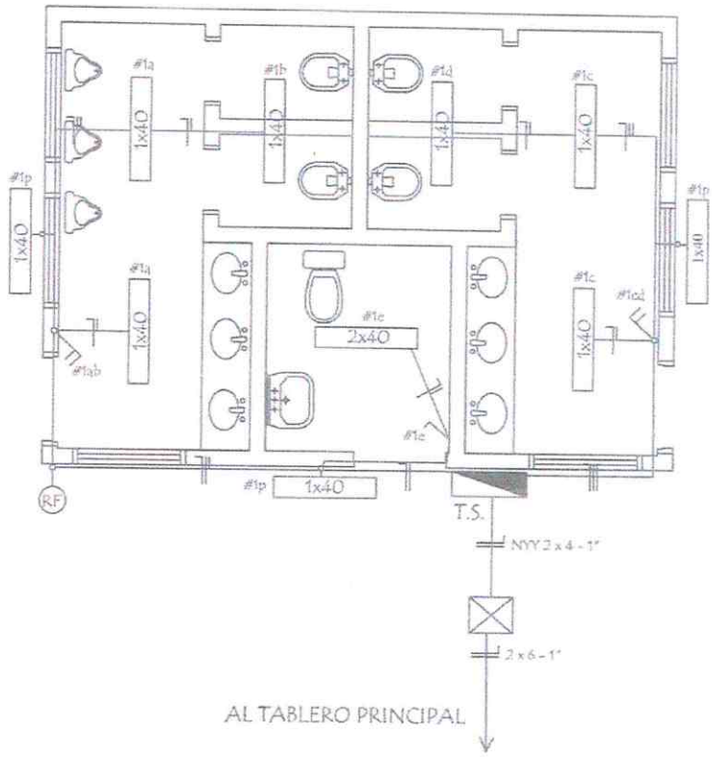

ESQUEMA DEL TS
AL TABLERO GENERAL

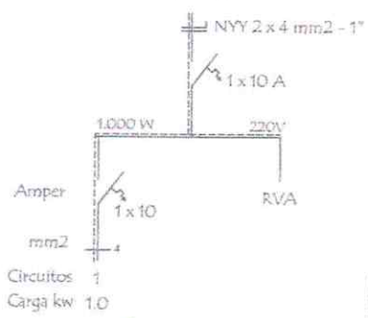

DETALLE DE CARGA T.S.

Circuitos	Fluorescentes 1x40w	Tomas Watt	Otras cargas	TOTAL	
#1	10 x 100			1.000	
TOTAL					1.000 W

DIONISIO PANIAGUA GARCIA
Ingeniero Civil
Reg. MOPC Nº 3185

GOBERNACION DE SAN PEDRO
Segundo Departamento

Néstor Ramírez
Gobernación de San Pedro

MINISTERIO DE EDUCACION Y CULTURA
DIRECCION DE INFRAESTRUCTURA

PROYECTO	SS.HH Tipo de 4,40 x 6,15	05
	Instalaciòn Elèctrica escala 1 / 50	

Detalle de Ventana Balancin

ventana balancin tipo (d)

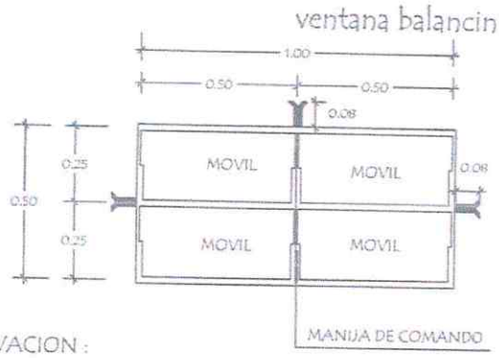

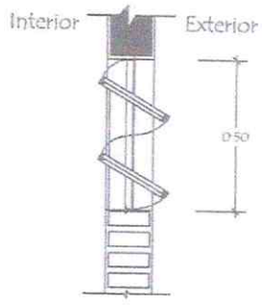

OBSERVACION :

NO DEBE TENER TERMINACIONES EN PUNTAS O CORTANTES

Detalle de Tirante de H° A° de 2" x 5"

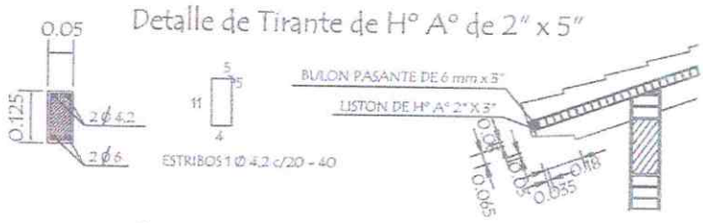

Detalle de Corte de Cimentaciòn

Para paredes de 0,15

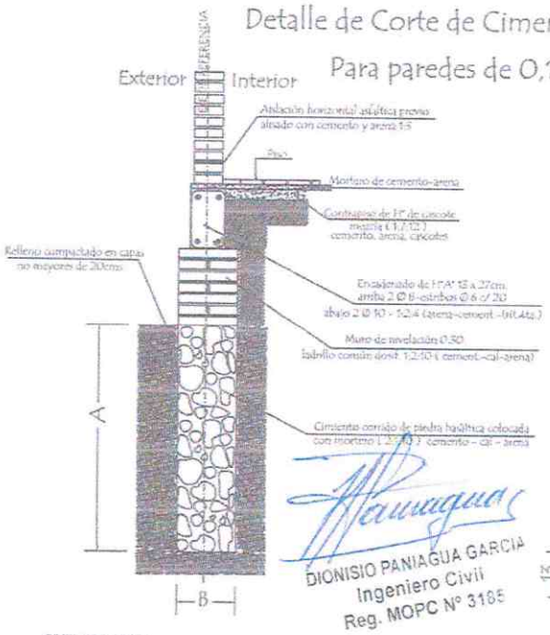

DIONISIO PANIAGUA GARCIA
Ingeniero Civil
Reg. MOPC N° 3105

Detalle Encadenado de H° A° de 13 x 27

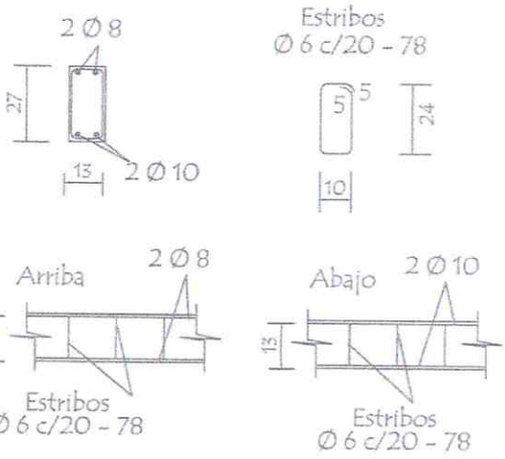

OBSERVACIONES :

1.- LA ALTURA DEL MURO DE NIVELACIÓN SERA VARIABLE EN TODOS LOS CASOS DEPENDIENDO DE LA SITUACION DEL TERRENO

2.- CIMENTACION A = 1.00 o 0.50 mts. DEPENDIENDO DE LA UBICACIÓN
B = 0.50 o 0.50 mts. DEPENDIENDO DE LA UBICACIÓN

MINISTERIO DE EDUCACION Y CULTURA DIRECCION DE INFRAESTRUCTURA		
PROYECTO	SS.HH Tipo de 4,40 x 6,15	06
Detalle Varios	sin escala	

GOBERNACION DE SAN PEDRO · Segundo Departamento · Secretaría de Obras Públicas

Néstor Ramirez
Secretario Obras Públicas
Gobernación San Pedro

Mtr. César E. Velázquez G.
Secretario de Educación
Gobernación de San Pedro

Detalle de Camara Sèptica

Planta

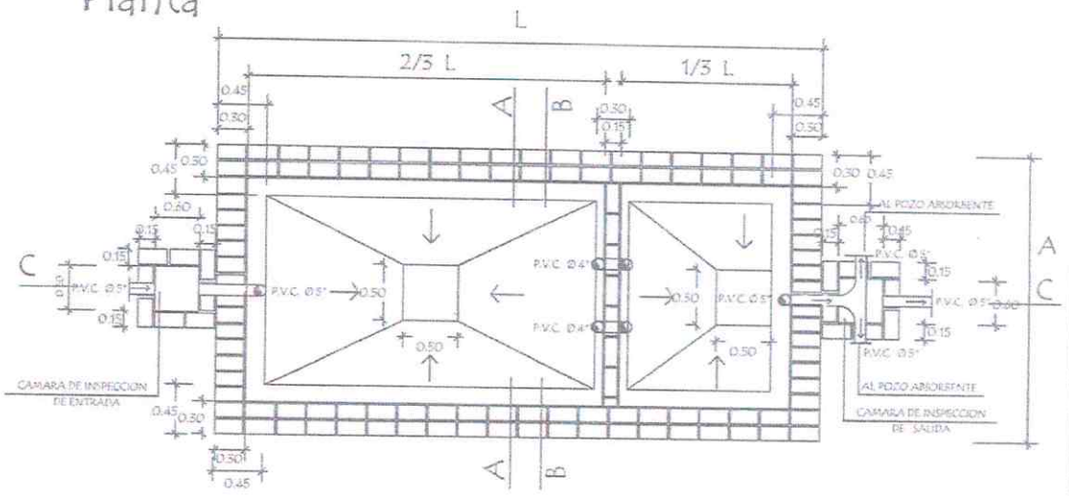

Corte CC

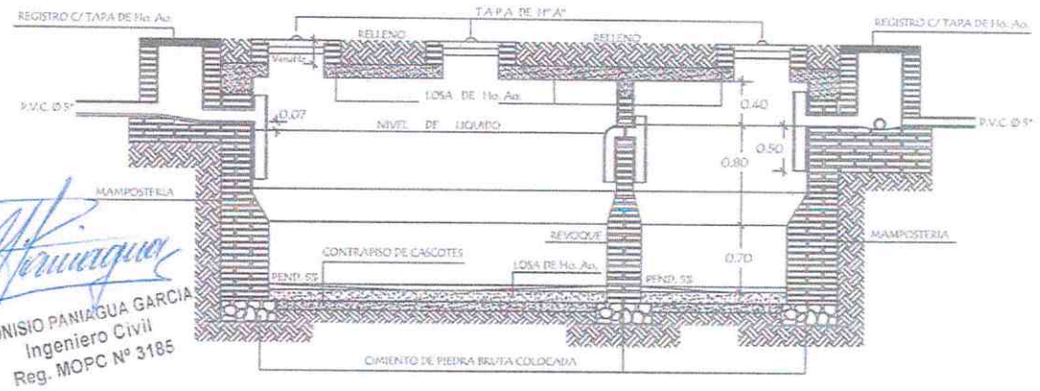

DIONISIO PANIAGUA GARCIA
Ingeniero Civil
Reg. MOPC Nº 3185

CAMARA SEPTICA MEDIDAS		
TIPO	L	A
1	6.00 mts.	3.00 mts.
2	5.00 mts.	2.00 mts.
3	3.00 mts.	1.50 mts.

REVOQUES INTERNO DE CAMARA		
1 CAPA	1:1/2:4 (CEMENTO,CAL, ARENA)	ESP. 1cm.
2 CAPA	1:2 (CEMENTO,ARENA)	ESP. 0.8cm.
3 CAPA	1 (CEMENTO)	ESP. 0.2cm.

MINISTERIO DE EDUCACION Y CULTURA DIRECCION DE INFRAESTRUCTURA		
PROYECTO	SS.HH Tipo de 4,40 x 6,15	07
	Detalle de Camara Sèptica sin escala	

GOBERNACION DE SAN PEDRO · Segundo Departamento · Secretaría de Obras Públicas

Néstor Ramírez
Secretario Obras Públicas
Gobernación San Pedro

Mtr. César E. Velázquez G.
Secretario de Educación
Gobernación de San Pedro

Detalle de Camara Sèptica

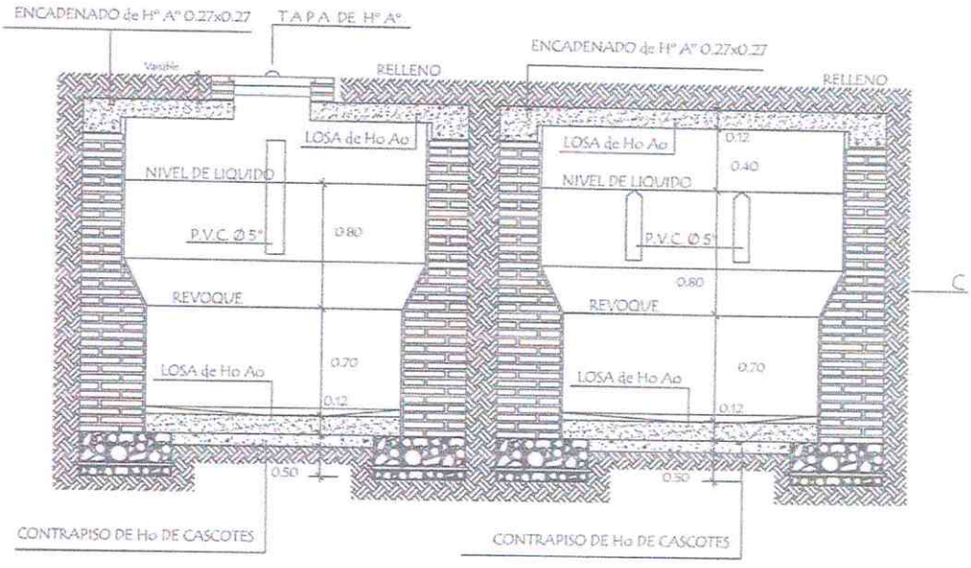

Corte AA

Corte BB

Detalle de losa tapa de camara sèptica

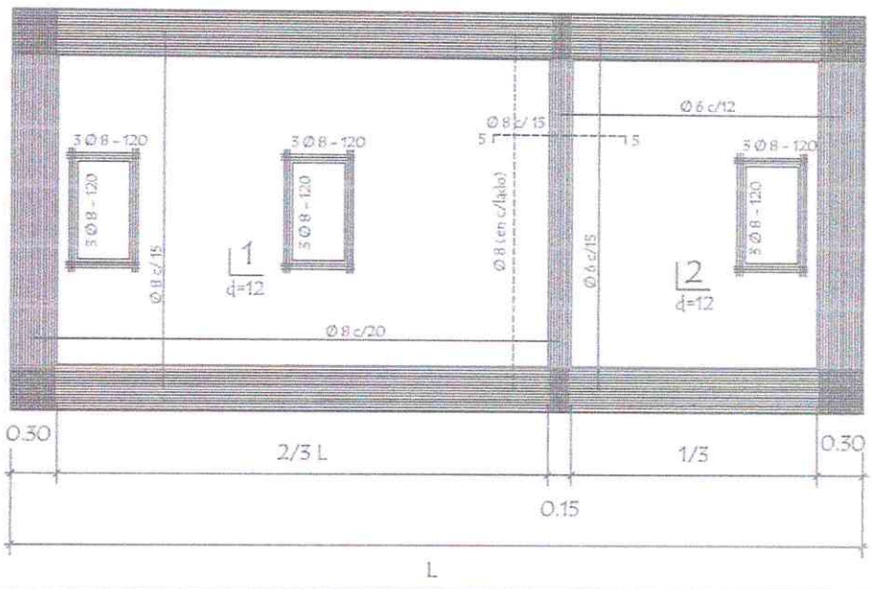

MINISTERIO DE EDUCACION Y CULTURA DIRECCION DE INFRAESTRUCTURA		
PROYECTO	SS.HH Tipo de 4,40 x 6,15	08
	Detalle de Camara Sèptica sin escala	

DIONISIO PANIAGUA GARCIA
Ingeniero Civil
Reg. MOPC Nº 3185

Néstor Ramírez
Secretario Obras Públicas
Gobernación San Pedro

Mtr. César E. Velázquez S.
Secretario de Educación
Gobernación de San Pedro

Detalle de losa tapa del pozo absorbente

detalle (A)

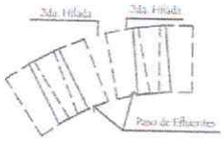

detalle (A)

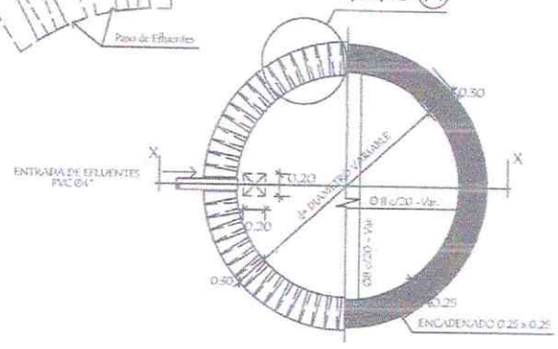

corte xx

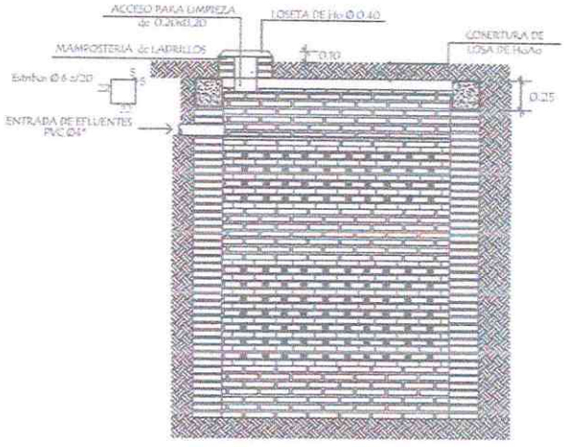

POZO ABSORBENTE MEDIDAS		
TIPO	d	h
1	2.00mts.	2.50mts.
2	2.50mts.	3.00mts.
3	3.00mts.	3.00mts.

MINISTERIO DE EDUCACION Y CULTURA
DIRECCION DE INFRAESTRUCTURA

PROYECTO	SS.HH Tipo de 4,40 x 6,15	09
	Detalle de Pozo Absorvente	

sin escala

DIONISIO PANIAGUA GARCIA
Ingeniero Civil
Reg. MOPC Nº 3185

GOBERNACION DE SAN PEDRO
Segundo Departamento
Secretaría de Obras Públicas

Néstor Ramirez
Secretario Obras Públicas
Gobernación San Pedro

Mtr. César E. Velázquez G.
Secretario de Educación
Gobernación de San Pedro

Puerta Placa de 0,60 x 1,50
Tipo Vaiven revestido en formica (boxes en baño)

Alzado
Vista exterior

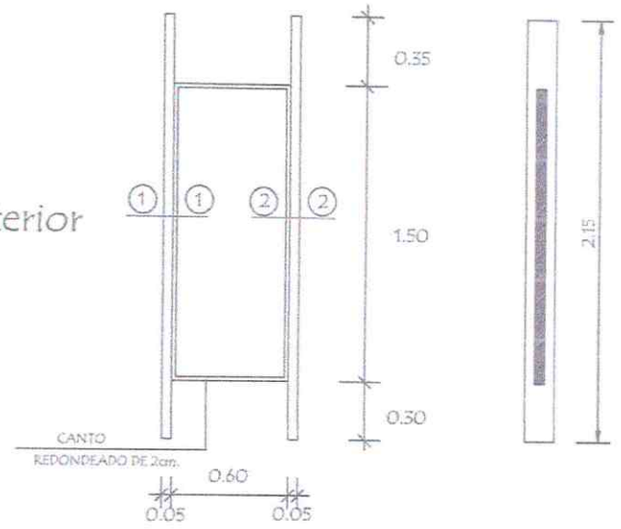

Planta

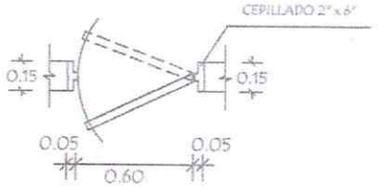

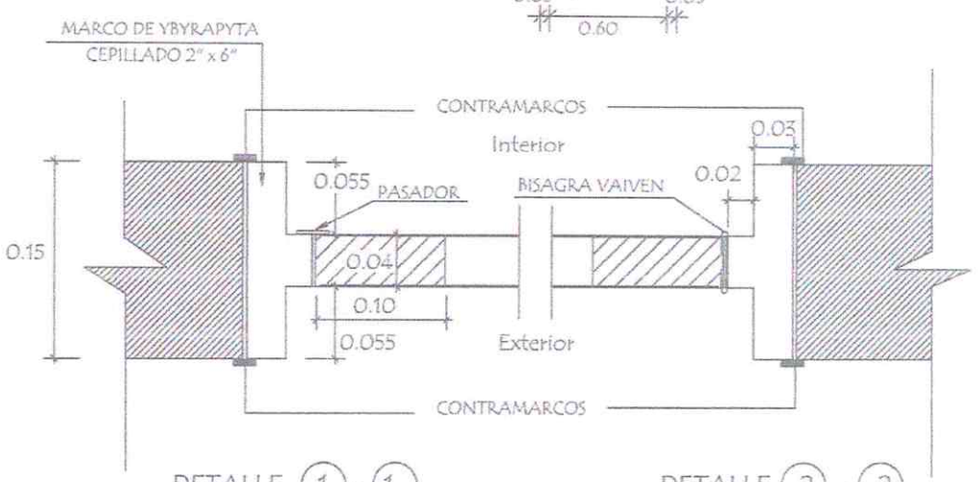

DETALLE 1 - 1 DETALLE 2 - 2

MINISTERIO DE EDUCACION Y CULTURA DIRECCION DE INFRAESTRUCTURA		
PROYECTO	SS.HH Tipo de 4,40 x 6,15	10
	Detalle de Puerta en Boxes sin escala	

DIONISIO PANIAGUA GARCIA
Ingeniero Civil
Reg. MOPC Nº 3185

GOBERNACION DE SAN PEDRO
Secretaría de Obras Públicas

Néstor Ramírez
Secretario Obras Públicas
Gobernación San Pedro

Mtr. César E. Velázquez G.
Secretario de Educación
Gobernación de San Pedro

Puerta Tablero de 0,80 x 2,10

Alzado
Vista exterior

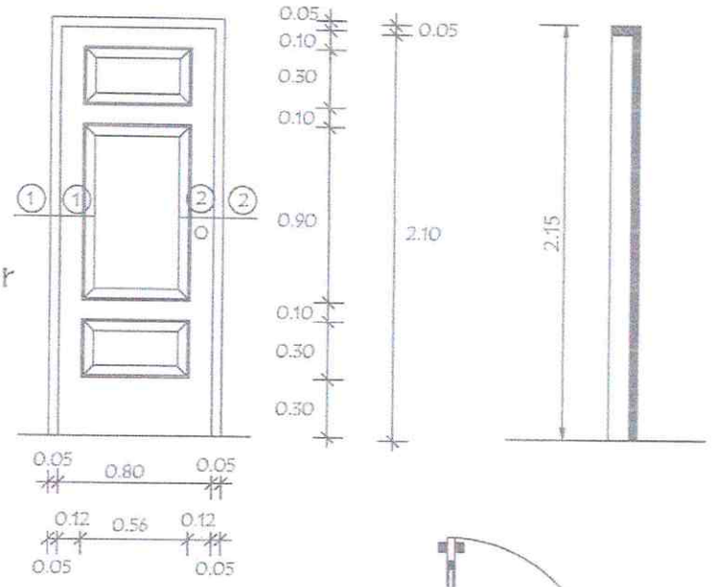

Planta

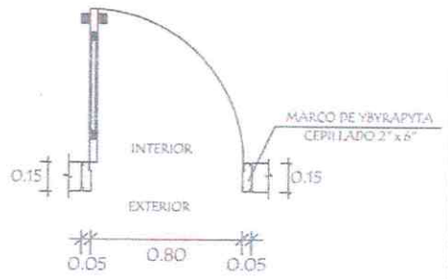

Detalle de Corte - Planta

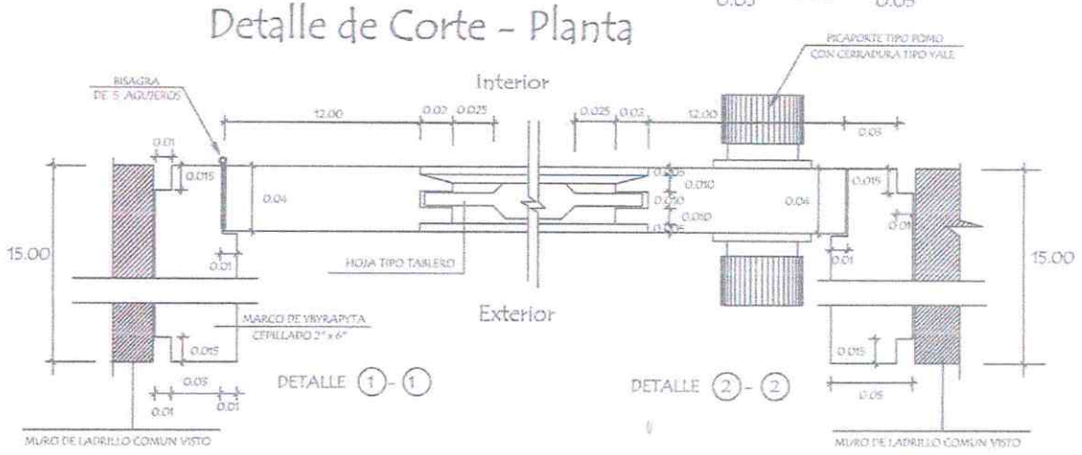

MINISTERIO DE EDUCACION Y CULTURA DIRECCION DE INFRAESTRUCTURA		
PROYECTO	SS.HH Tipo de 4,40 x 6,15	11
Detalle de Puerta Tablero de 0,80 x 2,10	sin escala	

DIONISIO PANIAGUA GARCIA
Ingeniero Civil
Reg. MOPC Nº 3185

Néstor Ramírez
Secretario Obras Públicas
Gobernación San Pedro

Mtr. César E. Velázquez G.
Secretaría de Educación
Gobernación de San Pedro

Puerta Tablero de 0,90 x 2,10 tipo vaiven

Alzado
Vista exterior

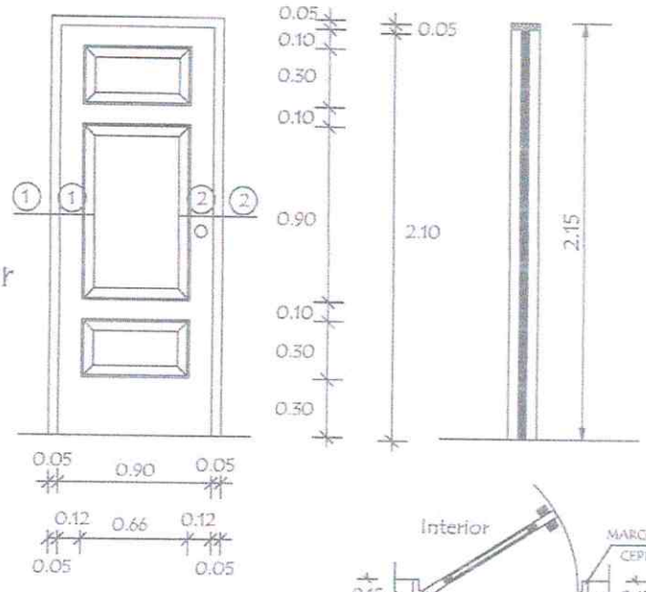

Planta

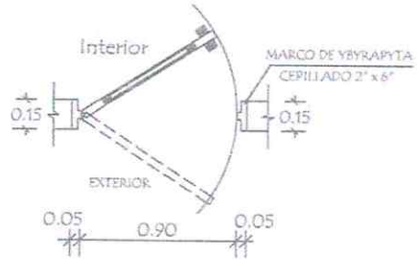

Detalle de Corte - Planta

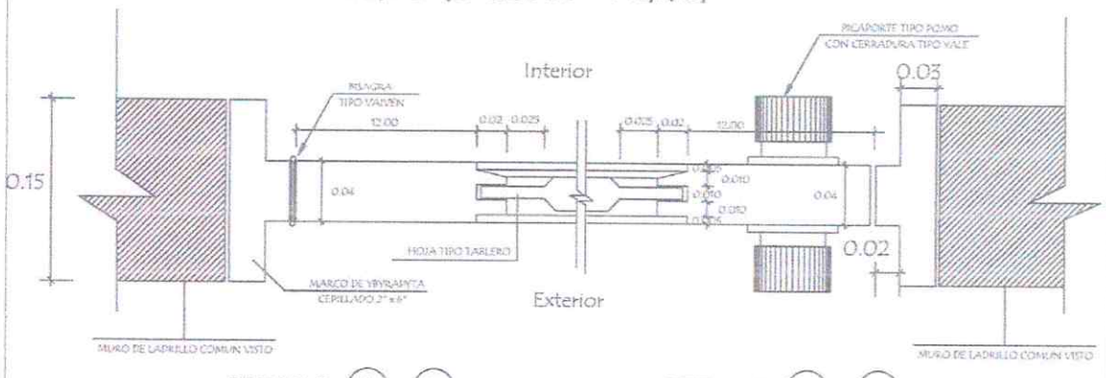

DETALLE (1) - (1)

DETALLE (2) - (2)

MINISTERIO DE EDUCACION Y CULTURA DIRECCION DE INFRAESTRUCTURA		
PROYECTO	SS.HH Tipo de 4,40 x 6,15	12
Detalle de Puerta Tablero de 0,90 x 2,10	sin escala	

DIONISIO PANIAGUA GARCIA
Ingeniero Civil
Reg. MOPC N° 3155

Néstor Ramírez
Secretario Obras Públicas
Gobernación San Pedro

Mtr. César E. Velázquez G.
Secretario de Educación
Gobernación de San Pedro