LICITACIÓN PÚBLICA INTERNACIONAL
Nº 01/2013

"PROVISIÓN E INSTALACIÓN DE MICROMEDIDORES Y MEDIDORES DE AGUA POTABLE"

ADENDA 08

Por la presente Adenda, se modifican los Documentos de la Licitación en los siguientes puntos:

Modificación 1:

En la Sección II – Datos de la Licitación

Donde dice:

IAL 1.1	El nombre y número de identificación de la LPI son: LICITACIÓN PÚBLICA INTERNACIONAL Nº 01/2013 "PROVISION E INSTALACIÓN DE MICROMEDIDORES Y MEDIDORES DE AGUA POTABLE " ID 257757 El Numero y descripción de los lotes (contratos) que componente esta licitación son: 3 (tres) lotes con la siguiente identificación:	
	Lote 1	**15.000 Unidades de Micromedidores de piso de ½''en caja Existente con Válvula de bronce (Medidor de 15mm), 15.000 Unidades de micro-medidores de piso de ½" en caja existente sin Válvula de Bronce (Medidor de 15mm); 25.000 Unidades de Micromedidores de piso de ½" con caja de latón (Medidor de15mm); 15.000 Unidades de Micromedidores de Pared de ½"(kits)(Medidor 15mm); 2.350 Unidades de Micromedidores conexión de piso de 1¨(Medidor 25mm)**
	Lote 2	**15.000 Unidades de Micromedidores de piso de ½''en caja Existente con Válvula de bronce (Medidor de 15mm), 15.000 Unidades de micro-medidores de piso de 1/2'' en caja existente sin Válvula de Bronce (Medidor de 15mm); 25.000 Unidades de Micro-medidores de piso de ½" con caja de latón (Medidor de15mm); 15.000 Unidades de Microme-didores de Pared de ½ ''(kits)(Medidor 15mm); 2.350 Unidades de Micromedidores conexión de piso de 1¨(Medidor 25mm)**
	Lote 3	**580 Unidades de Medidores de conexión de piso Woltman de 2'', 25 Unidades de Medidores de conexión de piso Woltman de 4'', 5 Unidades de Medidores de conexión de piso Woltman de 6''**
	Los licitantes podrán presentar ofertas por contratos individuales (Lotes) o por combinación de contratos (paquetes).	

Debe decir:

IAL 1.1	El nombre y número de identificación de la LPI son: LICITACIÓN PÚBLICA INTERNACIONAL Nº 01/2013 "PROVISION E INSTALACIÓN DE MICROMEDIDORES Y MEDIDORES DE AGUA POTABLE " ID 257757 El Numero y descripción de los lotes (contratos) que componente esta licitación son: 3 (tres) lotes con la siguiente identificación:	
	Lote 1	**15.000 Unidades de Micromedidores de piso de ½''en caja Existente sin Válvula de bronce (Medidor de 15mm); 7.000 Unidades de micro-medidores de piso de ½" en caja existente con Válvula de Bronce (Medidor de 15mm); 15.000 Unidades de Micromedidores de piso de ½" con caja de plástico (Medidor de15mm); 15.000 Unidades de Micromedidores de Pared de ½"(Medidor 15mm);**
	Lote 2	**15.000 Unidades de Micromedidores de piso de ½''en caja Existente sin Válvula de bronce (Medidor de 15mm); 7.000 Unidades de micro-medidores de piso de ½" en caja existente con Válvula de Bronce (Medidor de 15mm); 15.000 Unidades de Micromedidores de piso de ½" con caja de plástico (Medidor de15mm); 15.000 Unidades de Micromedidores de Pared de ½"(Medidor 15mm);**
	Lote 3	**4.700 Unidades de Micromedidores conexión de piso de 1¨(Medidor 25mm); 580 Unidades de Medidores de conexión de piso Woltman de 2''; 25 Unidades de Medidores de conexión de piso Woltman de 4''; 5 Unidades de Medidores de conexión de piso Woltman de 6''**
	Los licitantes podrán presentar ofertas por contratos individuales (Lotes) o por combinación de contratos (paquetes).	

Modificación 2:

SECCION III – Criterios de Evaluación y Calificación
Punto 4. Requisitos para Calificación Posterior (IAL 38.2)

Donde dice:

(a) Capacidad financiera

El Licitante deberá proporcionar evidencia documentada que demuestre su cumplimiento con los siguientes requisitos financieros:

Un volumen anual de ventas promedio (según surge de los balances) en los 3 (tres) últimos años, igual o superior a:

Lote	**Dólares EEUU**
Lote 1	**3.800.000**
Lote 2	**3.800.000**
Lote 3	**556.000**

En caso de Consorcios: (i) todas las partes combinadas deben cumplir el requisito, y (ii) al menos un socio debe cumplir el 40% del requisito y (iii) cada socio debe cumplir al menos el 25% del requisito.
El licitante para calificar para varios lotes debe superar la sumatoria de requerimientos establecidos para dichos lotes.

Debe decir:

(a) Capacidad financiera

El Licitante deberá proporcionar evidencia documentada que demuestre su cumplimiento con los siguientes requisitos financieros:

Un volumen anual de ventas promedio (según surge de los balances) en los 3 (tres) últimos años, igual o superior a:

Lote	**Dólares EEUU**
Lote 1	**3.500.000**
Lote 2	**3.500.000**
Lote 3	**1.000.000**

En caso de Consorcios: (i) todas las partes combinadas deben cumplir el requisito, y (ii) al menos un socio debe cumplir el 40% del requisito y (iii) cada socio debe cumplir al menos el 25% del requisito.
El licitante para calificar para varios lotes debe superar la sumatoria de requerimientos establecidos para dichos lotes.

Modificación 3:

Sección VI – Lista de Requisitos
1.- Lista de Bienes y Plan de Entregas:

Donde dice:

1.1 Lista de Bienes

Lote Nro. 1

N° de Artículo	Descripción de los Bienes	Cantidad de micromedidores	Cantidad de Kit de Reparación	Unidad física	Lugar de Entrega Final Según se Indica en los DDL	Fecha de Entrega (de acuerdo a los *Incoterms*)
1	Micromedidores de piso de ½''en caja Existente con Válvula de bronce (Medidor de 15mm)	15.000		Unidades	Asunción y Gran Asunción	"De acuerdo con lo indicado en el Plan de Entregas incluido a continuación de esta lista de Bienes"
	Kit de reparación de Micromedidores de piso de ½''en caja Existente con Válvula de bronce (Medidor de 15mm)		**750**			
2	Micromedidores de piso de ½'' en caja existente sin Válvula de Bronce (Medidor de 15mm)	15.000		Unidades	Asunción y Gran Asunción	"De acuerdo con lo indicado en el Plan de Entregas incluido a continuación de esta lista de Bienes"
	Kit de reparación de Micromedidores de piso de ½'' en caja existente sin Válvula de Bronce (Medidor de 15mm)		**750**			
3	Micromedidores de piso de ½'' con caja de latón (Medidor de 15mm)	25.000		Unidades	Asunción y Gran Asunción	"De acuerdo con lo indicado en el Plan de Entregas incluido a continuación de esta lista de Bienes"
	Kit de reparación de Micromedidores de piso de ½'' con caja de latón (Medidor de 15mm)		**1250**			
4	Micromedidores de Pared de ½ '' (kits)(Medidor 15mm)	15.000		Unidades	Asunción y Gran Asunción	"De acuerdo con lo indicado en el Plan de Entregas incluido a continuación de esta lista de Bienes"
	Kit de reparación de Micromedidores de Pared de ½ '' (kits)(Medidor 15mm)		**750**			
5	Micromedidores conexión de piso de 1¨(Medidor 25mm)	2.350		Unidades	Asunción y Gran Asunción	"De acuerdo con lo indicado en el Plan de Entregas incluido a continuación de esta lista de Bienes"
	Kit de reparación de Micromedidores conexión de piso de 1¨(Medidor 25mm)		**118**			

Lote Nro. 2

N° de Artículo	Descripción de los Bienes	Cantidad de micromedidores	Kit de Reparación	Unidad física	Lugar de Entrega Final Según se Indica en los DDL	Fecha de Entrega (de acuerdo a los *Incoterms*)
1	Micromedidores de piso de ½''en caja Existente con Válvula de bronce (Medidor de 15mm)	15.000		Unidades	Asunción y Gran Asunción	"De acuerdo con lo indicado en el Plan de Entregas incluido a continuación de esta lista de Bienes"
	Kit de reparación de Micromedidores de piso de ½''en caja Existente con Válvula de bronce (Medidor de 15mm)		**750**			
2	Micromedidores de piso de ½'' en caja existente sin Válvula de Bronce (Medidor de 15mm)	15.000		Unidades	Asunción y Gran Asunción	"De acuerdo con lo indicado en el Plan de Entregas incluido a continuación de esta lista de Bienes"
	Kit de reparación de Micromedidores de piso de ½'' en caja existente sin Válvula de Bronce (Medidor de 15mm)		**750**			
3	Micromedidores de piso de ½'' con caja de latón (Medidor de 15mm)	25.000		Unidades	Asunción y Gran Asunción	"De acuerdo con lo indicado en el Plan de Entregas incluido a continuación de esta lista de Bienes"
	Kit de reparación de Micromedidores de piso de ½'' con caja de latón (Medidor de 15mm)		**1250**			
4	Micromedidores de Pared de ½ '' (kits)(Medidor 15mm)	15.000		Unidades	Asunción y Gran Asunción	"De acuerdo con lo indicado en el Plan de Entregas incluido a continuación de esta lista de Bienes"
	Kit de reparación de Micromedidores de Pared de ½ '' (kits)(Medidor 15mm)		**750**			
5	Micromedidores conexión de piso de 1¨(Medidor 25mm)	2.350		Unidades	Asunción y Gran Asunción	"De acuerdo con lo indicado en el Plan de Entregas incluido a continuación de esta lista de Bienes"
	Kit de reparación de Micromedidores conexión de piso de 1¨(Medidor 25mm)		**118**			

Lote Nro. 3

N° de Artículo	Descripción de los Bienes	Cantidad de medidores	Cantidad de Kit de Reparación	Unidad física	Lugar de Entrega Final Según se Indica en los DDL	Fecha de Entrega (de acuerdo a los *Incoterms*)
1	Medidores de conexión de piso Woltman de 2''	580		Unidades	Asunción y Gran Asunción	"De acuerdo con lo indicado en el Plan de Entregas incluido a continuación de esta lista de Bienes"
	Kit de reparación de Medidores de conexión de piso Woltman de 2''		**29**			
2	Medidores de conexión de piso Woltman de 4''	25		Unidades	Asunción y Gran Asunción	"De acuerdo con lo indicado en el Plan de Entregas incluido a continuación de esta lista de Bienes"
	Kit de reparación de Medidores de conexión de piso Woltman de 4''		**2**			
3	Medidores de conexión de piso Woltman de 6''	5		Unidades	Asunción y Gran Asunción	"De acuerdo con lo indicado en el Plan de Entregas incluido a continuación de esta lista de Bienes"
	Kit de reparación de Medidores de conexión de piso Woltman de 6''		**1**			

1.2 Plan de Entrega

Lote N° 1

Tipo de Conexión de micromedidores	PLAZOS DE ENTREGA - Año 1 (meses)													
	1	2	3		4	5	6	7	8		9	10	11	12	Totales
			Cantidad de medidores	Cantidad de kit de Reparación					Cantidad de medidores	Cantidad de kit de Reparación					
Micromedidores de 1/2"(piso) instalado sin caja con válvula			3.000						4.750						7.750
Kit de reparación de Micromedidores de 1/2"(piso) instalado sin caja con válvula				**150**						**238**					388
Micromedidores de 1/2"(piso) instalado sin caja sin válvula			3.000						5.250						8.250
Kit de reparación de Micromedidores de 1/2"(piso) instalado sin caja sin válvula				**150**						**263**					413
Micromedidores de 1/2"(pared) instalado sin caja			8.250						4.250						12.500
Kit de reparación de Micromedidores de 1/2"(pared) instalado sin caja				**413**						**213**					625
Micromedidores de 1/2"(piso) instalado con caja			3.500						4.000						7.500
Kit de reparación de Micromedidores de 1/2"(piso) instalado con caja				**175**						**200**					375
Micromedidores 1"			750						1.600						2.350
Kit de reparación de Micromedidores 1"				**38**						**80**					118
TOTAL DE MEDIDORES			**18.500**	**925**					**19.850**	**993**					**40.268**

Tipo de Conexión de micromedidores	PLAZOS DE ENTREGA - Año 2 (meses)														
	13		14	15	16	17	18		19	20	21	22	23	24	Totales
	Cantidad de medidores	Cantidad de kit de Reparación					Cantidad de medidores	Cantidad de kit de Reparación							
Micromedidores de 1/2"(piso) instalado sin caja con válvula	4.750						2.500								7.250
Kit de reparación de Micromedidores de 1/2"(piso) instalado sin caja con válvula		**238**						**125**							363
Micromedidores de 1/2"(piso) instalado sin caja sin válvula	5.000						1.750								6.750
Kit de reparación de Micromedidores de 1/2"(piso) instalado sin caja sin válvula		**250**						**88**							338
Micromedidores de 1/2"(pared) instalado sin caja	1.250						1.250								2.500
Kit de reparación de Micromedidores de 1/2"(pared) instalado sin caja		**63**						**63**							125
Micromedidores de 1/2"(piso) instalado con caja	9.500						8.000								17.500
Kit de reparación de Micromedidores de 1/2"(piso) instalado con caja		**475**						**400**							875
Micromedidores 1"															0
Kit de reparación de Micromedidores 1"															0
TOTAL DE MEDIDORES	**20.500**	**1.025**					**13.500**	**675**							**35.700**

Lote Nº 2

Tipo de Conexión de micromedidores	PLAZOS DE ENTREGA - Año 1 (meses)													
	1	2	3		4	5	6	7	8		9	10	11	12	Totales
			Cantidad de medidores	Cantidad de kit de Reparación					Cantidad de medidores	Cantidad de kit de Reparación					
Micromedidores de 1/2"(piso) instalado sin caja con válvula			3.000						4.750						7.750
Kit de reparación de Micromedidores de 1/2"(piso) instalado sin caja con válvula				150						238					388
Micromedidores de 1/2"(piso) instalado sin caja sin válvula			3.000						5.250						8.250
Kit de reparación de Micromedidores de 1/2"(piso) instalado sin caja sin válvula				150						263					413
Micromedidores de 1/2"(pared) instalado sin caja			8.250						4.250						12.500
Kit de reparación de Micromedidores de 1/2"(pared) instalado sin caja				413						213					625
Micromedidores de 1/2"(piso) instalado con caja			3.500						4.000						7.500
Kit de reparación de Micromedidores de 1/2"(piso) instalado con caja				175						200					375
Micromedidores 1"			750						1.600						2.350
Kit de reparación de Micromedidores 1"				38						80					118
TOTAL DE MEDIDORES			**18.500**	**925**					**19.850**	**993**					**40.268**

Tipo de Conexión de micromedidores	PLAZOS DE ENTREGA - Año 2 (meses)														
	13		14	15	16	17	18		19	20	21	22	23	24	Totales
	Cantidad de medidores	Cantidad de kit de Reparación					Cantidad de medidores	Cantidad de kit de Reparación							
Micromedidores de 1/2"(piso) instalado sin caja con válvula	4.750						2.500								7.250
Kit de reparación de Micromedidores de 1/2"(piso) instalado sin caja con válvula		238						125							363
Micromedidores de 1/2"(piso) instalado sin caja sin válvula	5.000						1.750								6.750
Kit de reparación de Micromedidores de 1/2"(piso) instalado sin caja sin válvula		250						88							338
Micromedidores de 1/2"(pared) instalado sin caja	1.250						1.250								2.500
Kit de reparación de Micromedidores de 1/2"(pared) instalado sin caja		63						63							125
Micromedidores de 1/2"(piso) instalado con caja	9.500						8.000								17.500
Kit de reparación de Micromedidores de 1/2"(piso) instalado con caja		475						400							875
Micromedidores 1"															0
Kit de reparación de Micromedidores 1"															0
TOTAL DE MEDIDORES	**20.500**	**1.025**					**13.500**	**675**							**35.700**

Lote N° 3

Tipo de Conexión de micromedidores	Plazo de Entrega Año 1 (meses)													TOTAL
	1	2	3		4	5	6	7	8	9	10	11	12	
			Cantidad de medidores	Cantidad de kit de Reparación										
MEDIDORES WOLTMAN DE 2"			580											580
Kit de reparación de MEDIDORES WOLTMAN DE 2"				29										29
MEDIDORES WOLTMAN DE 4"			25											25
Kit de reparación de MEDIDORES WOLTMAN DE 4"				2										2
MEDIDORES WOLTMAN DE 6"			5											5
Kit de reparación de MEDIDORES WOLTMAN DE 6"				1										1
TOTAL DE MEDIDORES			**610**	**32**										**642**

Debe decir:

1.1 Lista de Bienes

Lote Nro. 1

N° de Artículo	Descripción de los Bienes	Cantidad	Unidad física	Lugar de Entrega Final Según se Indica en los DDL	Fecha de Entrega (de acuerdo a los *Incoterms*)
1	Micromedidores de piso de ½''en caja Existente sin Válvula de bronce (Medidor de 15mm)	15.000	Unidades	Asunción y Gran Asunción	"De acuerdo con lo indicado en el Plan de Entregas incluido a continuación de esta lista de Bienes"
2	Micromedidores de piso de ½'' en caja existente con Válvula de Bronce (Medidor de 15mm)	7.000	Unidades	Asunción y Gran Asunción	"De acuerdo con lo indicado en el Plan de Entregas incluido a continuación de esta lista de Bienes"
3	Micromedidores de piso de ½'' con caja de plástico (Medidor de 15mm)	15.000	Unidades	Asunción y Gran Asunción	"De acuerdo con lo indicado en el Plan de Entregas incluido a continuación de esta lista de Bienes"
4	Micromedidores de Pared de ½ '' (Medidor 15mm)	15.000	Unidades	Asunción y Gran Asunción	"De acuerdo con lo indicado en el Plan de Entregas incluido a continuación de esta lista de Bienes"

Lote Nro. 2

N° de Artículo	Descripción de los Bienes	Cantidad	Unidad física	Lugar de Entrega Final Según se Indica en los DDL	Fecha de Entrega (de acuerdo a los *Incoterms*)
1	Micromedidores de piso de ½''en caja Existente sin Válvula de bronce (Medidor de 15mm)	15.000	Unidades	Asunción y Gran Asunción	"De acuerdo con lo indicado en el Plan de Entregas incluido a continuación de esta lista de Bienes"
2	Micromedidores de piso de ½'' en caja existente con Válvula de Bronce (Medidor de 15mm)	7.000	Unidades	Asunción y Gran Asunción	"De acuerdo con lo indicado en el Plan de Entregas incluido a continuación de esta lista de Bienes"
3	Micromedidores de piso de ½'' con caja de plástico (Medidor de 15mm)	15.000	Unidades	Asunción y Gran Asunción	"De acuerdo con lo indicado en el Plan de Entregas incluido a continuación de esta lista de Bienes"
4	Micromedidores de Pared de ½ '' (Medidor 15mm)	15.000	Unidades	Asunción y Gran Asunción	"De acuerdo con lo indicado en el Plan de Entregas incluido a continuación de esta lista de Bienes"

Lote Nro. 3

N° de Artículo	Descripción de los Bienes	Cantidad	Unidad física	Lugar de Entrega Final Según se Indica en los DDL	Fecha de Entrega (de acuerdo a los *Incoterms*)
1	Micromedidores conexión de piso de 1¨(Medidor 25mm)	4.700	Unidades	Asunción y Gran Asunción	"De acuerdo con lo indicado en el Plan de Entregas incluido a continuación de esta lista de Bienes"
2	Medidores de conexión de piso Woltman de 2''	580	Unidades	Asunción y Gran Asunción	"De acuerdo con lo indicado en el Plan de Entregas incluido a continuación de esta lista de Bienes"
3	Medidores de conexión de piso Woltman de 4''	25	Unidades	Asunción y Gran Asunción	"De acuerdo con lo indicado en el Plan de Entregas incluido a continuación de esta lista de Bienes"
4	Medidores de conexión de piso Woltman de 6''	5	Unidades	Asunción y Gran Asunción	"De acuerdo con lo indicado en el Plan de Entregas incluido a continuación de esta lista de Bienes"

1.2 Plan de Entrega

Lote N° 1

Tipo de Conexión de micromedidores	PLAZOS DE ENTREGA - Año 1 (meses)												
	1	2	3	4	5	6	7	8	9	10	11	12	Totales
Micromedidores de 1/2"(piso) instalado sin caja sin válvula			3.000					4.750					7.750
Micromedidores de 1/2"(piso) instalado sin caja con válvula			1.500					2.500					4.000
Micromedidores de 1/2"(pared) instalado sin caja			8.250					4.250					12.500
Micromedidores de 1/2"(piso) instalado con caja			2.500					3.000					5.500
TOTAL MEDIDORES			**15.250**					**14.500**					**29.750**

Tipo de Conexión de micromedidores	PLAZOS DE ENTREGA - Año 2 (meses)												
	13	14	15	16	17	18	19	20	21	22	23	24	Totales
Micromedidores de 1/2"(piso) instalado sin caja sin válvula	4.750					2.500							7.250
Micromedidores de 1/2"(piso) instalado sin caja con válvula	2.000					1.000							3.000
Micromedidores de 1/2"(pared) instalado sin caja	1.250					1.250							2.500
Micromedidores de 1/2"(piso) instalado con caja	4.500					5.000							9.500
TOTAL MEDIDORES	**12.500**	**0**	**0**	**0**	**0**	**9.750**	**0**	**0**	**0**	**0**	**0**	**0**	**22.250**

Lote N° 2

Tipo de Conexión de micromedidores	PLAZOS DE ENTREGA - Año 1 (meses)												
	1	2	3	4	5	6	7	8	9	10	11	12	Totales
Micromedidores de 1/2"(piso) instalado sin caja sin válvula			3.000					4.750					7.750
Micromedidores de 1/2"(piso) instalado sin caja con válvula			1.500					2.500					4.000
Micromedidores de 1/2"(pared) instalado sin caja			8.250					4.250					12.500
Micromedidores de 1/2"(piso) instalado con caja			2.500					3.000					5.500
TOTAL MEDIDORES			**15.250**					**14.500**					**29.750**

Tipo de Conexión de micromedidores	PLAZOS DE ENTREGA - Año 2 (meses)												
	13	14	15	16	17	18	19	20	21	22	23	24	Totales
Micromedidores de 1/2"(piso) instalado sin caja sin válvula	4.750					2.500							7.250
Micromedidores de 1/2"(piso) instalado sin caja con válvula	2.000					1.000							3.000
Micromedidores de 1/2"(pared) instalado sin caja	1.250					1.250							2.500
Micromedidores de 1/2"(piso) instalado con caja	4.500					5.000							9.500
TOTAL MEDIDORES	**12.500**	**0**	**0**	**0**	**0**	**9.750**	**0**	**0**	**0**	**0**	**0**	**0**	**22.250**

Lote N° 3

Tipo de Conexión de medidores	PLAZO DE ENTREGA - Año 1 (meses)												
	1	2	3	4	5	6	7	8	9	10	11	12	Total
MICROMEDIDORES DE 1"			750		750			1.600		1.600			4.700
MEDIDORES WOLTMAN DE 2"			580										580
MEDIDORES WOLTMAN DE 4"			25										25
MEDIDORES WOLTMAN DE 6"			5										5
TOTAL MEDIDORES			**610**										**610**

Modificación 4:

Sección VI – Lista de Requisitos
3. Especificaciones Técnicas
Capítulo 1 - Suministro Licitado

Donde dice:

- **110.000 (ciento diez mil) Unidades para conexiones de piso de 15 mm (½")**, velocimétricos, con carcasa de latón, Visor plano o 45° de vidrio templado encapsulado, de chorro único, con transmisión magnética, clase metrológica B o superior, PN 10 o superior, **con distancia entre rosca 110 o 115 mm**, **siempre que la distancia total entre acoples sea de 190 mm +/-3 mm**, **válvula anti retorno perdida de carga menor a 1,02 m.c.a., acoples de latón, filtro incorporado**.
  También se aceptarán medidores de transmisión mecánica, clase C, esfera de vidrio templado con contador encapsulado en liquido inerte con anti hongos (con un dispositivo equilibrador de presión de forma de garantizar la independencia del líquido interno con el agua de distribución) a con las características y accesorios citados anteriormente. Todos los modelos deberán contar con certificación de sus características metrológicas según el punto 1.1.2 de estas especificaciones, la esfera, el mecanismo y la carcasa deberán cumplir con los apartados 1.1.3 de estas especificaciones**.**

Debe decir:

- **74.000 (setenta y cuatro mil) Unidades para conexiones de piso de 15 mm (½")**, velocimétricos, con carcasa de latón, Visor plano o 45° de vidrio templado encapsulado, de chorro múltiple, con transmisión magnética, clase metrológica B o superior, PN 10 o superior, **con distancia entre rosca 165 o 190 mm, siempre que la distancia total con o sin extensiones sea de 190 mm con una tolerancia de 3 mm, válvula anti retorno con pérdida de carga menor a 1,02 m.c.a., filtro incorporado**.
  También se aceptarán medidores de transmisión mecánica, clase B o superior, esfera de vidrio templado con contador encapsulado en liquido inerte con anti hongos (con un dispositivo equilibrador de presión de forma de garantizar la independencia del líquido interno con el agua de distribución) a con las características y accesorios citados anteriormente. Todos los modelos deberán contar con certificación de sus características metrológicas según el punto 1.1.2 de estas especificaciones, la esfera, el mecanismo y la carcasa deberán cumplir con los apartados 1.1.3 de estas especificaciones**.**

Modificación 5:

Sección VI – Lista de Requisitos
3. Especificaciones Técnicas
Capítulo 1 - Suministro Licitado

Donde dice:

- **30.000 (treinta mil) Unidades para conexiones de pared 15 mm (½"),** velocimetricos, con carcasa de latón, Visor a 45°, con giro 350 o 360° del visor para facilitar la lectura, de chorro único, con transmisión magnética, clase metrológica B o superior, PN 10 o superior, **con distancia entre rosca 110 o 115 mm, siempre que la distancia total entre acoples sea de 190 mm +3 mm, válvula anti retorno perdida de carga menor a 1,02 m.c.a., acoples de latón, filtro incorporado** y deberán contar con certificación de sus características metrológicas según el punto 1.1.2 de estas especificaciones, con visor 45° de vidrio templado o acrílico.
  También se aceptarán medidores de transmisión mecánica, clase C en posición horizontal y clase B en vertical o inclinada, esfera plana de vidrio templado con contador encapsulado en liquido inerte (con un dispositivo equilibrador de presión de forma de garantizar la independencia del líquido interno con el agua de distribución) con los accesorios citados anteriormente. La esfera, el mecanismo y la carcasa deberán cumplir con los apartados 1.1.3 de estas especificaciones.

Debe decir:

- **30.000 (treinta mil) Unidades para conexiones de pared 15 mm (½"),** velocimetricos, con carcasa de latón, Visor a 45°, con giro 350 o 360° del visor para facilitar la lectura, de chorro múltiple, con transmisión magnética, clase metrológica B o superior, PN 10 o superior, **con distancia entre rosca 165 o 190 mm, siempre que la distancia total con o sin extensiones sea de 190 mm con una tolerancia de 3 mm, válvula anti retorno perdida de carga menor a 1,02 m.c.a., filtro incorporado** y deberán contar con certificación de sus características metrológicas según el punto 1.1.2 de estas especificaciones, con visor 45° de vidrio templado o acrílico.
  También se aceptarán medidores de transmisión mecánica, clase C en posición horizontal y clase B en vertical o inclinada, esfera plana de vidrio templado con contador encapsulado en liquido inerte (con un dispositivo equilibrador de presión de forma de garantizar la independencia del líquido interno con el agua de distribución) con los accesorios citados anteriormente. La esfera, el mecanismo y la carcasa deberán cumplir con los apartados 1.1.3 de estas especificaciones.

Modificación 6:

Sección VI – Lista de Requisitos
3. Especificaciones Técnicas
Capítulo 1 - Suministro Licitado

Donde dice:

- **ACCESORIOS DE INSTALACIÓN**

IMPORTANTE: TODOS LOS ACCESORIOS DEBERÁN CUMPLIR CON LAS NORMAS DE CALIDAD TALES COMO: ISO, O NBR, O IRAM U OTRAS HOMOLOGADAS A LAS MISMAS.

El Proveedor deberá entregar el Producto instalado, con todos los accesorios y materiales necesarios de acuerdo a cada tipo de instalación.

Debe decir:

- **ACCESORIOS DE INSTALACIÓN**

IMPORTANTE: TODOS LOS ACCESORIOS DEBERÁN CUMPLIR CON LAS NORMAS DE CALIDAD TALES COMO: ISO, O NBR, O IRAM U OTRAS HOMOLOGADAS A LAS MISMAS.

El Proveedor deberá entregar el Producto instalado, con todos los accesorios y materiales necesarios de acuerdo a cada tipo de instalación.
Se deberá tener en cuenta para la cotización que los acoples de latón deberán considerarse únicamente en los medidores de pared de ½" y de piso de ½" con cambio de caja, totalizando 60.000 (sesenta mil) medidores.

Modificación 7:

Sección VI. Lista de Requisitos
3. Especificaciones Técnicas
Capítulo 1 - Suministro Licitado
1.3 Características Tecnológicas de los micromedidores de ½" y 1"
1.3.3 Carcazas.

Donde dice:

1.3.3.1. Las carcasas deberán ser construidas en latón y estandarizadas conforme a las normas NBR 8194 o EN 14154 o DIN ISO 4064, u otra norma internacional.
El Proveedor deberá presentar los Kits de reparación.
Las carcasas deben ser capaces de soportar las variaciones de presión características del servicio (presión máxima de trabajo 10 bar piso y pared)**,** las variaciones de temperatura y la luz solar directa sin que se afecte su estanqueidad, apariencia, así como la calidad metrológica del medidor. La

distancia entre las roscas con los acoples deberá llegar a los 190 mm., con una tolerancia de 3 mm.

Además el Proveedor deberá presentar certificado que garantice que el producto ofrecido no afecta la calidad, ni la potabilidad del agua, pudiendo la ESSAP S.A. efectuar los ensayos bromatológicos y físico-químicos necesarios para determinar tal condición, sin que esto exima de la responsabilidad que le corresponda al Proveedor.

Debe decir:

1.3.3.1. Las carcasas deberán ser construidas en latón y estandarizadas conforme a las normas NBR 8194 o EN 14154 o DIN ISO 4064, u otra norma internacional.

Las carcasas deben ser capaces de soportar las variaciones de presión características del servicio (presión máxima de trabajo 10 bar piso y pared)**,** las variaciones de temperatura y la luz solar directa sin que se afecte su estanqueidad, apariencia, así como la calidad metrológica del medidor. La distancia entre las roscas con o sin extensiones deberá llegar a los 190 mm., con una tolerancia de 3 mm.

Además el Proveedor deberá presentar certificado que garantice que el producto ofrecido no afecta la calidad, ni la potabilidad del agua, pudiendo la ESSAP S.A. efectuar los ensayos bromatológicos y físico-químicos necesarios para determinar tal condición, sin que esto exima de la responsabilidad que le corresponda al Proveedor.

Modificación 8:

Sección VI. Lista de Requisitos
3. Especificaciones Técnicas
Capítulo 1 - Suministro Licitado
1.3 Características Tecnológicas de los micromedidores de ½" y 1"
1.3.3 Carcazas.

Donde dice:

1.3.3.5. La longitud de la carcasa será de 110 mm ó 115 mm sin acoples roscas, y con acople deberán llegar a los 190 mm. + tolerancia de 3 mm.

Debe decir:

1.3.3.5. La longitud de la carcasa será de 165 mm ó 190 mm entre roscas, o llegar a los 190 mm. con extensiones, con una tolerancia de 3 mm.

Modificación 9:

Sección VI. Lista de Requisitos
3. Especificaciones Técnicas
Capítulo 1 - Suministro Licitado
1.6 ESPECIFICACIONES PARA LA INSTALACIÓN DE LOS MICROMEDIDORES Y MEDIDORES

Donde dice:
1.6.2. Colocación de los KIT' s sobre CONEXIONES EXISTENTES

Debe decir:
1.6.2. Colocación de los MEDIDORES sobre CONEXIONES EXISTENTES

La ESSAP S.A. proveerá los manuales de instalación de medidores con sus accesorios.

Modificación 10:

Sección VI. Lista de Requisitos
2. Especificaciones Técnicas
Capítulo 1 - Suministro Licitado
1.6 ESPECIFICACIONES PARA LA INSTALACIÓN DE LOS MICROMEDIDORES Y MEDIDORES
1.6.2.1 Instalación de medidores de pared:

Donde dice:

Pruebas Hidráulicas:
La estanqueidad del KIT deberá ser probada por el Proveedor y verificada por el Comprador.

Debe decir:

Pruebas Hidráulicas:
La prueba de estanqueidad del KIT deberá ser realizada por el Proveedor y verificada por el Comprador o su representante, según el manual de prueba hidráulica proveído por la ESSAP S.A.

Modificación 11:

Sección VI. Lista de Requisitos
3. Especificaciones Técnicas
Capítulo 1 - Suministro Licitado
1.6 ESPECIFICACIONES PARA LA INSTALACIÓN DE LOS MICROMEDIDORES Y MEDIDORES
1.6.2.4. Etapas de cambio de Cajas de medidor Domiciliario.
Etapa 2

Donde dice:

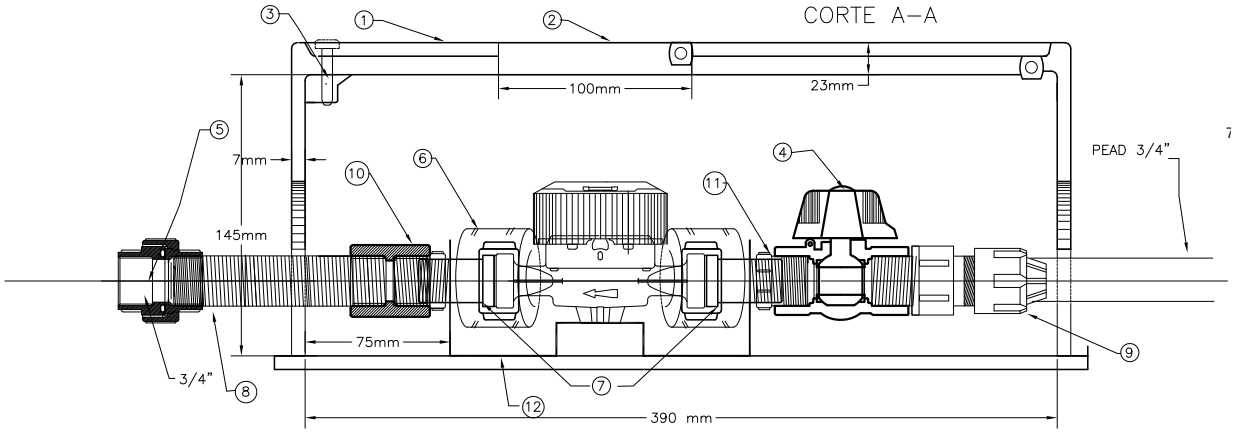

1.– Tapa principal de la caja para medidor
2.– Tapa del Visor rebatible para la lectura
3.– Tornillo para cierre (tornillo de seguridad)
4.– Válvula de PVC esférica de 3/4"
5.– Unión doble roscable de 3/4"
6.– Precintos de Seguridad de Plástico (2 unid)
7.– Racord de bronce o latón (acoples) de 3/4"" a ½" (2 unid)
8.– Caño de PVC 3/4" roscable para ajuste del sistema
9.– Accesorio de Compresión de PP Rosca Macho 25x ¾"
10.– Unión Sencilla de PVC de ¾"
11.– Bujes de Reducción de PVC de ¾" a ½" (2 unidades)
12.– Soporte de Acero Inox. para fijación del medidor a la base de caja

Material: Para la Tapa: 70% de Nylon 6.6 con adición de 30% de Fibra de Vidrio como refuerzo y aditivos con carga de UV en las proporciones indicadas por el fabricante del aditivo según la perspectiva de vida útil de la misma (10 años).
Cuerpo: podrá ser del mismo material que el de la tapa o de polipropileno con adición de fibra de vidrio como refuerzo siempre y cuando se garanticen las mismas propiedades físicas y mecánicas del conjunto.

Obs.: Entrada de la red PE 3/4" – Salida domiciliaria 3/4"
El Medidor Velocimétrico de chorro único y sus acoples no forman parte del kit caja de piso.

Debe decir:

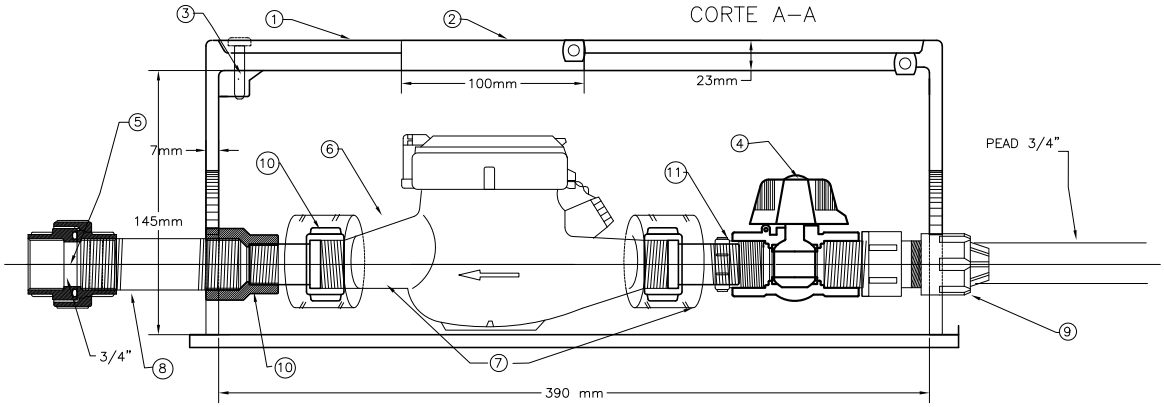

1.– Tapa principal de la caja para medidor
2.– Tapa del Visor rebatible para la lectura
3.– Tornillo para cierre (tornillo de seguridad)
4.– Válvula de PVC esférica de 3/4"
5.– Unión doble roscable de 3/4"
6.– Precintos de Seguridad de Plástico (2 unid)
7.– Racord de bronce o latón (acoples) de 3/4"" a ½" (2 unid)
8.– Caño de PVC 3/4" roscable para ajuste del sistema
9.– Accesorio de Compresión de PP Rosca Macho 25x ¾"
10.– Cupla de reducción de PVC de ¾" a 1/2"
11.– Bujes de Reducción de PVC de ¾" a ½" (1 unidad)

Material: Para la Tapa: 70% de Nylon 6.6 con adición de 30% de Fibra de Vidrio como refuerzo y aditivos con carga de UV en las proporciones indicadas por el fabricante del aditivo según la perspectiva de vida útil de la misma (10 años).
Cuerpo: podrá ser del mismo material que el de la tapa o de polipropileno con adición de fibra de vidrio como refuerzo siempre y cuando se garanticen las mismas propiedades físicas y mecánicas del conjunto.

Obs.: Entrada de la red PE 3/4" – Salida domiciliaria 3/4"
El Medidor Velocimétrico de chorro Múltiple y sus acoples no forman parte del kit caja de piso

Modificación 12:

Sección VI. Lista de Requisitos
3. Especificaciones Técnicas
Capítulo 1 - Suministro Licitado
1.8. Planilla de Datos Garantizados

Donde dice:

1.8.1 Micromedidores de ½" de piso.

PLANILLA DE DATOS GARANTIZADOS					
N°	**DESCRIPCIÓN**			**ESPECIFICACIONES TÉCNICAS**	**GARANTIZADO FABRICANTE**
7	Característica del Equipo	Características Constructivas	Medidores de piso velocimétricos con carcasa de latón para agua de 15 mm (1/2") de diámetro, con sus conectores (acoples) de latón, filtro y válvula de retención incluidos,	Si	
			Los medidores deberán ser entregados con carcasa con superficie resistente al rayado, con pintura epóxica color Negro. Transmisión magnética de polos magnéticos contra manipulación externa ***o mecánica***	Si	

Debe decir:

1.8.1 Micromedidores de ½" de piso.

PLANILLA DE DATOS GARANTIZADOS					
N°	**DESCRIPCIÓN**			**ESPECIFICACIONES TÉCNICAS**	**GARANTIZADO FABRICANTE**
1	MARCA				
2	FABRICANTE				
3	TIPO				
4	PROCEDENCIA				
5	NORMA DEL FABRICANTE		Denominación	OIML R49-1,2,3 o CEE o INMETRO BRASIL	
			Adjunta copia de Normas	No	
6	Condición de servicio	Instalación		Según ítem 1.6.2.2, 1.6.2.3, 1.6.2.4 y esquema 2.4.1	
		Apto para funcionar bajo condiciones ambientales		Si	
7	Característica del Equipo	Características Constructivas	Medidores de piso velocimétricos con carcasa de latón para agua de 15 mm (1/2") de diámetro, con filtros y válvula de retención incluidos.	Si	
			Chorro MULTIPLE	Si	
			Transmisión magnética de polos magnéticos contra manipulación externa **o transmisión MECÁNICA.**	Si	
			Dispositivo indicador expresado en metros cúbicos y sin retorno manual a cero.	Si	
			Clase Metrológica mínima B ó superior, Aprobación CEE o INMETRO BRASIL, u OIML R49 1 - 2.	Si	
			Deberán cumplir con las dimensiones del medidor y roscas de acuerdo a la Normas, NBR 8194, EN 14154 o ISO u otras homologadas a las mismas	Si	
			Las carcasas deberán poseer una flecha en ambos lados del medidor, en relieve o grabadas, indicando el sentido de circulación del agua.	Si	
			Las piezas deberán presentar una superficie regular y deberán estar construidas de un material plástico resistente a temperaturas de hasta 50°C y a rayos UV.	Si	
			Las carcasas para la versión de piso deberán ser construidas en material latón.	Si	
			Los medidores deberán ser entregados con carcasa con superficie resistente al rayado, con pintura epóxica color **NEGRO.**	Si	
			Independientemente del sistema de medición adoptado, la menor graduación de precisión del medidor deberá ser menor o igual a 0,0001 m3 y la mayor capacidad de indicación será igual o mayor a 9.999 m3.	Si	
			La rotación de las agujas en las escalas circulares será en sentido horario, y el avance de los tambores será hacia arriba.	Si	
			La altura real o aparente de las cifras alineadas no serán inferiores a 4,0 mm	Si	

PLANILLA DE DATOS GARANTIZADOS					
N°	**DESCRIPCIÓN**			**ESPECIFICACIONES TÉCNICAS**	**GARANTIZADO FABRICANTE**
			El diseño del dispositivo de lectura del medidor deberá presentar una inclinación de 0° o 45° para la versión para piso.	Si	
			El visor (luneta) será encapsulada en acero inox o cobre - vidrio templado transparente o con el contador encapsulado de vidrio templado con líquido protector contra empañamiento y hongos.	Si	
			La temperatura de agua conducida por el medidor es de 30°C.	Si	
			La presión de trabajo deberá ser como mínimo de 10 bars.	Si	
			La pérdida de carga, para los medidores con su filtro colocado, en el caudal máximo, no deberá ser superior a 10 m.c.a.; y en el caudal nominal será como máximo 2.5 m.c.a.	Si	
			El medidor deberá ser provisto de un filtro, construido en un material resistente a la corrosión, con un área filtrante mayor o igual que dos veces la sección de entrada a la cámara del mecanismo de medición y que impida el pasaje de una esfera de 2.5 mm de diámetro.	Si	
8	ALCANCE DEL SUMINISTRO			Según Capitulo 1	Si
9	IDENTIFICACION Y EMBALAJE		Identificación	Según ítem 1.3.7	Si
			Embalaje	Según ítem 1.4.3	Si
10	DOCUMENTACIÓN E INFORMACIÓN TÉCNICA A SER SUMINISTRADA POR EL PROVEEDOR		Certificación obtenida correspondiente a la serie INMETRO BRASIL, **o** CEE, **o** OIML R49 1,2		Si
			Certificado de Aprobación del medidor que garantice que los materiales de fabricación son aptos para agua potable y consumo humano.		Si
			Certificado de Aprobación de Modelo ofertado Inmetro Brasil, o OIML, o CEE.		Si

Modificación 13:

Sección VI. Lista de Requisitos
3. Especificaciones Técnicas
Capítulo 1 - Suministro Licitado
1.8. Planilla de Datos Garantizados

Donde dice:

1.8.2 Micromedidores de ½" de pared.

PLANILLA DE DATOS GARANTIZADOS					
N°	**DESCRIPCIÓN**			**ESPECIFICACIONES TÉCNICAS**	**GARANTIZADO FABRICANTE**
7	Característica del Equipo	Características Constructivas	Medidores de pared velocimétricos con carcasa de latón, para agua de 15 mm (1/2") de diámetro, con sus conectores (acoples) de latón, filtro y válvula de retención, incluidos. Transmisión magnética de polos magnéticos contra manipulación externa ***o mecánica***.	Si	

Debe decir:

1.8.2 Micromedidores de ½" de pared.

PLANILLA DE DATOS GARANTIZADOS					
N°	**DESCRIPCIÓN**			**ESPECIFICACIONES TÉCNICAS**	**GARANTIZADO FABRICANTE**
1	MARCA				
2	FABRICANTE				
3	TIPO				
4	PROCEDENCIA				
5	NORMA DEL FABRICANTE		Denominación	OIML R49-1,2,3 o CEE o INMETRO BRASIL	
			Adjunta copia de Normas	No	
6	Condición de servicio	Instalación		Según ítem 1.6.2.2, 1.6.2.3, 1.6.2.4 y esquema 2.4.1	
		Apto para funcionar bajo condiciones ambientales		Si	
7	Característica del Equipo	Características Constructivas	Medidores de piso velocimétricos con carcasa de latón para agua de 15 mm (1/2") de diámetro, con filtros y válvula de retención incluidos.	Si	
			Chorro MULTIPLE	Si	
			Transmisión magnética de polos magnéticos contra manipulación externa **o transmisión MECÁNICA.**	Si	
			Dispositivo indicador expresado en metros cúbicos y sin retorno manual a cero.	Si	
			Clase Metrológica mínima B ó superior, Aprobación CEE o INMETRO BRASIL, u OIML R49 1 - 2.	Si	
			Deberán cumplir con las dimensiones del medidor y roscas de acuerdo a la Normas, NBR 8194, o EN 14154 o ISO u otras homologadas a las mismas	Si	
			Las carcasas deberán poseer una flecha en ambos lados	Si	

PLANILLA DE DATOS GARANTIZADOS					
N°	**DESCRIPCIÓN**			**ESPECIFICACIONES TÉCNICAS**	**GARANTIZADO FABRICANTE**
			del medidor, en relieve o grabadas, indicando el sentido de circulación del agua.		
			Las piezas deberán presentar una superficie regular y deberán estar construidas de un material plástico resistente a temperaturas de hasta 50°C y a rayos UV.	Si	
			Las carcasas para la versión de piso deberán ser construidas en material latón.	Si	
			Los medidores deberán ser entregados con carcasa con superficie resistente al rayado, con pintura epóxica color **NEGRO.**	Si	
			Independientemente del sistema de medición adoptado, la menor graduación de precisión del medidor deberá ser menor o igual a 0,0001 m3 y la mayor capacidad de indicación será igual o mayor a 9.999 m3.	Si	
			La rotación de las agujas en las escalas circulares será en sentido horario, y el avance de los tambores será hacia arriba.	Si	
			La altura real o aparente de las cifras alineadas no serán inferiores a 4,0 mm	Si	
			El diseño del dispositivo de lectura del medidor deberá presentar una inclinación de 0° en clase C o 45° en clase B para la versión de pared.	Si	
			El visor (luneta) será de vidrio templado transparente o acrílico o con el contador encapsulado de vidrio templado con líquido protector contra empañamiento y hongos.	Si	
			La temperatura de agua conducida por el medidor es de 30°C.	Si	
			La presión de trabajo deberá ser como mínimo de 10 bars.	Si	
			La pérdida de carga, para los medidores con su filtro colocado, en el caudal máximo, no deberá ser superior a 10 m.c.a.; y en el caudal nominal será como máximo 2.5 m.c.a.	Si	
			El medidor deberá ser provisto de un filtro, construido en un material resistente a la corrosión, con un área filtrante mayor o igual que dos veces la sección de entrada a la cámara del mecanismo de medición y que impida el pasaje de una esfera de 2.5 mm de diámetro.	Si	
8	ALCANCE DEL SUMINISTRO			Según Capitulo 1	Si
9	IDENTIFICACIÓN Y EMBALAJE		Identificación	Según ítem 1.3.7	Si
			Embalaje	Según ítem 1.4.3	Si
10	DOCUMENTACIÓN E INFORMACIÓN TÉCNICA A SER SUMINISTRADA POR EL PROVEEDOR		Certificación obtenida correspondiente a la serie INMETRO BRASIL, **o** CEE, **o** OIML R49 1,2		Si
			Certificado de Aprobación del medidor que garantice que los materiales de fabricación son aptos para agua potable y consumo humano.		Si
			Certificado de Aprobación de Modelo ofertado Inmetro Brasil, o OIML, o CEE.		Si

Modificación 14:

Sección VI. Lista de Requisitos
3. Especificaciones Técnicas
Capítulo 2 – Planos

Donde dice:

2.1 Caja y Accesorios para medidores de Piso

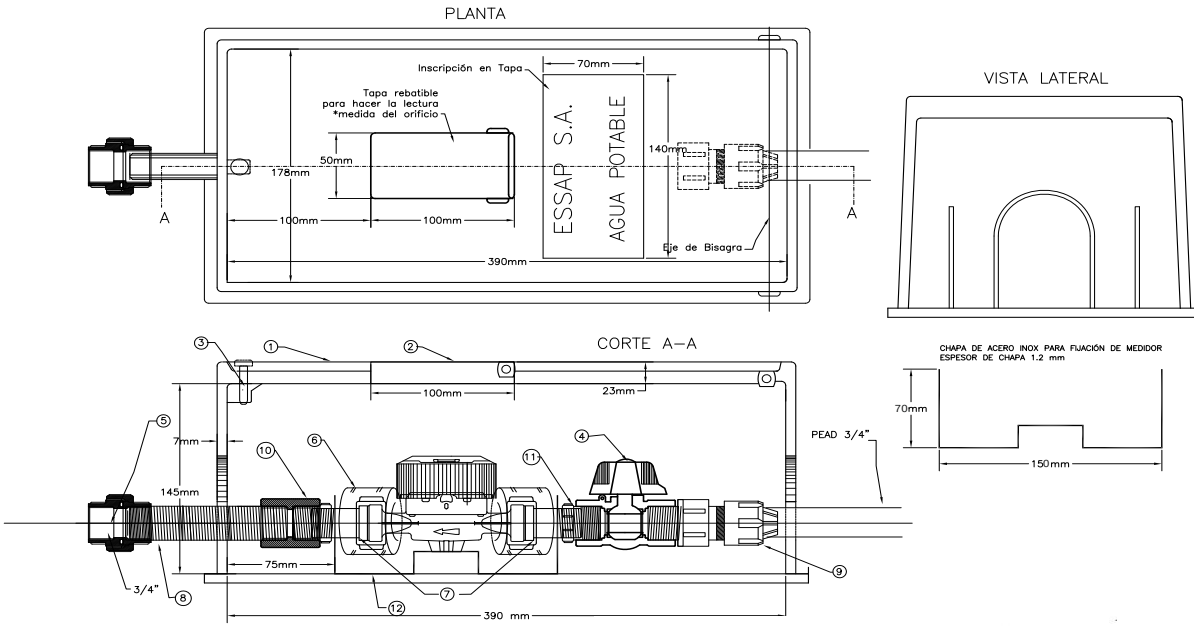

1.– Tapa principal de la caja para medidor
2.– Tapa del Visor rebatible para la lectura
3.– Tornillo para cierre (tornillo de seguridad)
4.– Válvula de PVC esférica de 3/4"
5.– Unión doble roscable de 3/4"
6.– Precintos de Seguridad de Plástico (2 unid)
7.– Racord de bronce o latón (acoples) de 3/4"" a ½" (2 unid)
8.– Caño de PVC 3/4" roscable para ajuste del sistema
9.– Accesorio de Compresión de PP Rosca Macho 25x ¾"
10.– Unión Sencilla de PVC de ¾"
11.– Bujes de Reducción de PVC de ¾" a ½" (2 unidades)
12.– Soporte de Acero Inox. para fijación del medidor a la base de caja

Obs.: Entrada de la red PE 3/4" – Salida domiciliaria 3/4"
El Medidor Velocimétrico de chorro único y sus acoples no forman parte del kit caja

Material: Para la Ta
de 30% de Fibra de
con carga de UV e
fabricante del aditiv
de la misma (10 a
Cuerpo: podrá ser
tapa o de polipropi
como refuerzo sie
mismas propiedades

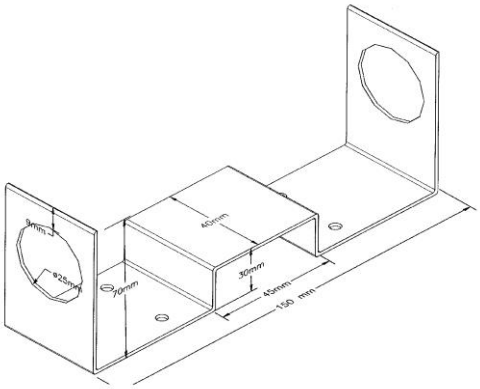

Debe decir:

2.1 Caja y Accesorios para medidores de Piso

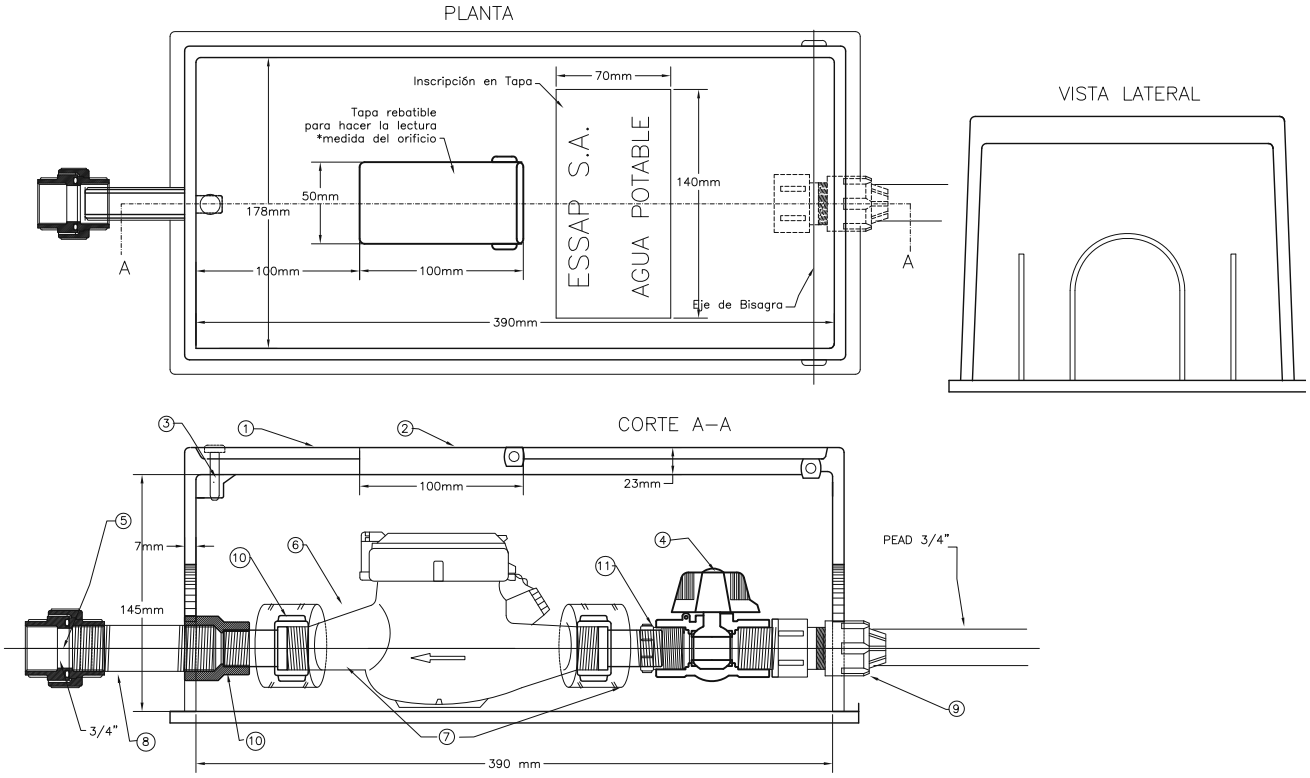

1.– Tapa principal de la caja para medidor
2.– Tapa del Visor rebatible para la lectura
3.– Tornillo para cierre (tornillo de seguridad)
4.– Válvula de PVC esférica de 3/4"
5.– Unión doble roscable de 3/4"
6.– Precintos de Seguridad de Plástico (2 unid)
7.– Racord de bronce o latón (acoples) de 3/4"" a ½" (2 unid)
8.– Caño de PVC 3/4" roscable para ajuste del sistema
9.– Accesorio de Compresión de PP Rosca Macho 25x ¾"
10.– Cupla de reducción de PVC de ¾" a 1/2"
11.– Bujes de Reducción de PVC de ¾" a ½" (1 unidad)

Material: Para la Tapa: 70% de Nylon 6.6 con adición de 30% de Fibra de Vidrio como refuerzo y aditivos con carga de UV en las proporciones indicadas por el fabricante del aditivo según la perspectiva de vida útil de la misma (10 años).
Cuerpo: podrá ser del mismo material que el de la tapa o de polipropileno con adición de fibra de vidrio como refuerzo siempre y cuando se garanticen las mismas propiedades físicas y mecánicas del conjunto.

Modificación 15:

Sección VI. Lista de Requisitos
3. Especificaciones Técnicas
Capítulo 2 – Planos

Donde dice:

2.2 Medidor y sus partes

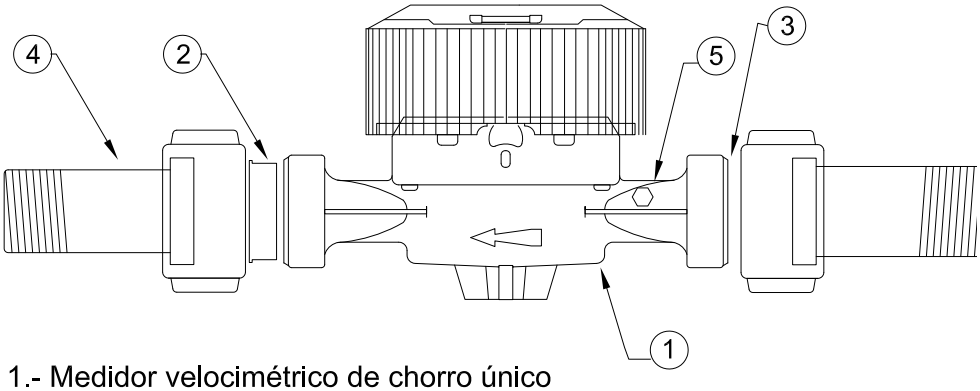

1.- Medidor velocimétrico de chorro único
2.- Válvula anti retorno de flujo
3.- Filtro de entrada
4.- Niples de acople para ajuste y fijación del medidor

Debe decir:

2.2 Medidor y sus partes

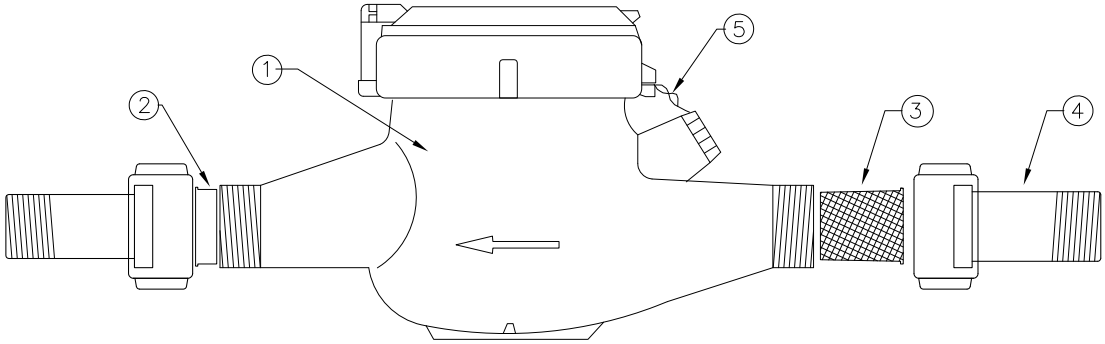

1.– Medidor velocimétrico de chorro múltiple
2.– Válvula anti retorno de flujo
3.– Filtro de entrada
4.– Niples de acople para ajuste y fijación del medidor
5.– Precinto de seguridad

Modificación 16:

Sección VI. Lista de Requisitos
3. Especificaciones Técnicas
Capítulo 2 – Planos

Donde dice:

2.3.2 Esquema del caballete

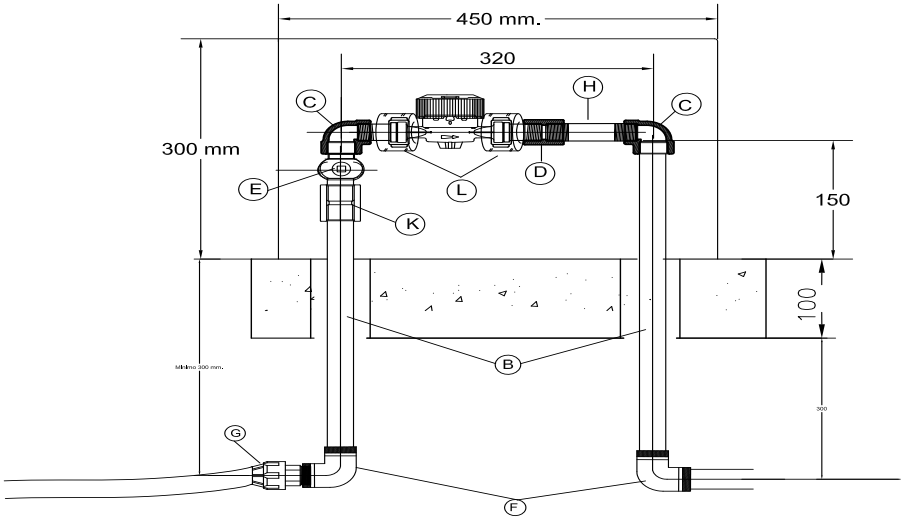

PIEZA Nº	CANTIDAD	DESCRIPCION
A	1	MEDIDOR CORRO ÚNICO
B	2	TUBO PVC Ø 3/4"
C	2	CODO DE REDUCCIÓN 90° PVC 3/4" A 1/2" (RMA)
D	1	UNION SENCILLA DE PVC 1/2" (RMA)
E	1	VALVULA ESFERICA PVC Ø 3/4" CABEZA CUADRADA
F	2	CODO 90° PVC 3/4" (RMA)
G	1	ACCESORIO DE COMPRESIÓN ROSCA MACHO
H	1	TUBO PVC ROSCABLE 1/2" – L= 85 MM
K	1	UNIÓN SENCILLA PVC 3/4" (R.M.A)
L	2	LACRES PLÁSTICOS DE SEGURIDAD
*		CINTA TEFLON UN ROLLO DE 18mm DE ANCHO x 10.00m

REF.:
R.M. : ROSCA MACHO
R.H. : ROSCA HEMBRA
R.M.A.: REFUERZO METALICO DE ALUMINIO
R.M.C.: ROSCA MACHO CONICA

Debe decir:

2.3.2 Esquema del caballete

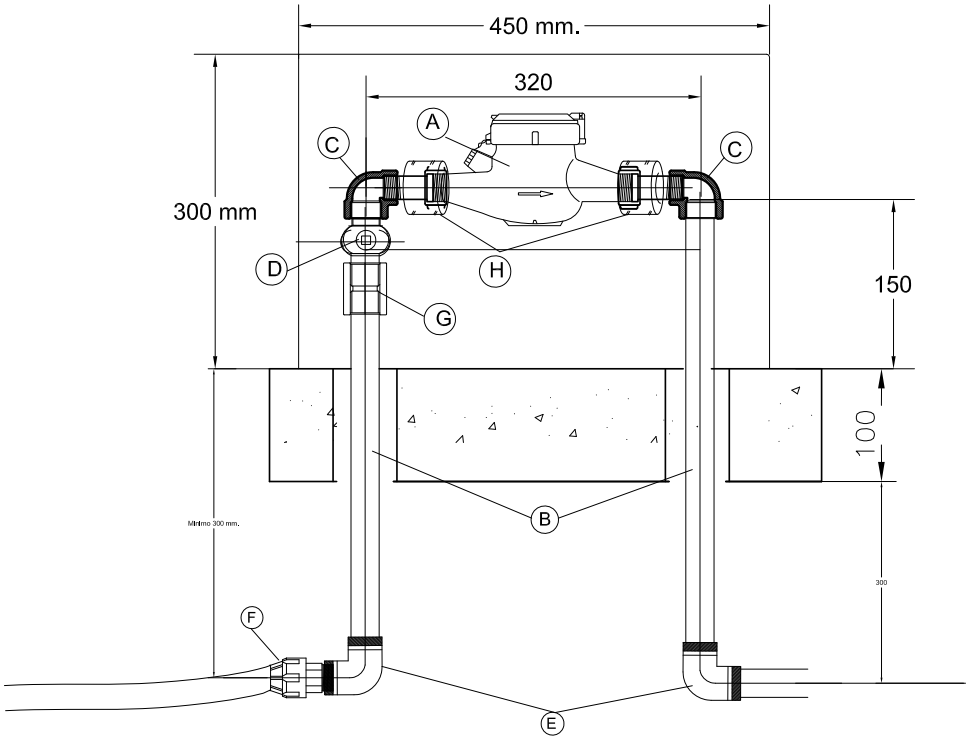

PIEZA N°	CANTIDAD	DESCRIPCION
A	1	MEDIDOR CORRO MÚLTIPLE
B	2	TUBO PVC Ø 3/4"
C	2	CODO DE REDUCCIÓN 90° PVC 3/4" A 1/2"
D	1	VALVULA ESFERICA PVC Ø 3/4" CABEZA CUADRADA
E	2	CODO 90° PVC 3/4" (RMA)
F	1	ACCESORIO DE COMPRESIÓN ROSCA MACHO
G	1	UNIÓN SENCILLA PVC 3/4" (R.M.A)
H	2	LACRES PLÁSTICOS DE SEGURIDAD
*		CINTA TEFLON UN ROLLO DE 18mm DE ANCHO x 10.00m

REF.:

R.M. : ROSCA MACHO
R.H. : ROSCA HEMBRA
R.M.A.: REFUERZO METALICO DE ALUMINIO
R.M.C.: ROSCA MACHO CONICA

Modificación 17:

Sección VI. Lista de Requisitos
3. Especificaciones Técnicas
Capítulo 2 – Planos

Donde dice:

2.4.2 Esquema de instalación.
OBS: Cambio de medidor en caja existente.

Cambio de medidor en caja Existente

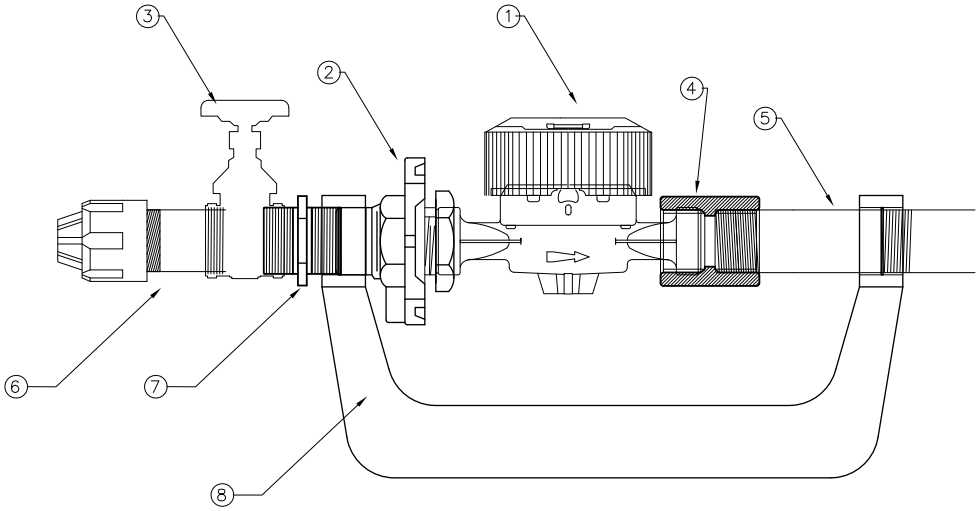

1.– Medidor velocimétrico chorro único
2.– Expansor de latón de ¾"
3.– Válvula de Bronce de ¾" rosca hembra
4.– Unión sencilla de PVC de ¾"
5.– Tubo de PVC Roscable de ¾" L= 80 mm
6.– Accesorio de Compresión de PP Rosca Macho de ¾x25
7.– Alma doble de PVC de ¾"
8.– Yugo de H°F° de ¾""
9.– Arandelas de Goma ¾"

Debe decir:

2.4.2 Esquema de instalación.
OBS: Cambio de medidor en caja existente.

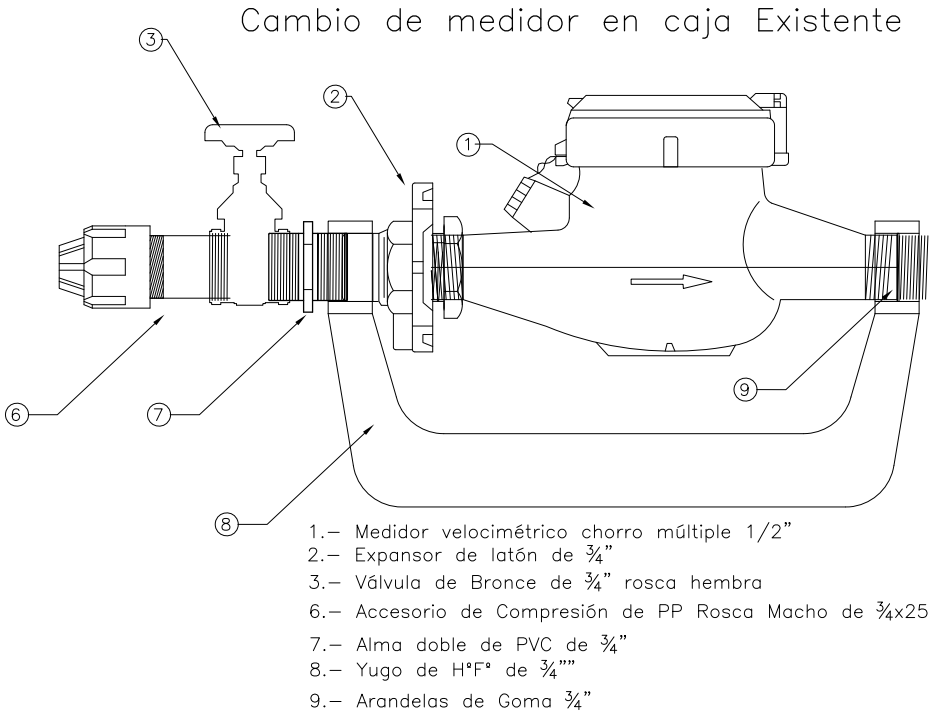

Modificación 18:

Sección VIII – Condiciones Especiales del Contrato

Donde dice:

CGC 1.1(k)	El comprador es: ***Empresa de Servicios Sanitarios del Paraguay S.A. ESSAP S.A.*** ***Dirección: José Berges Nº 516 c/ San José, Asunción Paraguay*** ***Representante: Ing. Andrés Rivarola Casaccia, Presidente del Directorio***

Debe decir:

CGC 1.1(k)	El comprador es: ***Empresa de Servicios Sanitarios del Paraguay S.A. ESSAP S.A.*** ***Dirección: José Berges Nº 516 c/ San José, Asunción Paraguay*** ***Representante: Arq. Osmar Ludovico Sarubbi, Presidente del Directorio***

Modificación 19:

Sección VIII – Condiciones Especiales del Contrato

Donde dice:

CGC 8.1	Para **notificaciones,** la dirección del Comprador será: Atención: **Ing. Andrés Rivarola Casaccia**. Piso/Oficina: José Berges Nº 516 entre San José y Brasil-(Mesa de Entrada; Bloque A) Ciudad: Asunción Código postal: C.C.175 País: Paraguay Teléfono: (0595-21) 225001/3

Debe decir:

CGC 8.1	Para **notificaciones,** la dirección del Comprador será: Atención: **Arq. Osmar Ludovico Sarubbi**. Piso/Oficina: José Berges Nº 516 entre San José y Brasil-(Mesa de Entrada; Bloque A) Ciudad: Asunción Código postal: C.C.175 País: Paraguay Teléfono: (0595-21) 225001/3

Modificación 20:

Sección VIII – Condiciones Especiales del Contrato

Donde dice:

CGC 28.3	El periodo de validez de la Garantía será: El periodo de validez de la Garantía de los bienes entregados – contados a partir de la **Fecha de entrega en el punto final de destino, es: 2(dos) años**. Para fines de la Garantía, los "lugares de destinos finales" serán: En los predios definidos por la ESSAP S.A., la zona abarca Asunción y Gran Asunción, según se detallan en el plano incluido en la Sección VI, Requisitos del Contratante.

Debe decir:

CGC 28.3	El periodo de validez de la Garantía será: El periodo de validez de la Garantía de los bienes entregados – contados a partir de la **Fecha de entrega en el punto final de destino, es: 3(tres) años**. Para fines de la Garantía, los "lugares de destinos finales" serán: En los predios definidos por la ESSAP S.A., la zona abarca Asunción y Gran Asunción, según se detallan en el plano incluido en la Sección VI, Requisitos del Contratante.

02 de octubre de 2013