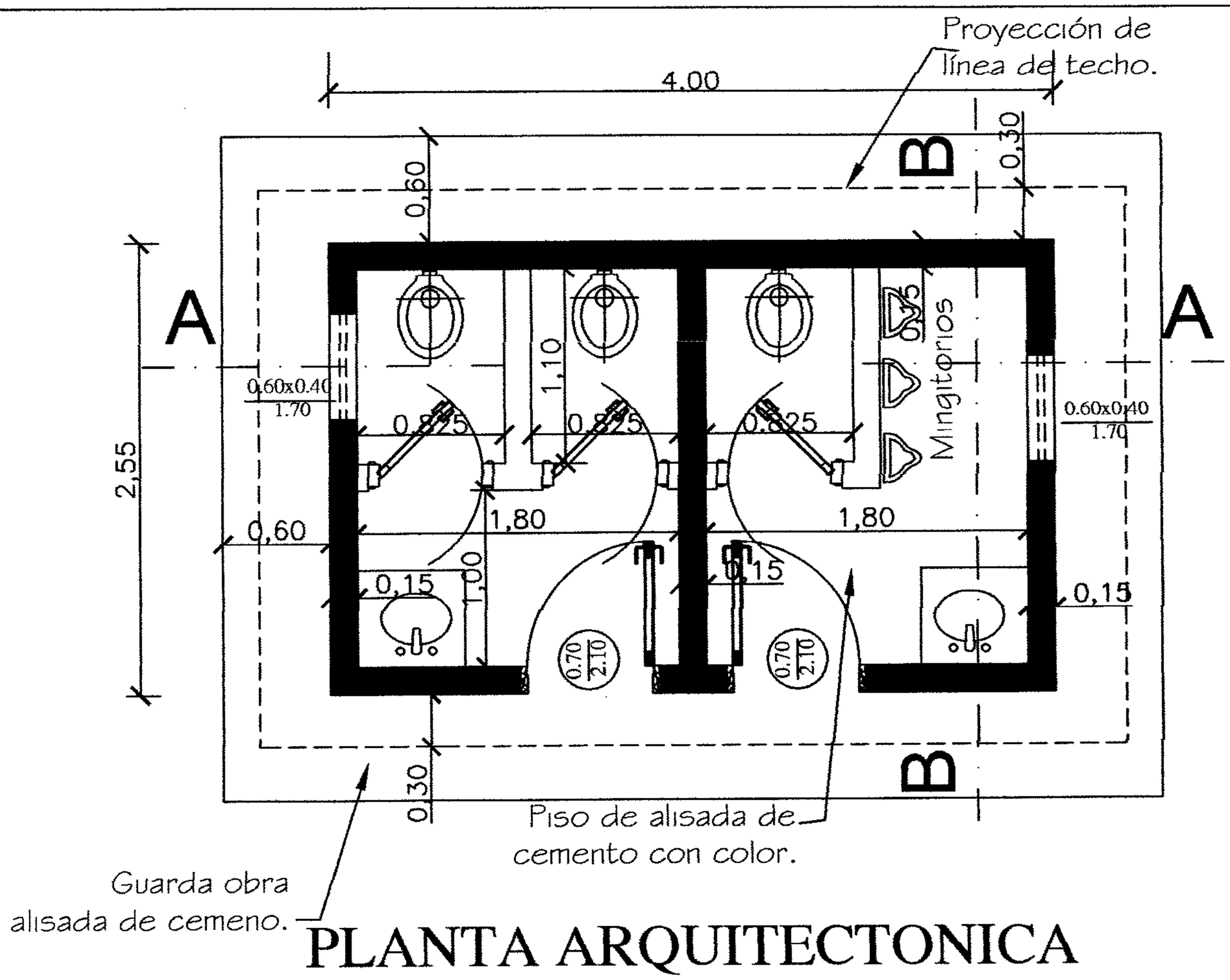


# PLANTA ARQUITECTONICA

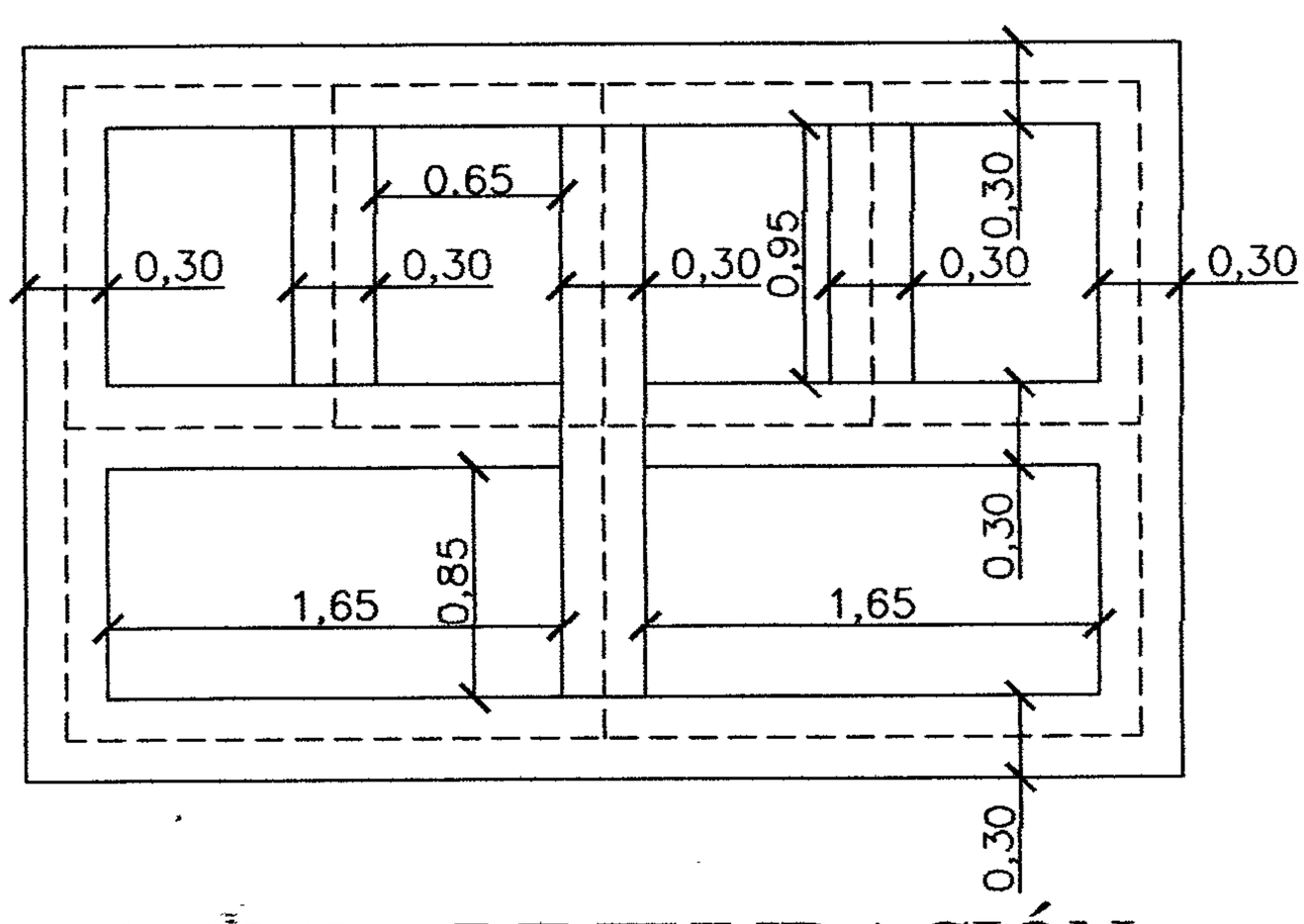


# PLANTA DE FUNDACIÓN

| | | |
|---|---|---|
| MINISTERIO DE EDUCACION Y CULTURA<br>DIRECCIÓN DE INFRAESTRUCTURA | | 01 |
| SSHH tipo 2.55 x 4.00 con techo de tejas | PLANTA ARQUITECTONICA Y DE FUNDACION | Esc.: 1/75 |

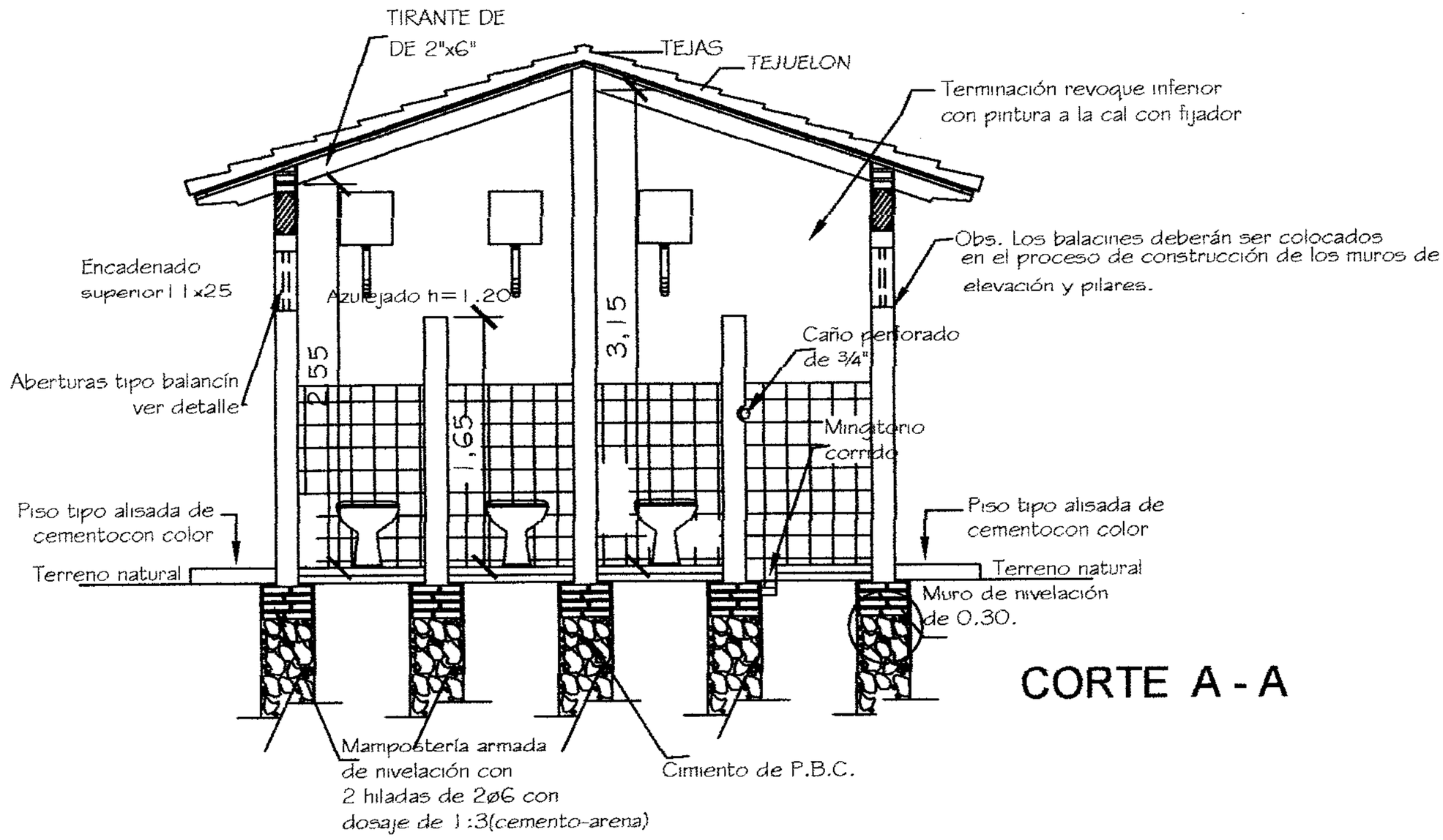


CORTE A - A

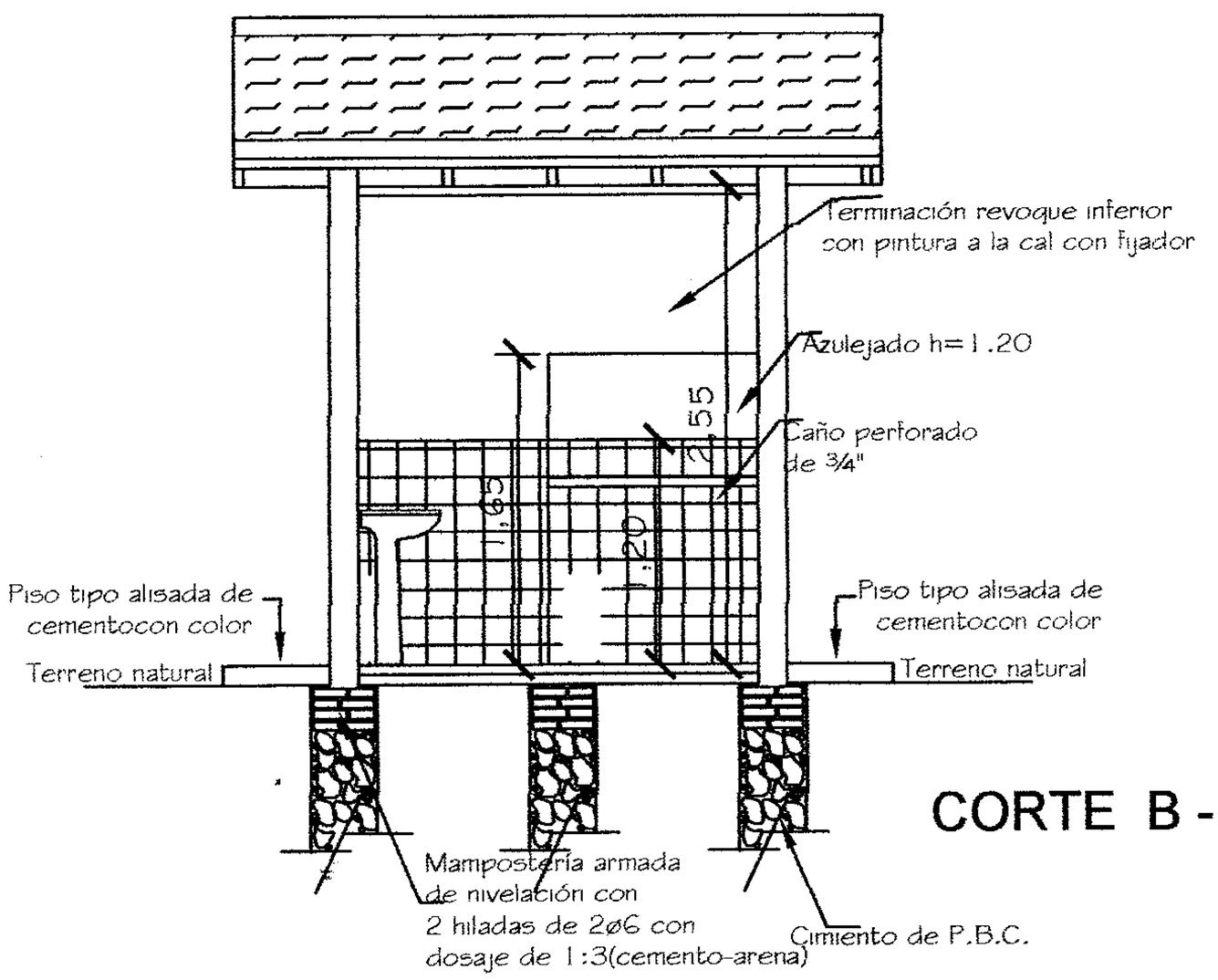


CORTE B - B

| MINISTERIO DE EDUCACION Y CULTURA<br>DIRECCIÓN DE INFRAESTRUCTURA | | 02 |
|---|---|---|
| SSHH tipo 2.55 x 4.00 con techo de tejas | CORTE TRANSVERSAL Y LONGITUDINAL | Esc.: 1/100 |

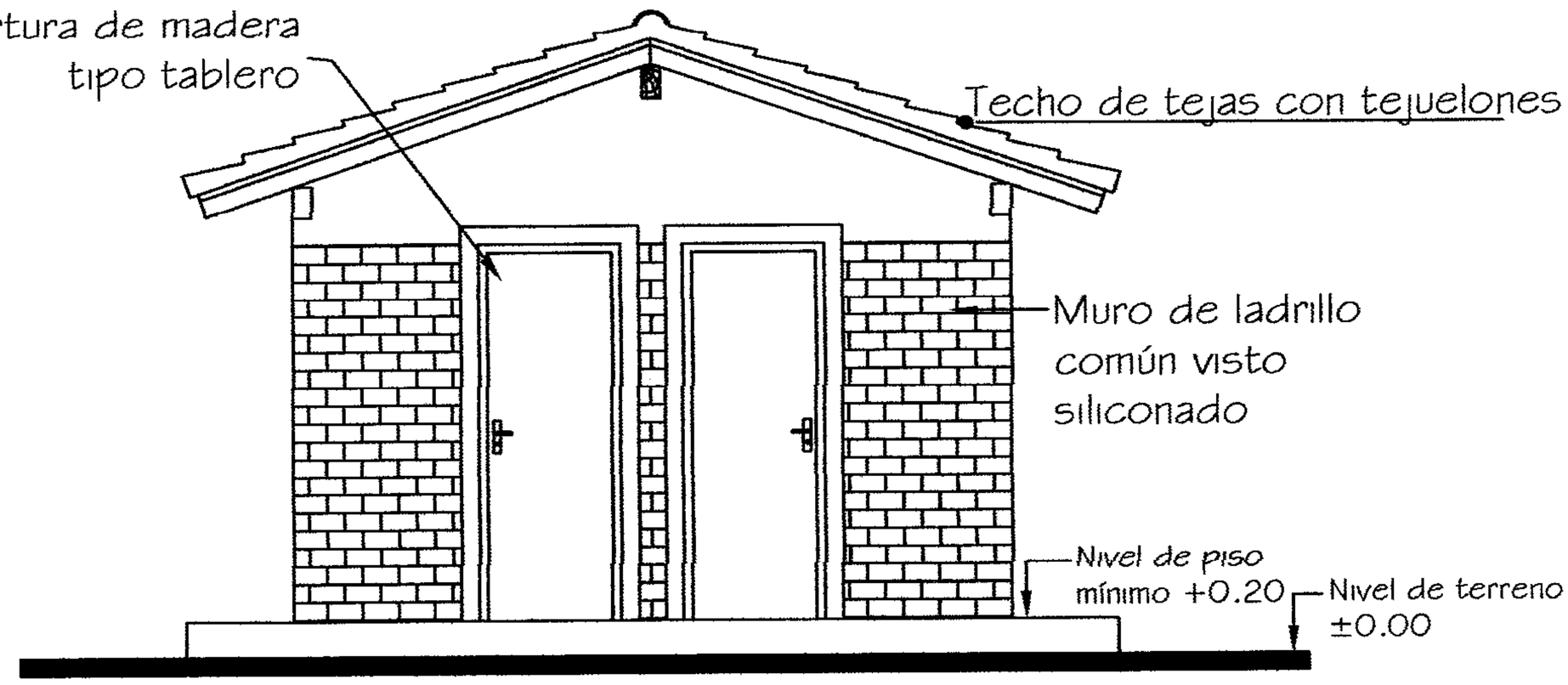

| MINISTERIO DE EDUCACION Y CULTURA<br>DIRECCIÓN DE INFRAESTRUCTURA | | 03 |
|---|---|---|
| SSHH tipo 2.55 x 4.00 con techo de tejas | FACHADA FRONTAL Y LATERAL | Esc.: 1/100 |

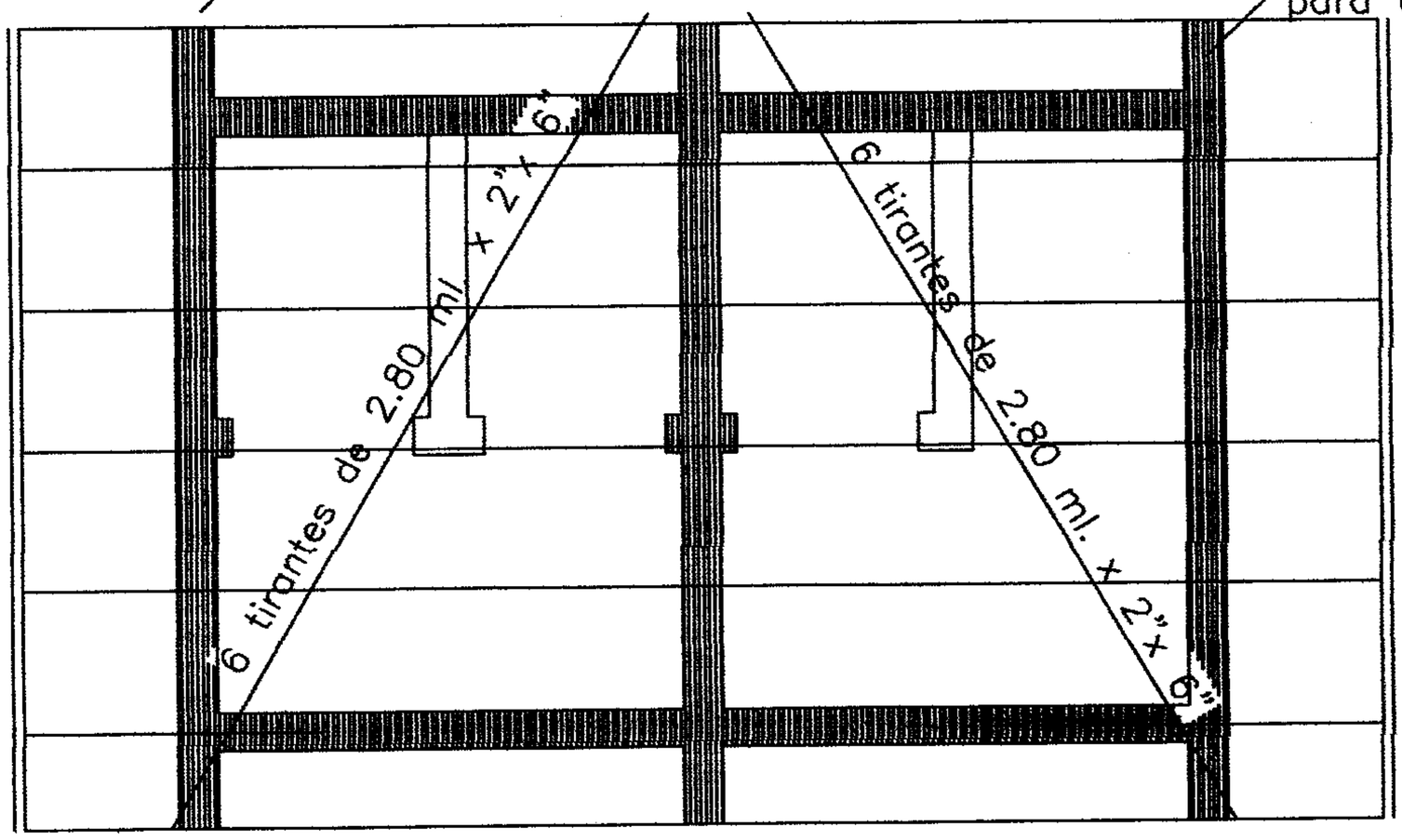


# Planta de techo

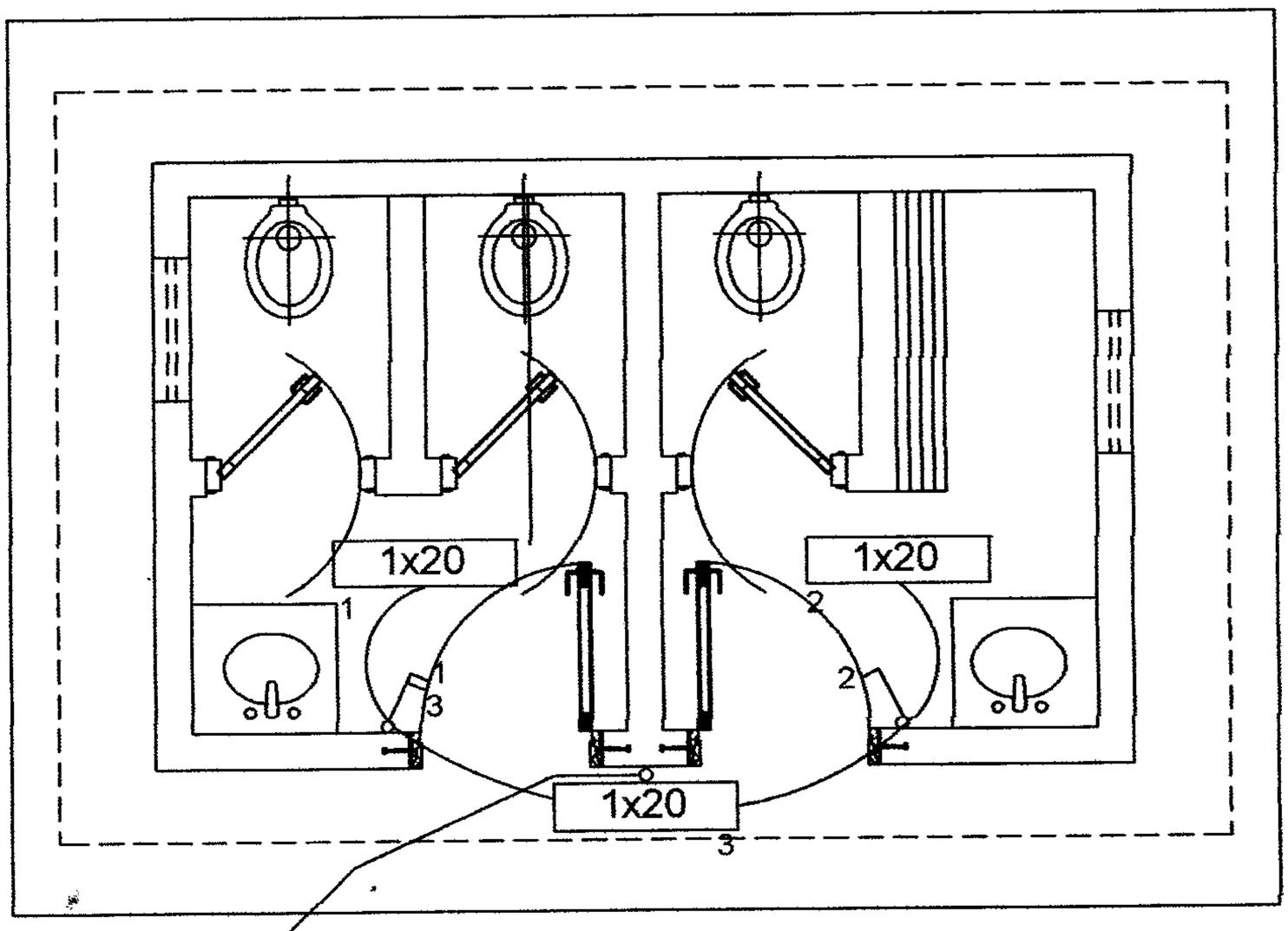


Al Tablero
General.

# Instalación Eléctrica

| MINISTERIO DE EDUCACION Y CULTURA<br>DIRECCIÓN DE INFRAESTRUCTURA | | 04 |
|---|---|---|
| SSHH tipo 2.55 x 4.00 con techo de tejas | PLANTA ESTRUC. TECHO E INST. ELECTRICA | Esc.: 1/75 |

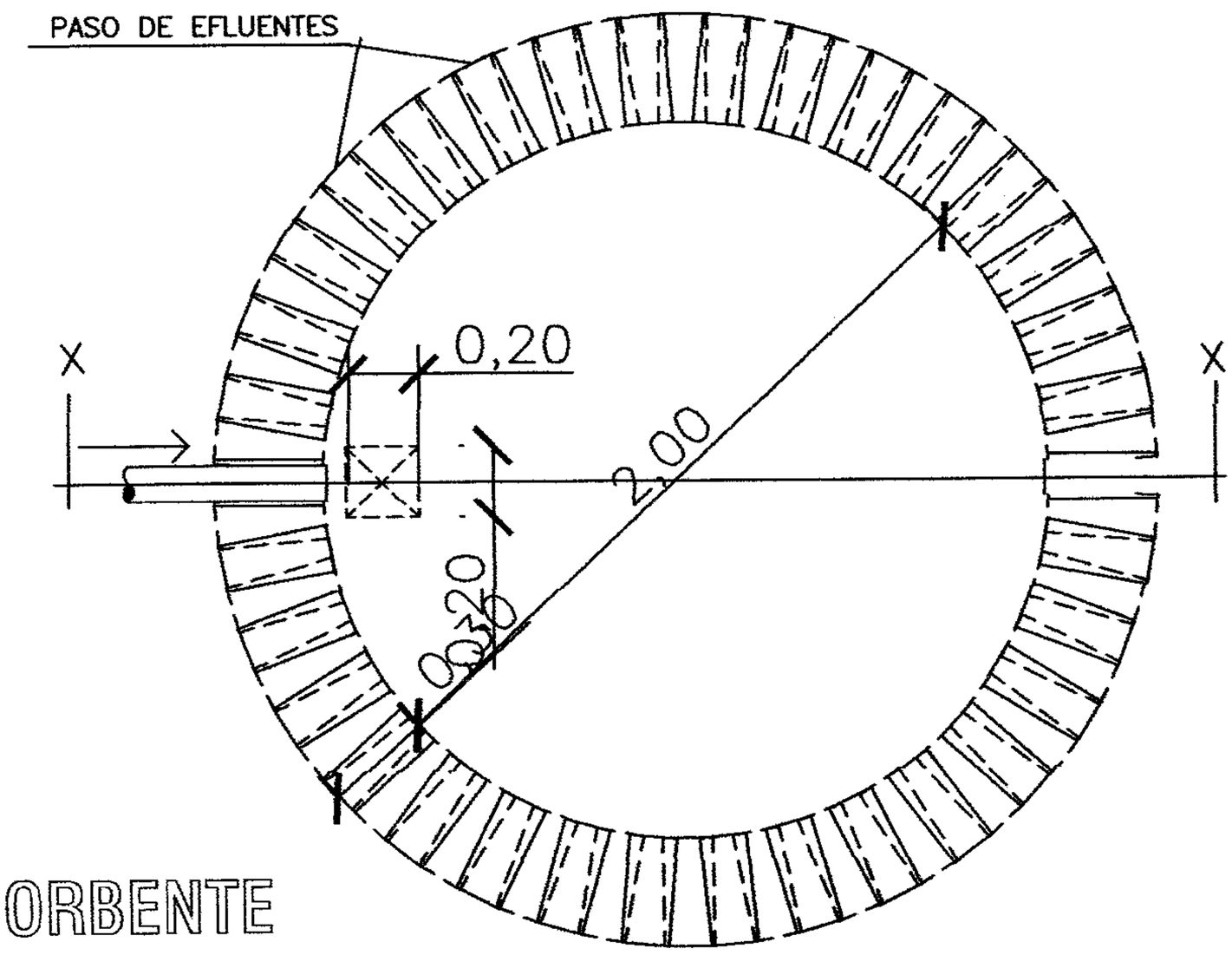


PLANTA
POZO ABSORBENTE

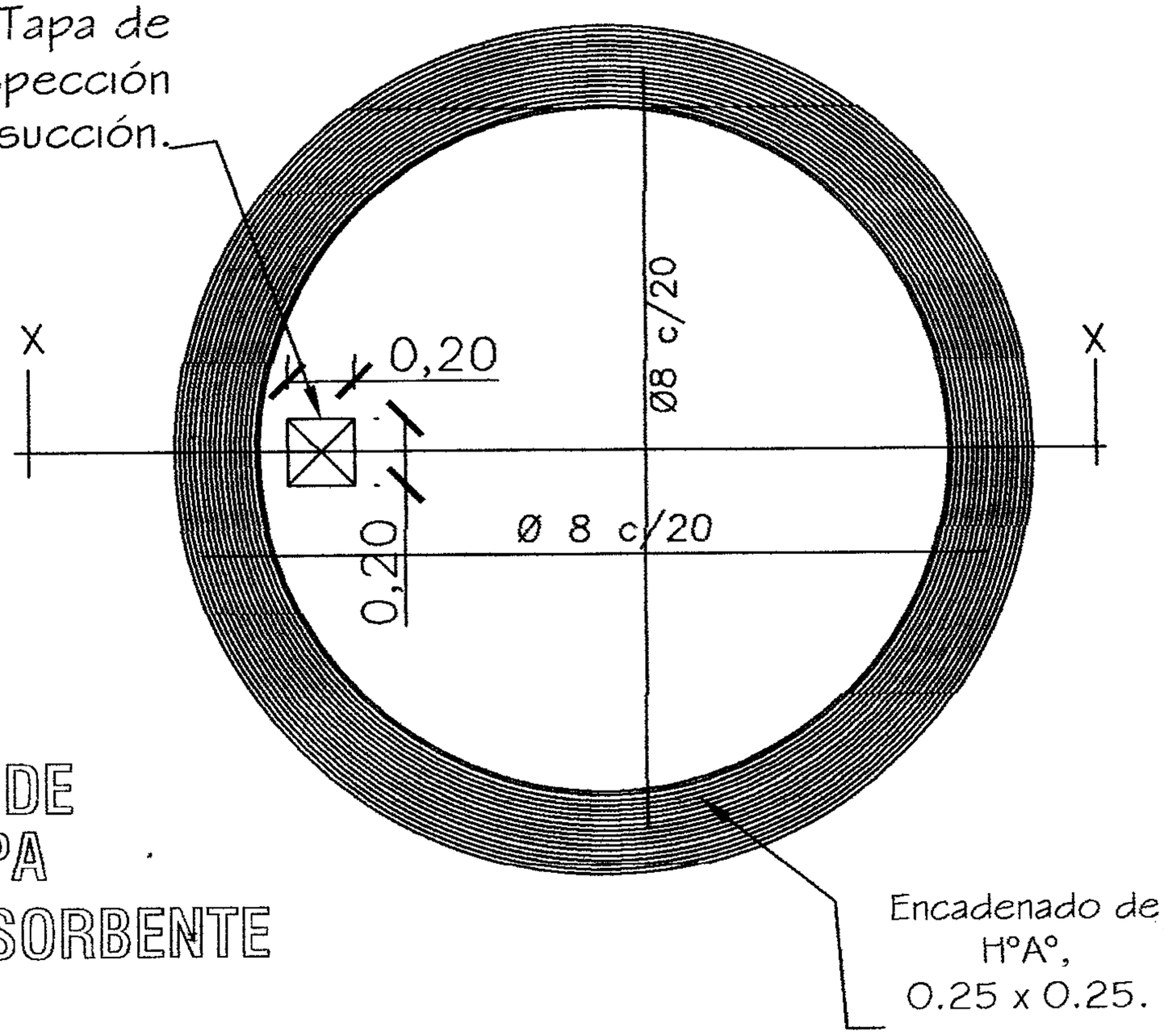


DETALLE DE
LOSA TAPA
POZO ABSORBENTE

| | | |
|---|---|---|
| MINISTERIO DE EDUCACION Y CULTURA<br>DIRECCIÓN DE INFRAESTRUCTURA | | 05 |
| SSHH tipo 2.55 x 4.00 con techo de tejas | DETALLE POZO ABSORBENTE | Sin Escala |

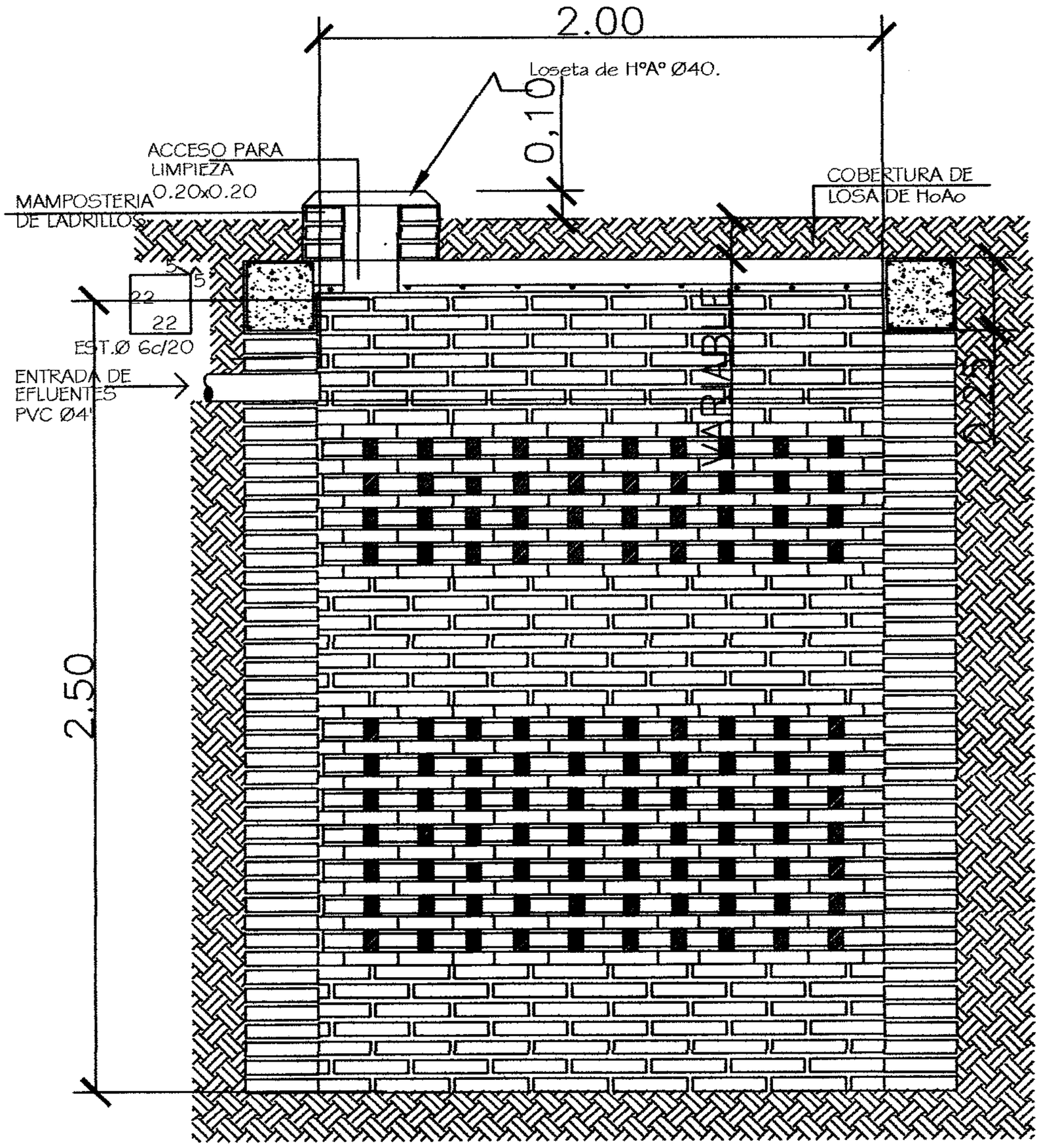


POZO ABSORBENTE

CORTE X-X

| MINISTERIO DE EDUCACION Y CULTURA<br>DIRECCIÓN DE INFRAESTRUCTURA | | 06 |
|---|---|---|
| SSHH tipo 2.55 x 4.00 con techo de tejas | DETALLE POZO ABSORBENTE | Sin Escala |

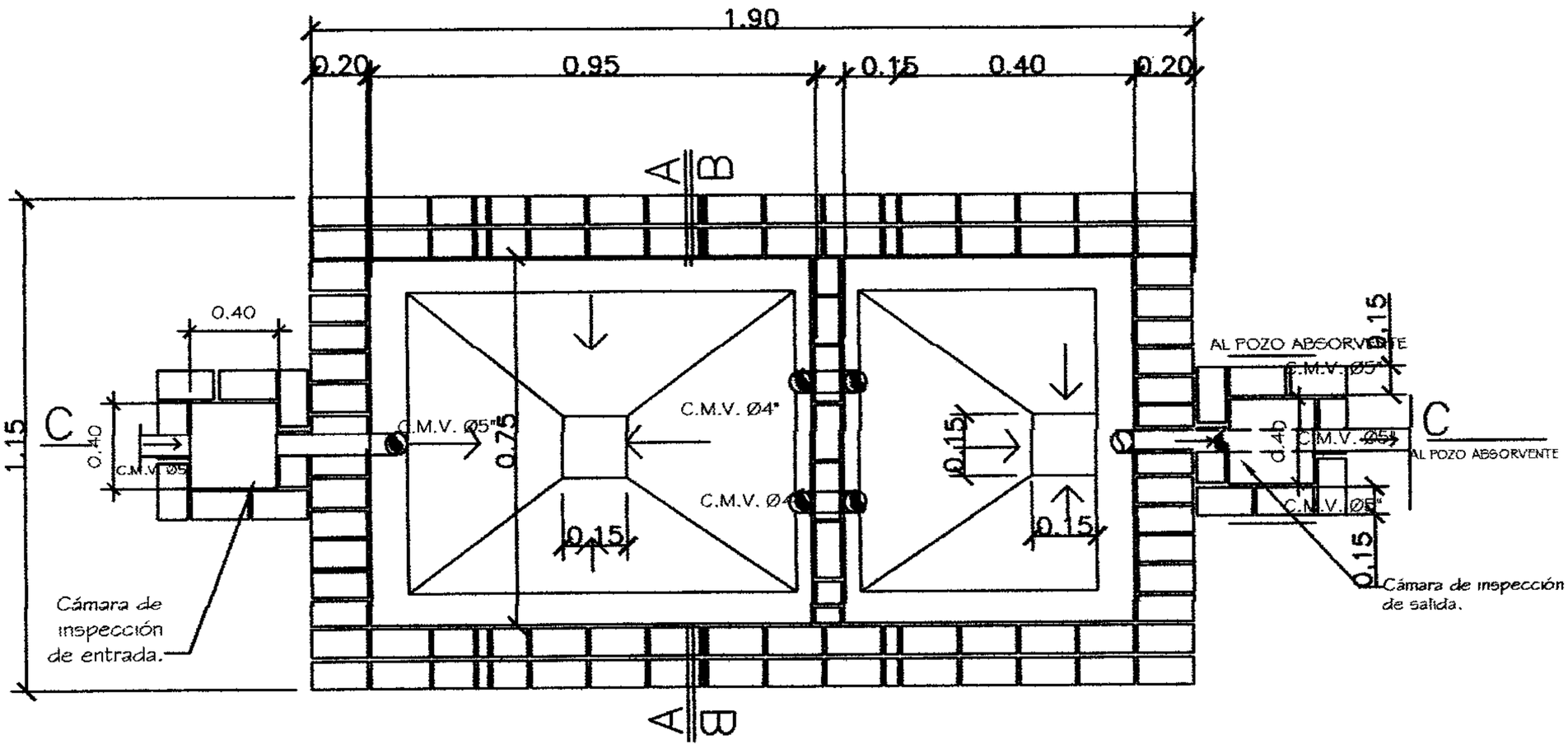


## PLANTA CAMARA SEPTICA

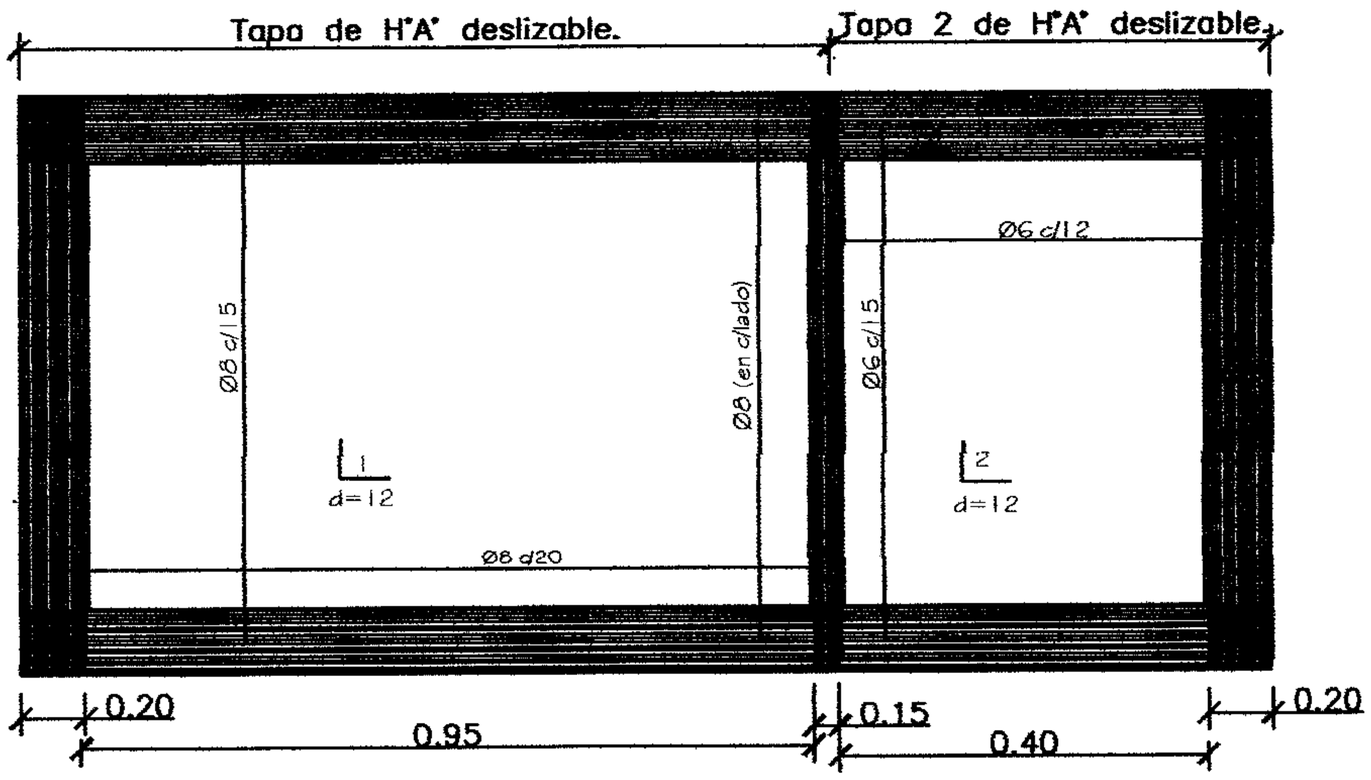


## DETALLE DE LOSA TAPA CAMARA SEPTICA

| MINISTERIO DE EDUCACION Y CULTURA<br>DIRECCIÓN DE INFRAESTRUCTURA | | 07 |
|---|---|---|
| SSHH tipo 2.55 x 4.00 con techo de tejas | DETALLE CAMARA SEPTICA | Sin Escala |