FIL LONGITUDINAL
ALA HORIZONTAL: 1/1400
ALA VERTICAL: 1/140

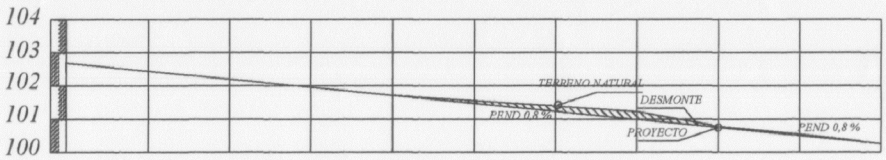

PROGRESIVA	00+000	25.00	00+025	25.00	00+050	25.00	00+075	25.00	00+100	25.00	00+125	25.00	00+150	25.00	00+175	25.00	00+200	25.00	00+225	13.00	00+238
RAZANTE DEL TERRENO	101.90		101.65		101.85		101.63		101.53		101.50		101.30		101.26		101.10		101.00		100.90
RAZANTE DEL PROYECTO	101.90		101.80		101.70		101.60		101.50		101.40		101.30		101.20		101.10		101.00		100.90

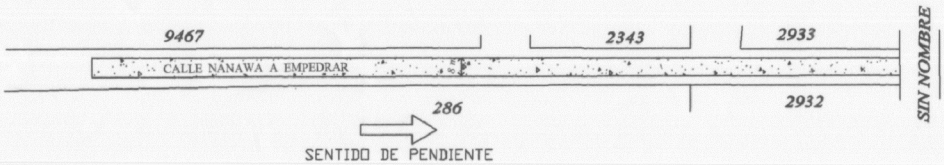

ETRIA

PO EMPEDRADO	LUGAR: COMPAÑIA 10 LAURELTY	DISTRITO: CAPIATA	2016	NM
DE CAPIATA	TRAMO : 9467, 2343, 286, 2933 Y 2932 BARRIO: SAN FRANCISCO DE ASIS	DEPTO DE INFRAESTRUCTURA PUBLICA Y SERVICIOS		

MUNICIPALIDAD DE CAPIATA

DIRECCION DE INFRAESTRUCTURA PUBLICA Y SERVICIOS

DISEÑO DE PERFIL TRANSVERSAL

TRAMO: CALLE NANAWA, CÑIA 10 LAURELTY, B° SAN FRANCISCO DE ASIS

DETALLES CONSTRUCTIVOS	Lamina N° DC - 01	Escala 1/50
FECHA : MAYO 2016		

CORTE TRANSVERSAL

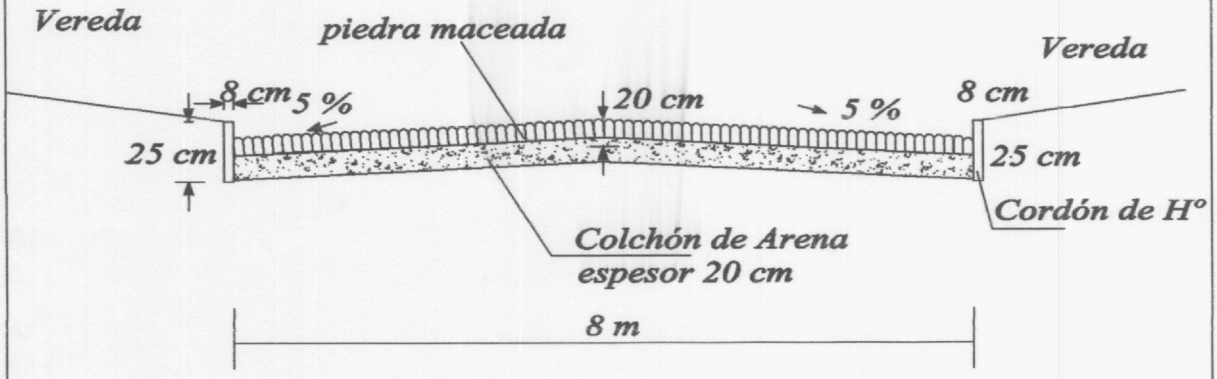

Jenny Rocío Dávalos
Lic. en Ciencias Geográficas
Reg. N° 285

MUNICIPALIDAD DE CAPIATA
INFRAESTRUCTURA PUBLICA Y SERVICIOS

ARQ. MANOLO A. DUARTE
Director Infraestructura Pública y Servicios
Municipalidad de Capiatá

MUNICIPALIDAD DE CAPIATA

DIRECCION DE INFRAESTRUCTURA PUBLICA Y SERVICIOS

DISEÑO DE ENTUBADO

CALLE LUIS ALBERTO DEL PARANA Y CURUPAYTY, B° VIRGEN DEL ROSARIO

DETALLES CONSTRUCTIVOS	Lamina N° DC - 02	Escala 1/50
FECHA : MAYO 2016		

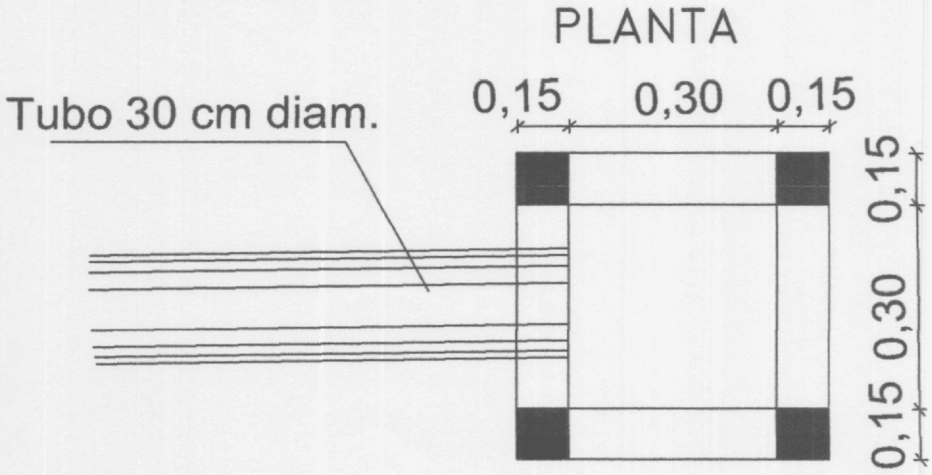

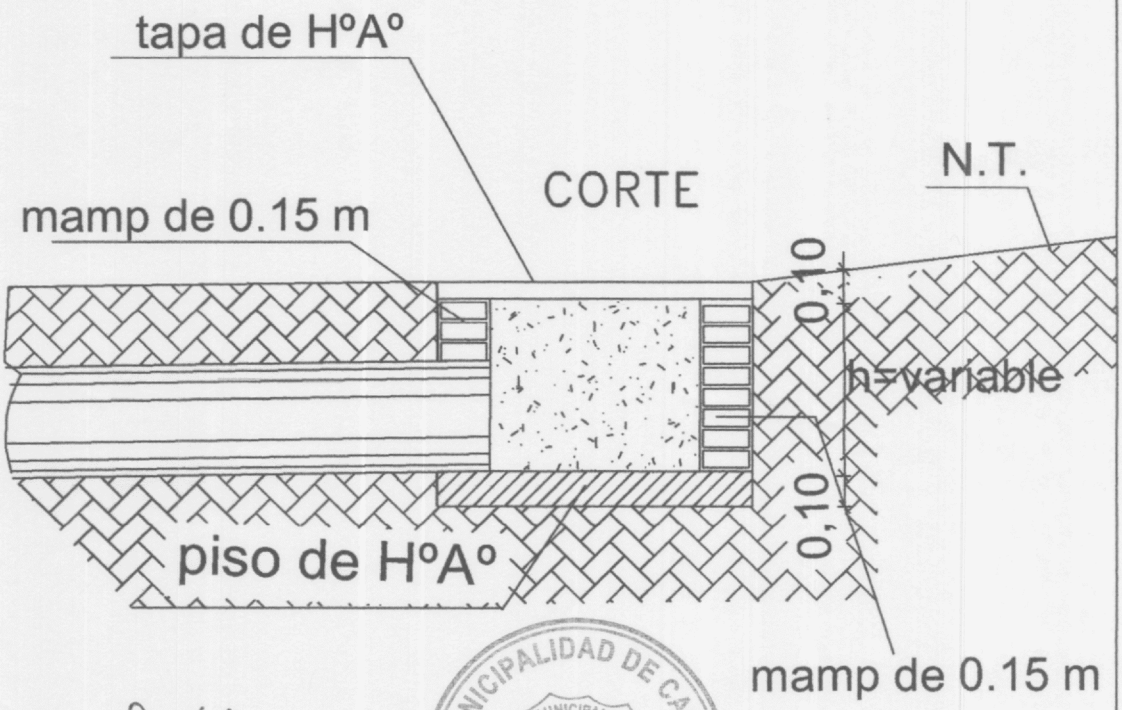

Jenny Rocío Dávalos
Lic. en Ciencias Geográficas
Reg. M.O.P.C. Nº 285
Mat. C.S.J. Nº 2819

MUNICIPALIDAD DE CAPIATA
MUNICIPALIDAD DE CAPIATA
INFRAESTRUCTURA PUBLICA Y SERVICIOS

MUNICIPALIDAD DE CAPIATA

DIRECCION DE INFRAESTRUCTURA PUBLICA Y SERVICIOS

DISEÑO DE ENTUBADO

CALLE LUIS ALBERTO DEL PARANA Y CURUPAYTY, B° VIRGEN DEL ROSARIO

DETALLES CONSTRUCTIVOS	Lamina N° DC - 01	Escala 1/50
FECHA : ABRIL 2016		

Planta de Ubicacion

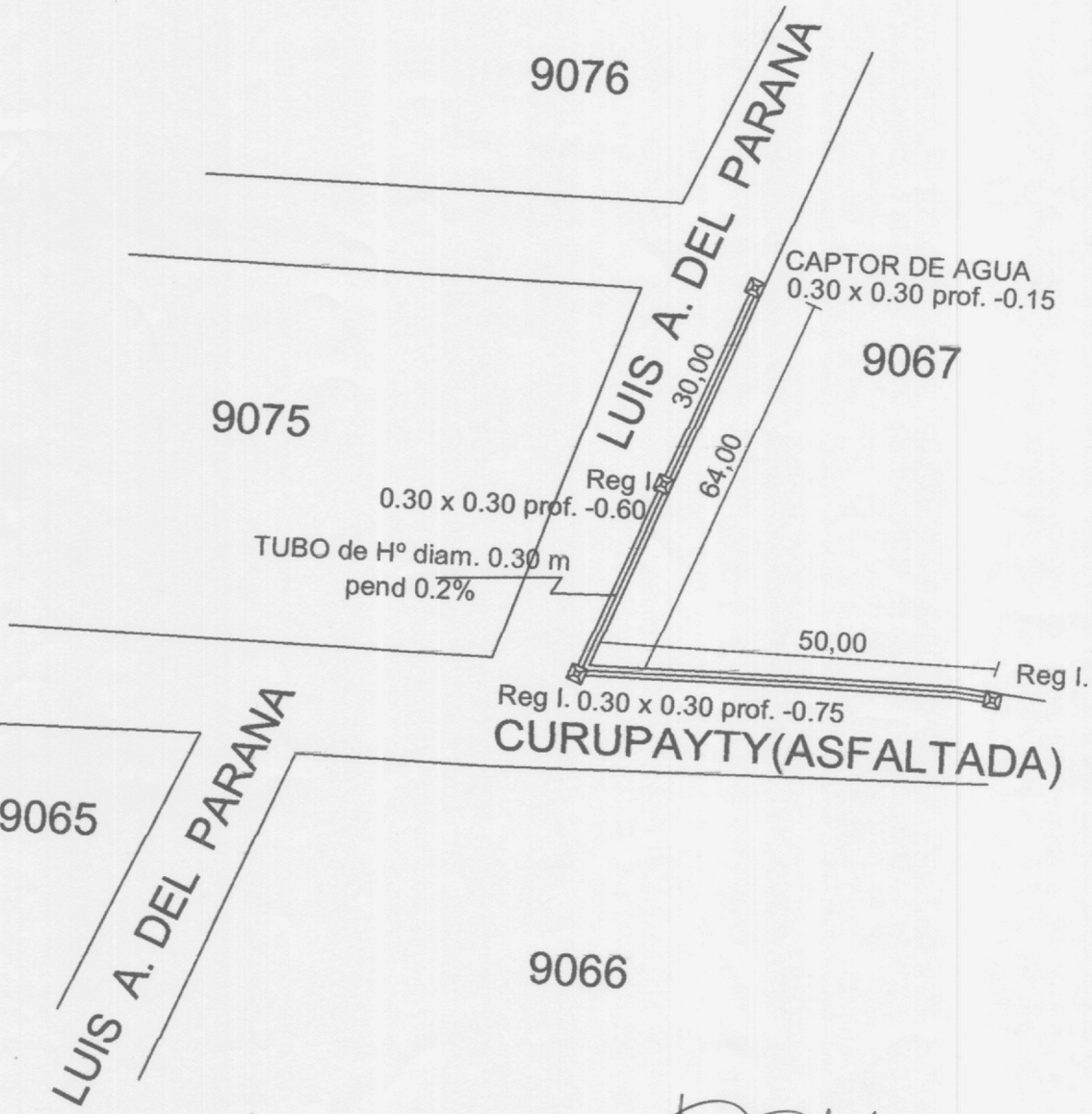

Jenny Raquel Dávalos
Lic. en Ciencias Geográficas
Reg. M.O.P.C. Nº 285

MUNICIPALIDAD DE CAPIATA