PROYECTO VIVIENDAS ECONOMICAS

AÑO 2011

SENAVITAT
SECRETARIA NACIONAL DE LA
VIVIENDA Y EL HABITAT
Paraguay del Bicentenario

Arq. GERARDO E. BOLÓN POSE
Ministro
Secretario Ejecutivo
SENAVITAT

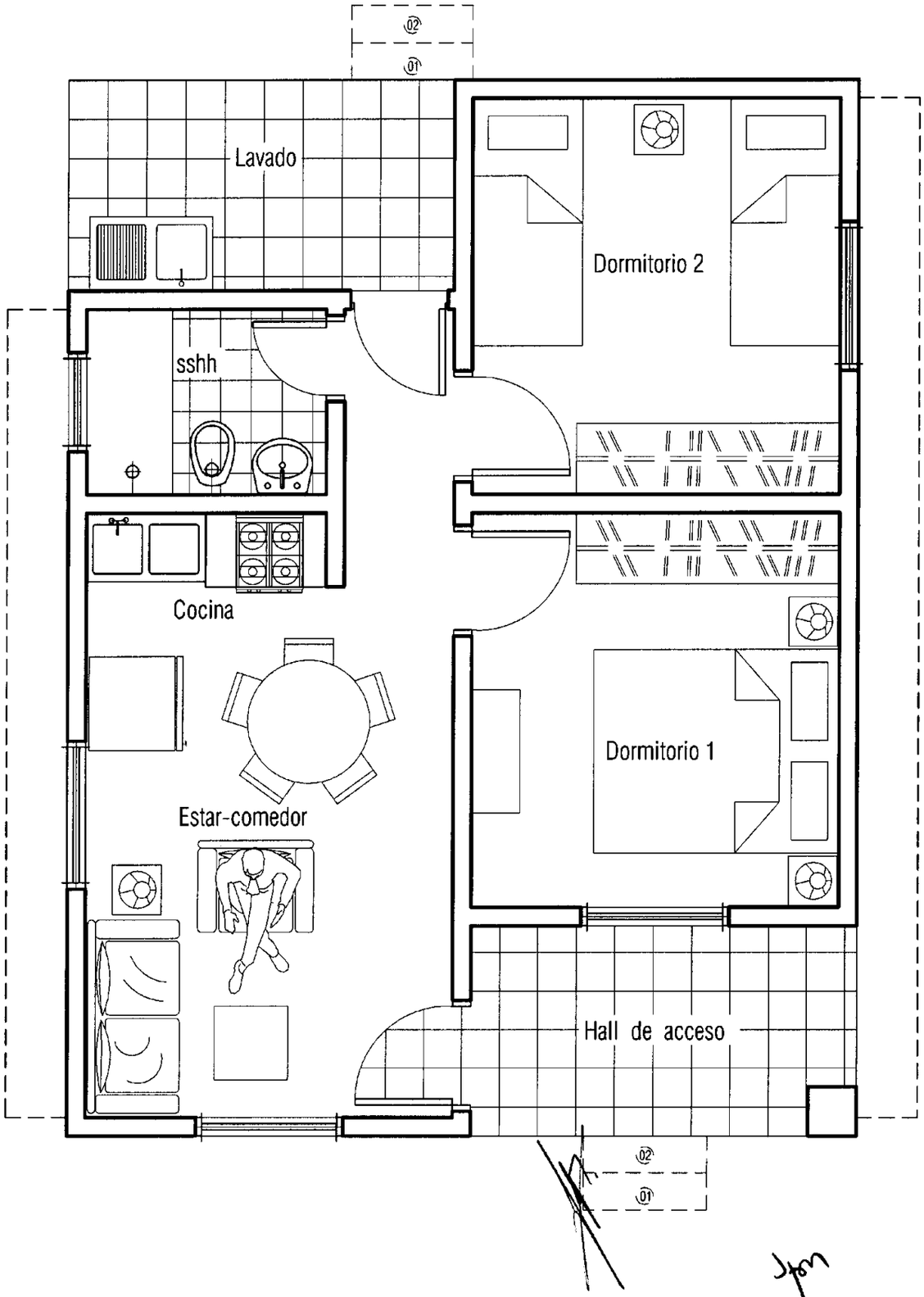

Arq. GERARDO E. ROLÓN POSE
Ministro
Secretario Ejecutivo
SENAVITAT

PROYECTO VIVIENDAS ECONOMICAS- AÑO 2011 - MBARITU - YAGUARON

LAMINA: PLANTA EQUIPADA-TIPO UBH + 2D ESC.1/50

SENAVITAT

L Nº 01

OBS:
1. El nivel de piso terminado de cada vivienda, deberá ser de 20 cm. sobre el nivel de terreno tomado desde el punto más elevado del mismo.
2. Para determinar la ubicación de bajadas del desagÜe pluvial se consideraran las condiciones topográficas de cada terreno.

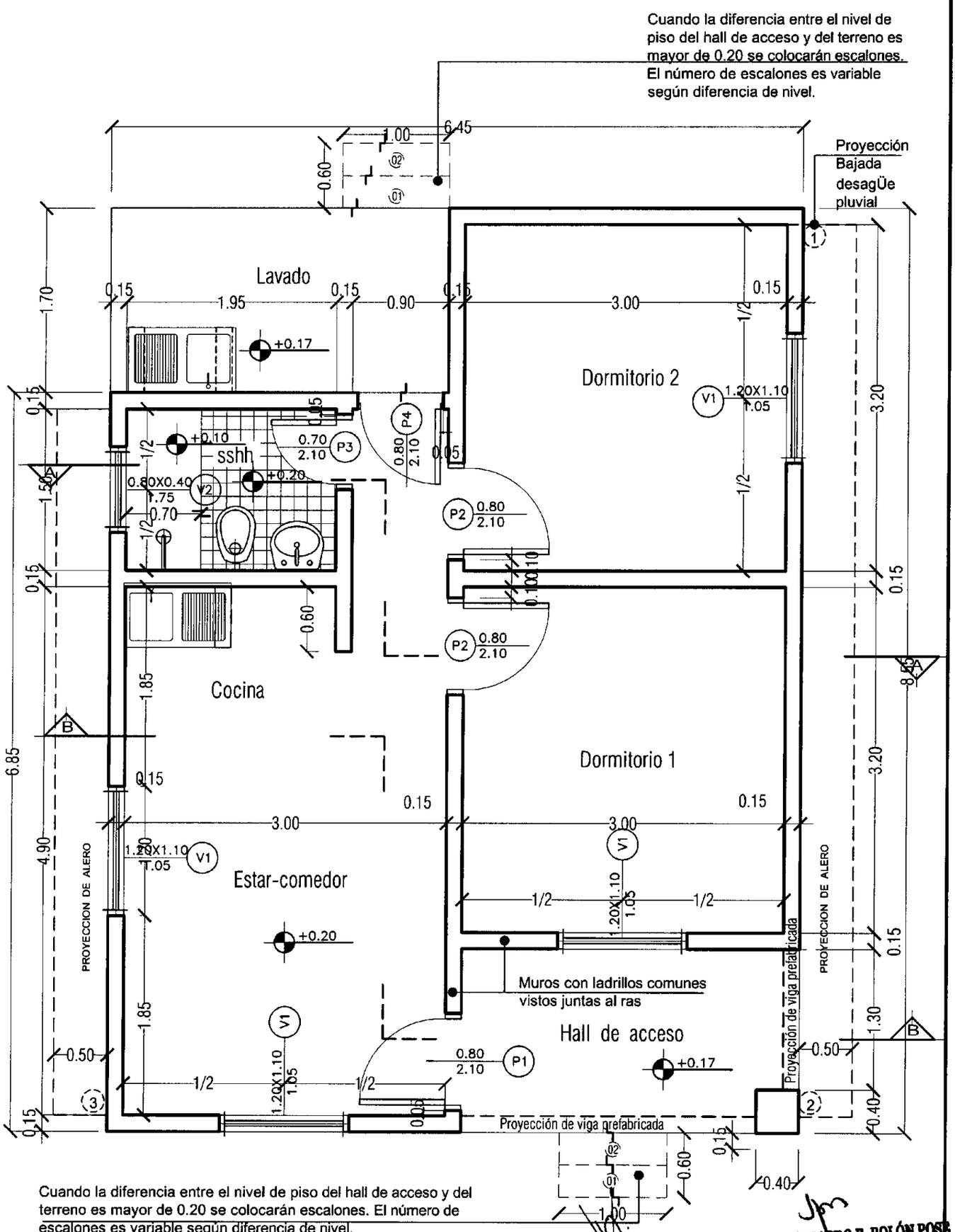

Cuando la diferencia entre el nivel de piso del hall de acceso y del terreno es mayor de 0.20 se colocarán escalones. El número de escalones es variable según diferencia de nivel.

Arq. GERARDO E. ROLÓN POSE
Ministro Secretario Ejecutivo SENAVITAT

PROYECTO VIVIENDAS ECONOMICAS- AÑO 2011 - MBARITU - YAGUARON

LAMINA: PLANTA ARQUITECTONICA-TIPO UBH + 2D ESC.1/50

LÁMINA Nº 02

PROYECTO VIVIENDAS ECONOMICAS- AÑO 2011 - MBARITU - YAGUARON

LAMINA:CORTE A-A -TIPO UBH + 2D ESC.1/50

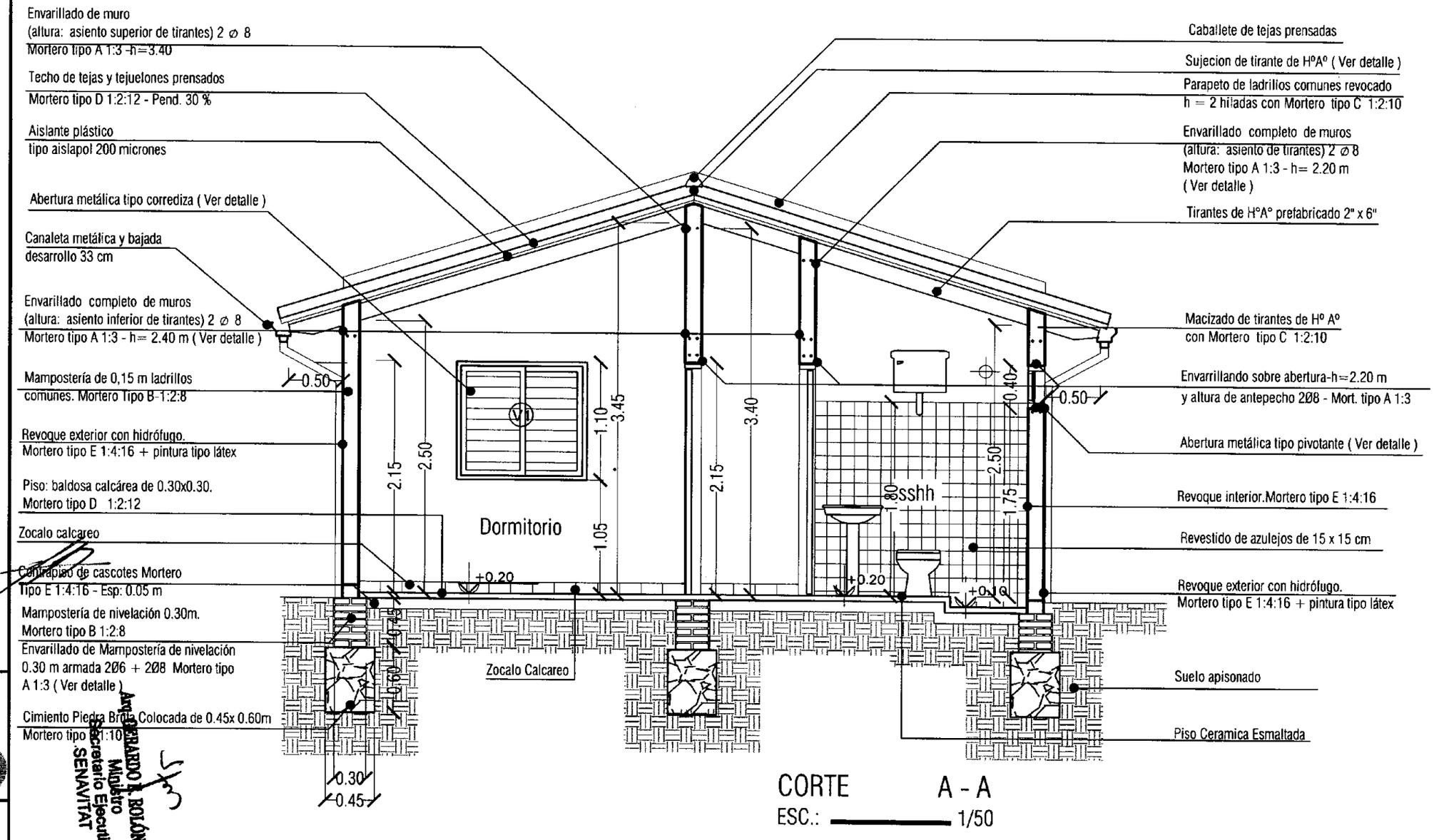

CORTE A - A

ESC.: 1/50

Arq. GERARDO E. ROLÓN POSE
Ministro
Secretario Ejecutivo
SENAVITAT

SENAVITAT

L Nº 03 a

PROYECTO VIVIENDAS ECONOMICAS- AÑO 2011- MBARITU - YAGUARON

LAMINA:CORTE B-B -TIPO UBH + 2D ESC.1/50

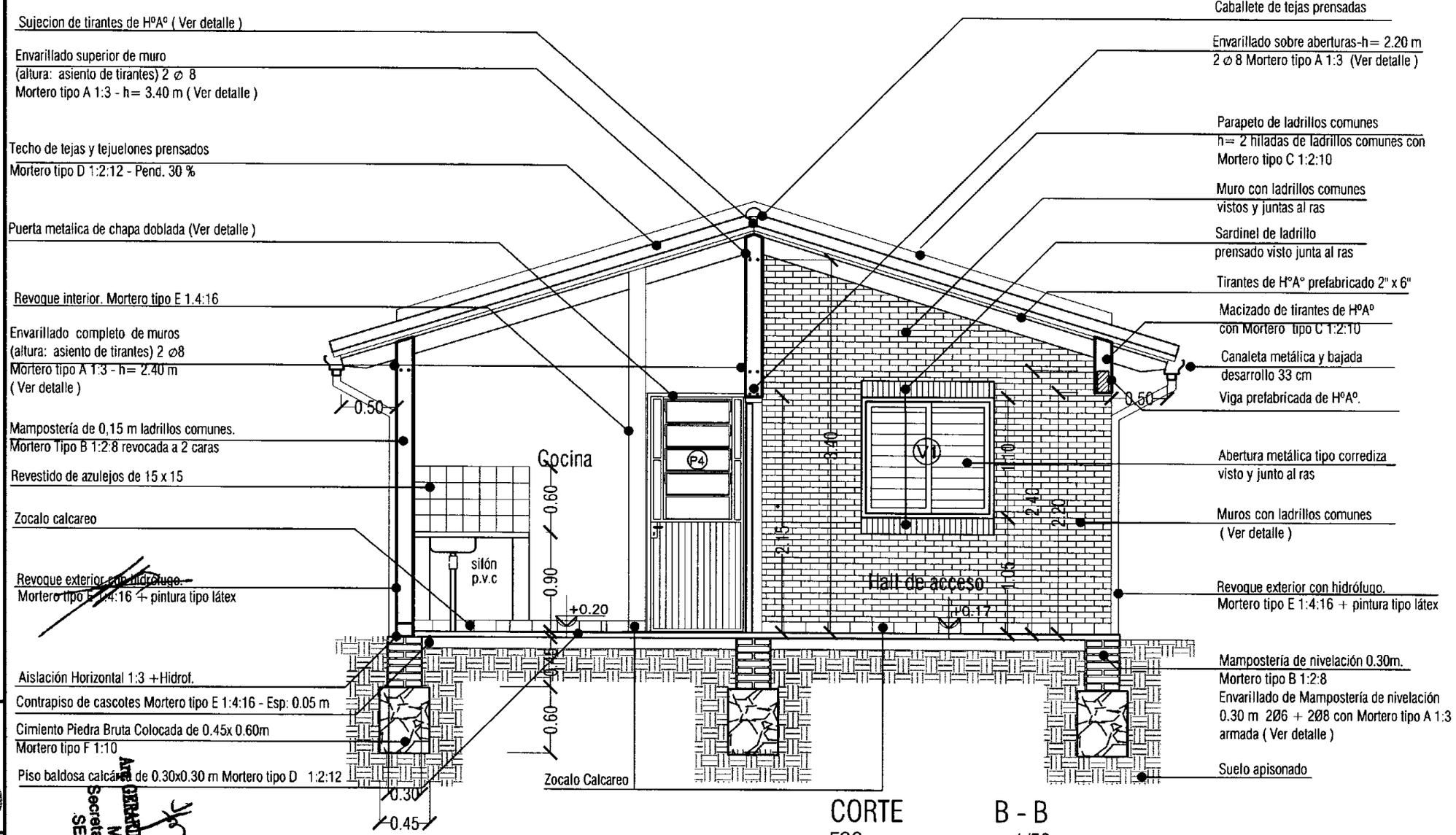

CORTE B - B

ESC.: 1/50

SENAVITAT

L Nº 03 b

Arq. GERARDO E. BOLON POSIE
Ministro
Secretario Ejecutivo
SENAVITAT

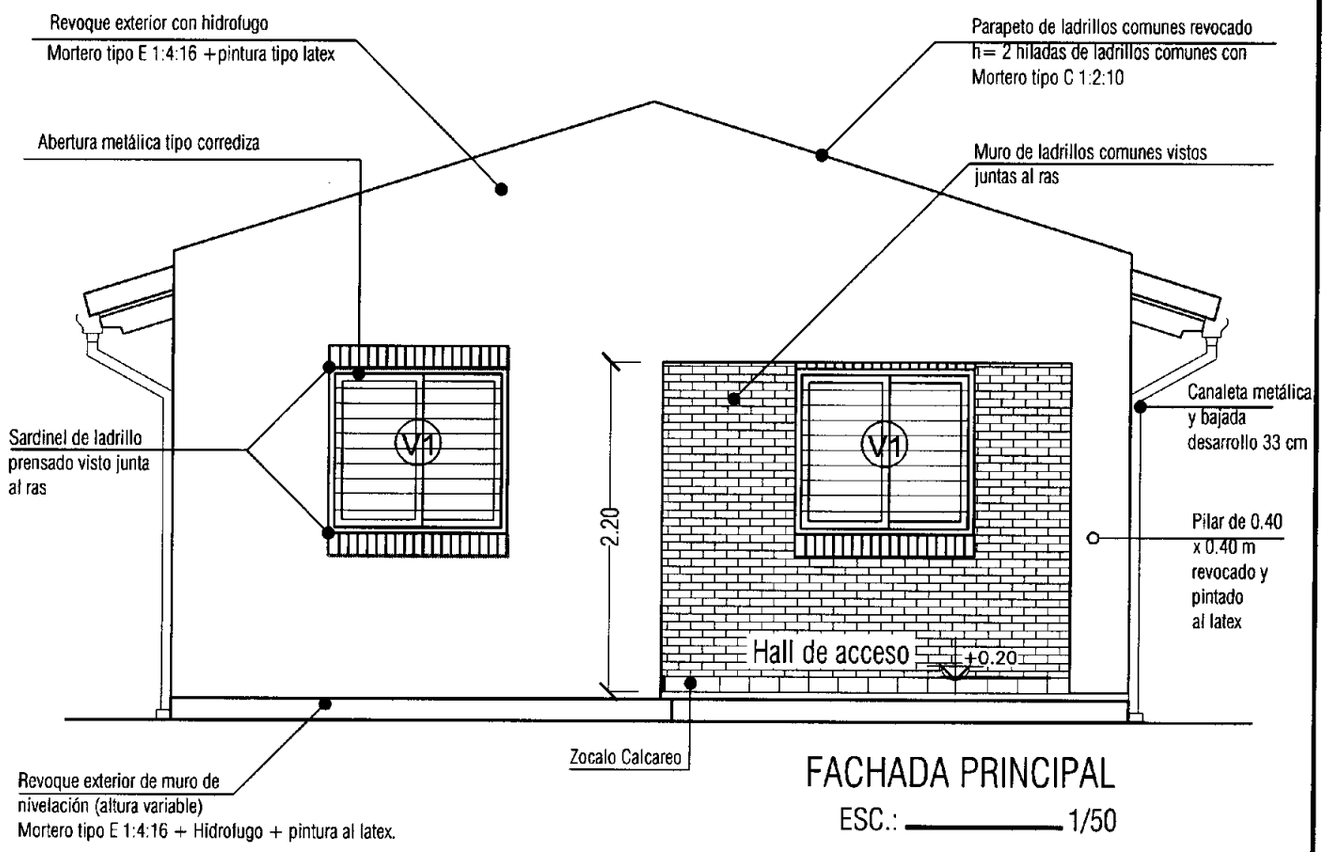

FACHADA PRINCIPAL

ESC.: 1/50

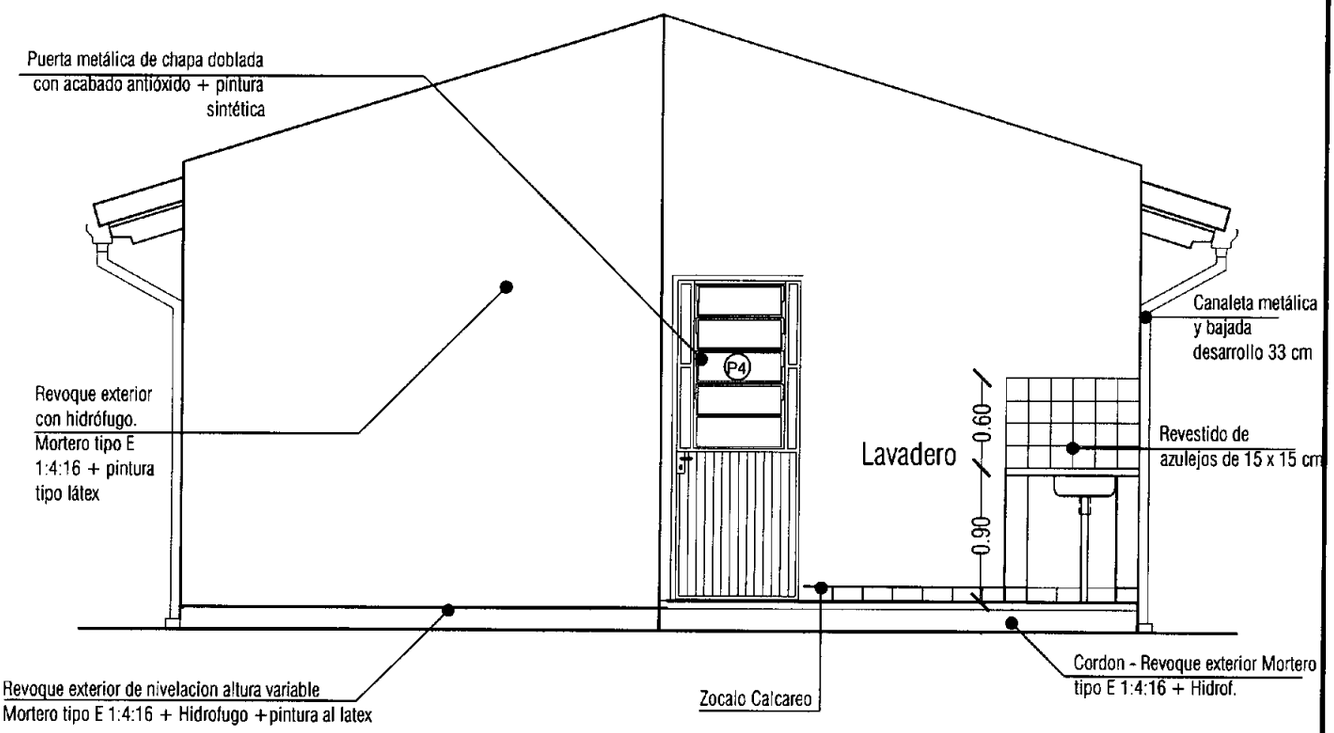

FACHADA POSTERIOR

ESC.: 1/50

Arq. GERARDO E. BOLÓN POSE
Ministro
Secretario Ejecutivo
SENAVITAT

PROYECTO VIVIENDAS ECONOMICAS- AÑO 2011 - MBARITU - YAGUARON	SENAVITAT	L Nº
LAMINA: FACHADAS PRINCIPAL Y POSTERIOR TIPO UBH + 2D ESC.1/50		04 a

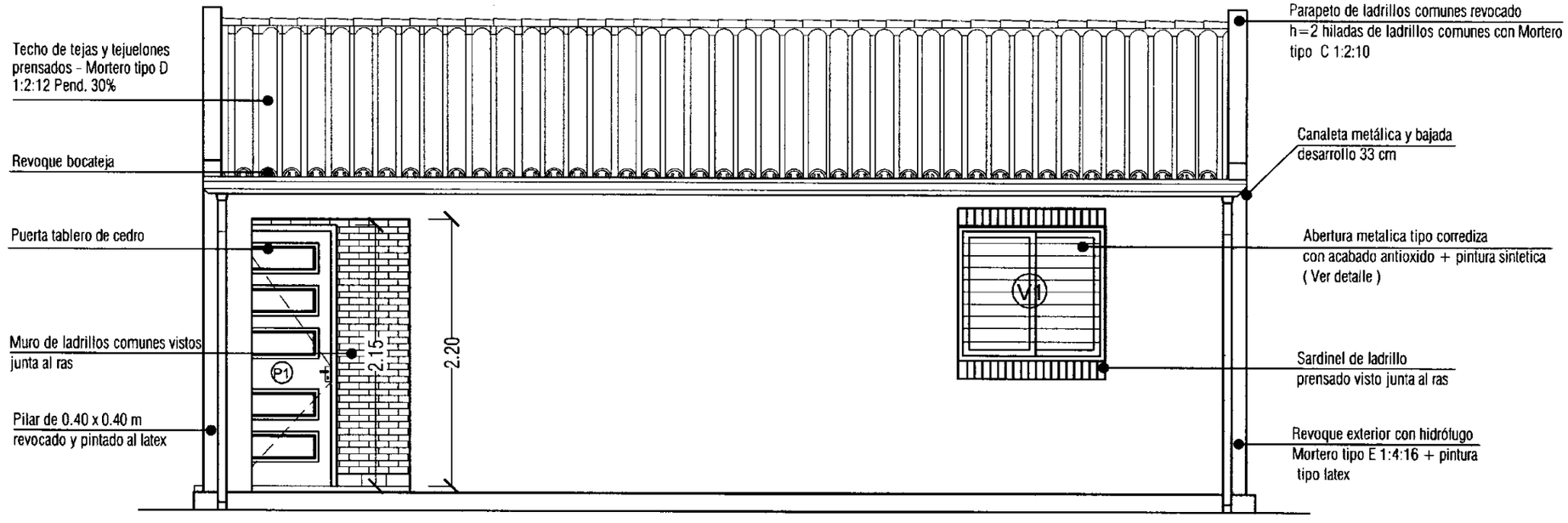

FACHADA LATERAL DERECHA

ESC.: 1/50

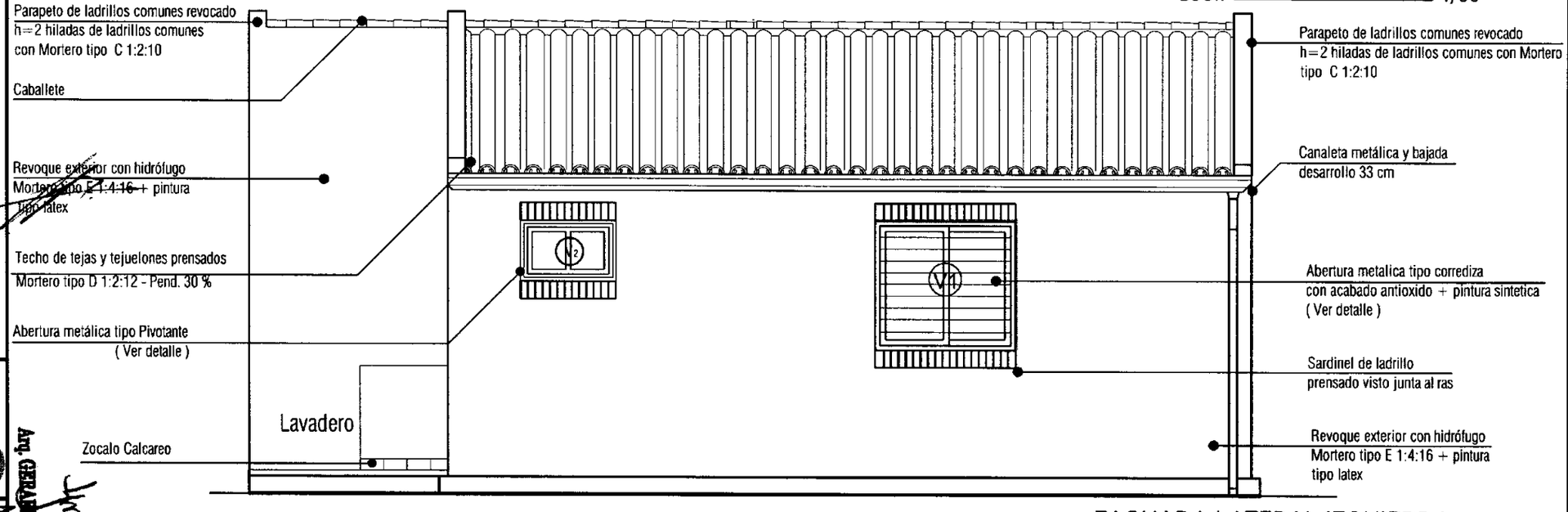

FACHADA LATERAL IZQUIERDA

ESC.: 1/50

PROYECTO VIVIENDAS ECONOMICAS- AÑO 2011- MBARITU - YAGUARON

LAMINA: FACHADAS LATERALES -TIPO UBH + 2D ESC.1/50

SENAVITAT

Arq. GERARDO E. BOLAÑOS
Ministro
Secretario Ejecutivo
SENAVITAT

04 b

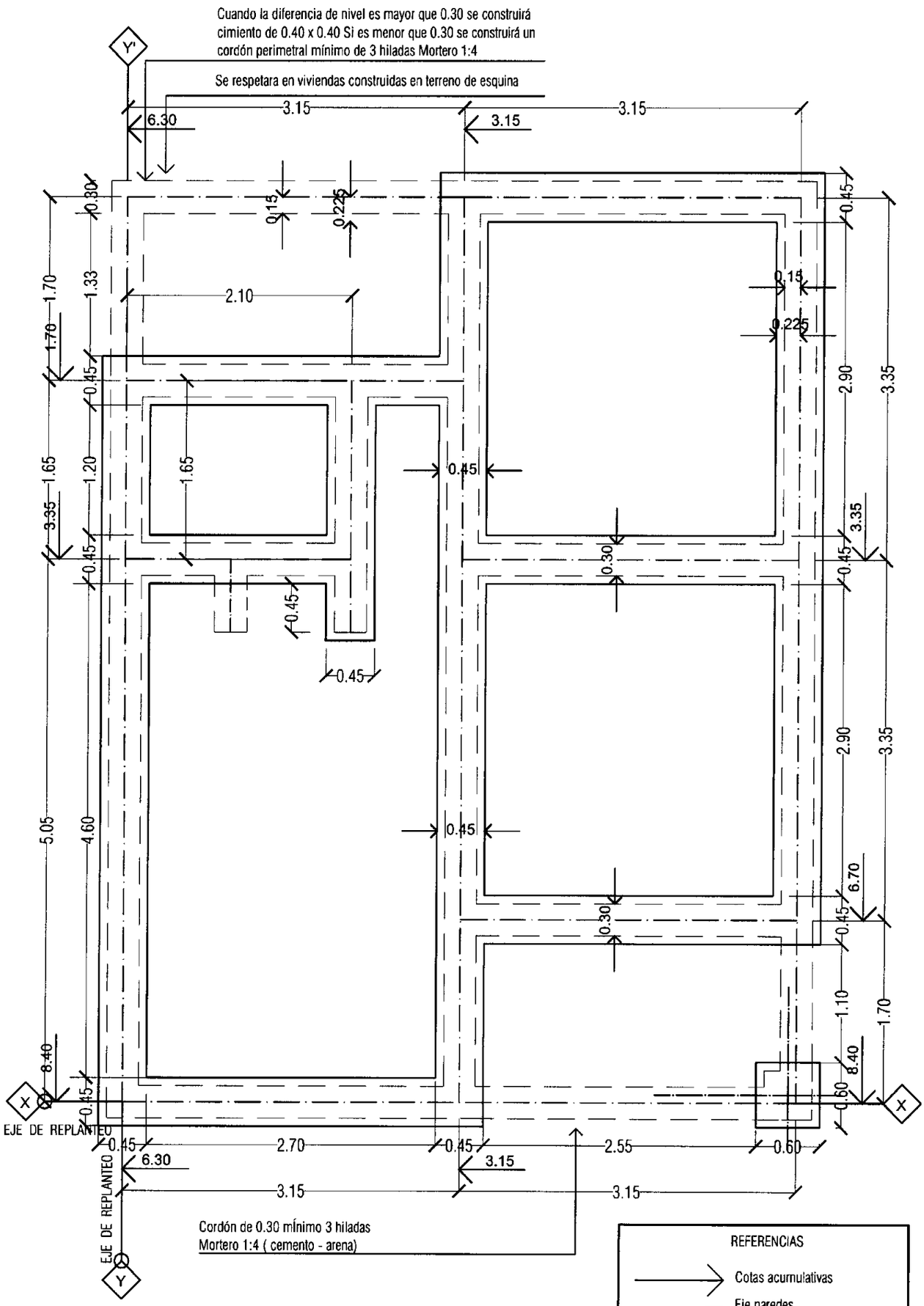

Arq. GERARDO E. BOLÓN POSE
Ministro
Secretario Ejecutivo
SENAVITAT

PROYECTO VIVIENDAS ECONOMICAS- AÑO 2011 - MBARITU - ITAGUARON	L Nº
LAMINA: PLANTA DE FUNDACION TIPO UBH +2D ESC.1/50	05

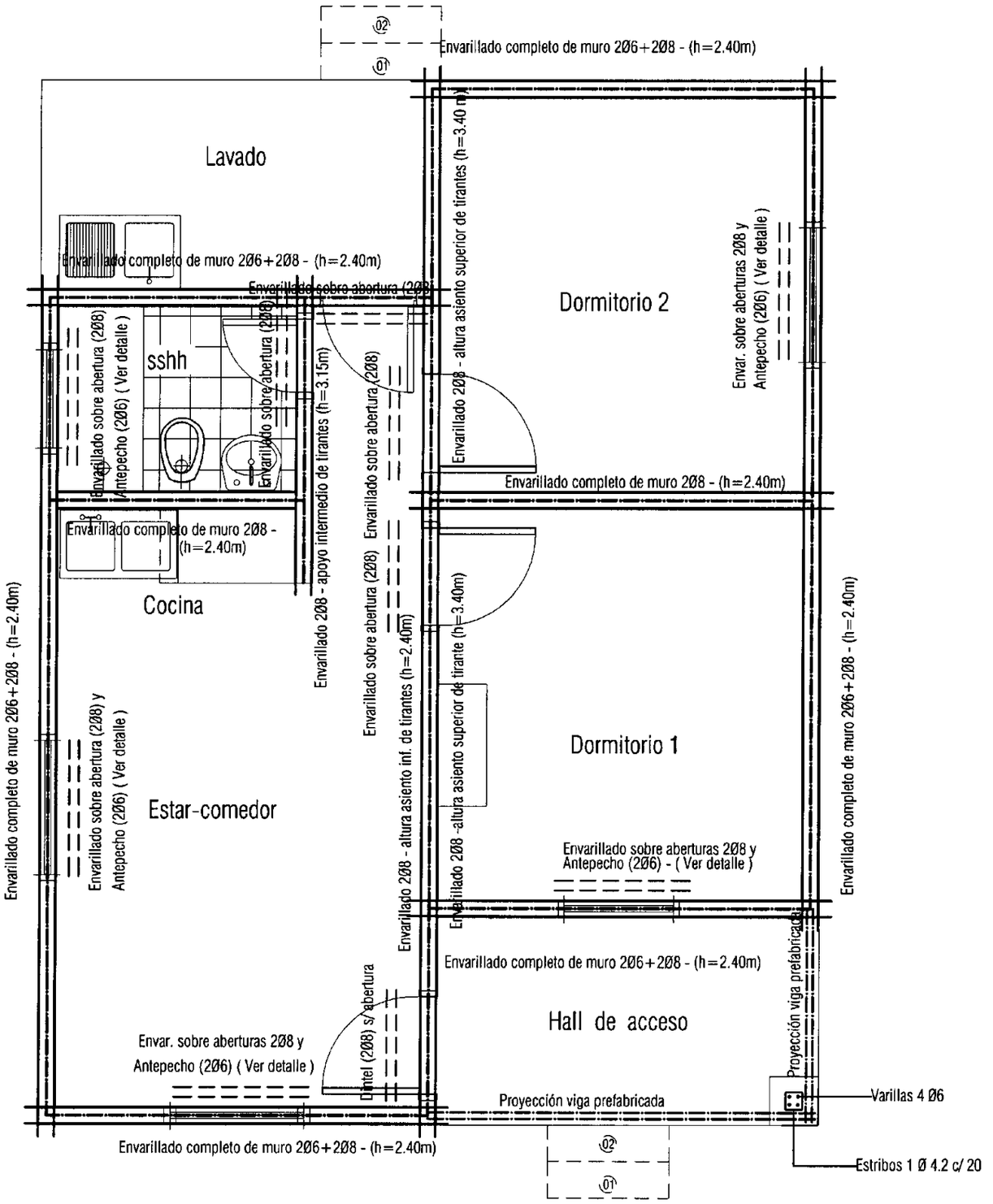

Envarillado 2Ø6+2Ø8 - altura asiento inferior de tirantes (h=2.40m)

+

Envarillado 2Ø8 - altura asiento superior de tirantes (h=3.40m)

Arq. GERARDO E. BOLÓN POSE
Ministro
Secretario Ejecutivo
SENAVITAT

PROYECTO VIVIENDAS ECONOMICAS- AÑO 2011 - MBARITU - YAGUARON	SENAVITAT	L Nº
LAMINA: DISPOSICION DE ENVARILLADOS TIPO UBH + 2D ESC.1/50		06

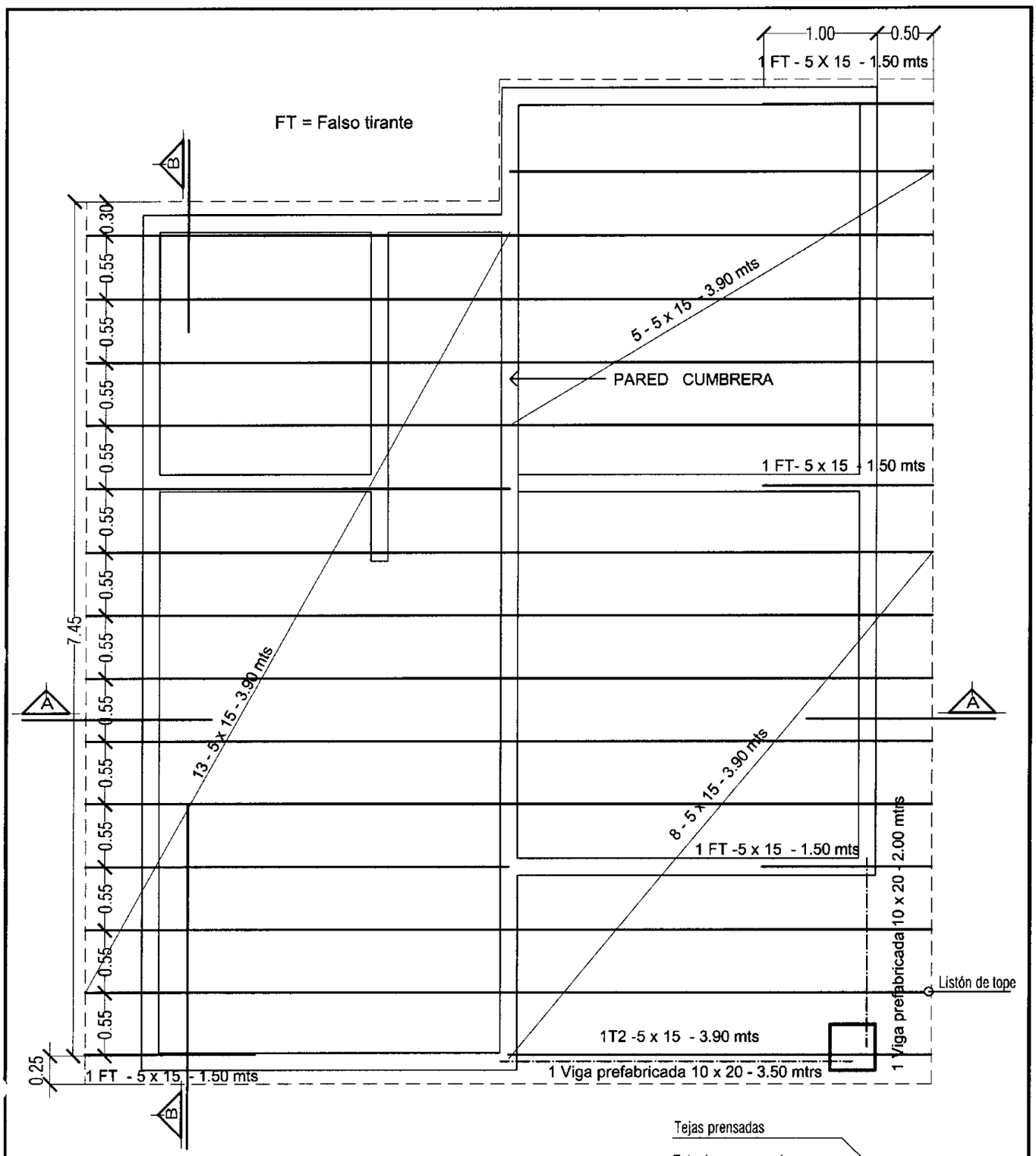

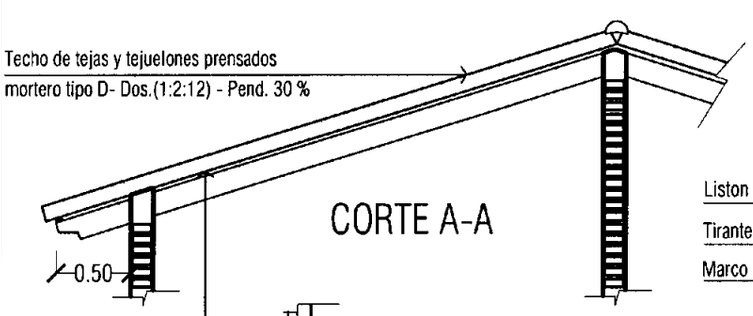

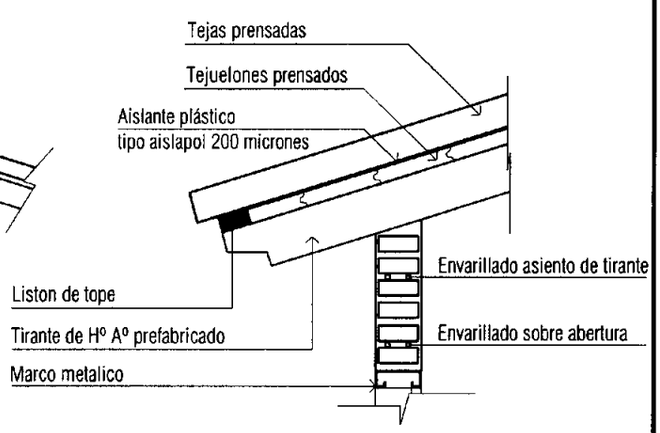

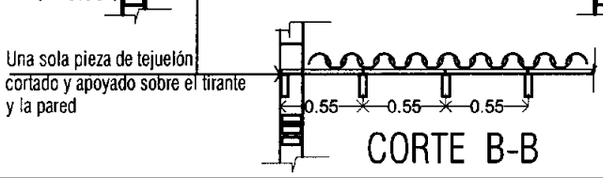

Arq. GERARDO E. ROLÓN POSE
Ministro
Secretario Ejecutivo
SENAVITAT

CORTE B-B

PROYECTO VIVIENDAS ECONOMICAS- AÑO 2011 - MBARITU - YAGUARON	SENAVITAT	L Nº
LAMINA: PLANTA ESTRUCTURAL DE TECHO TIPO UBH + 2D ESC.1/50		07

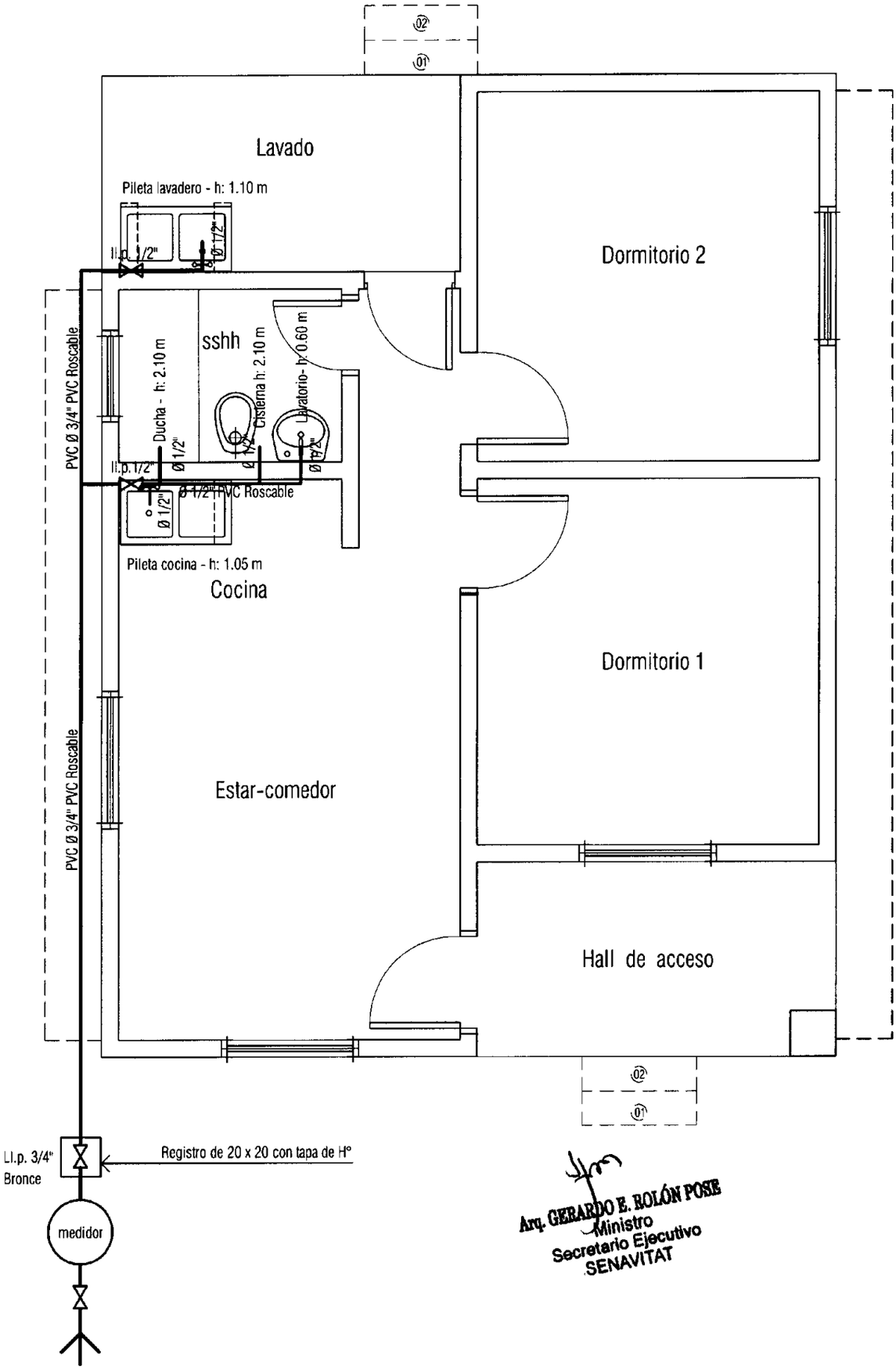

Arq. GERARDO E. ROLÓN POSE
Ministro
Secretario Ejecutivo
SENAVITAT

PROYECTO VIVIENDAS ECONOMICAS- AÑO 2011 - MBARITU - YAGUARON

LAMINA: INST. AGUA CORRIENTE TIPO UBH + 2D ESC.1/50

SENAVITAT

L Nº 08

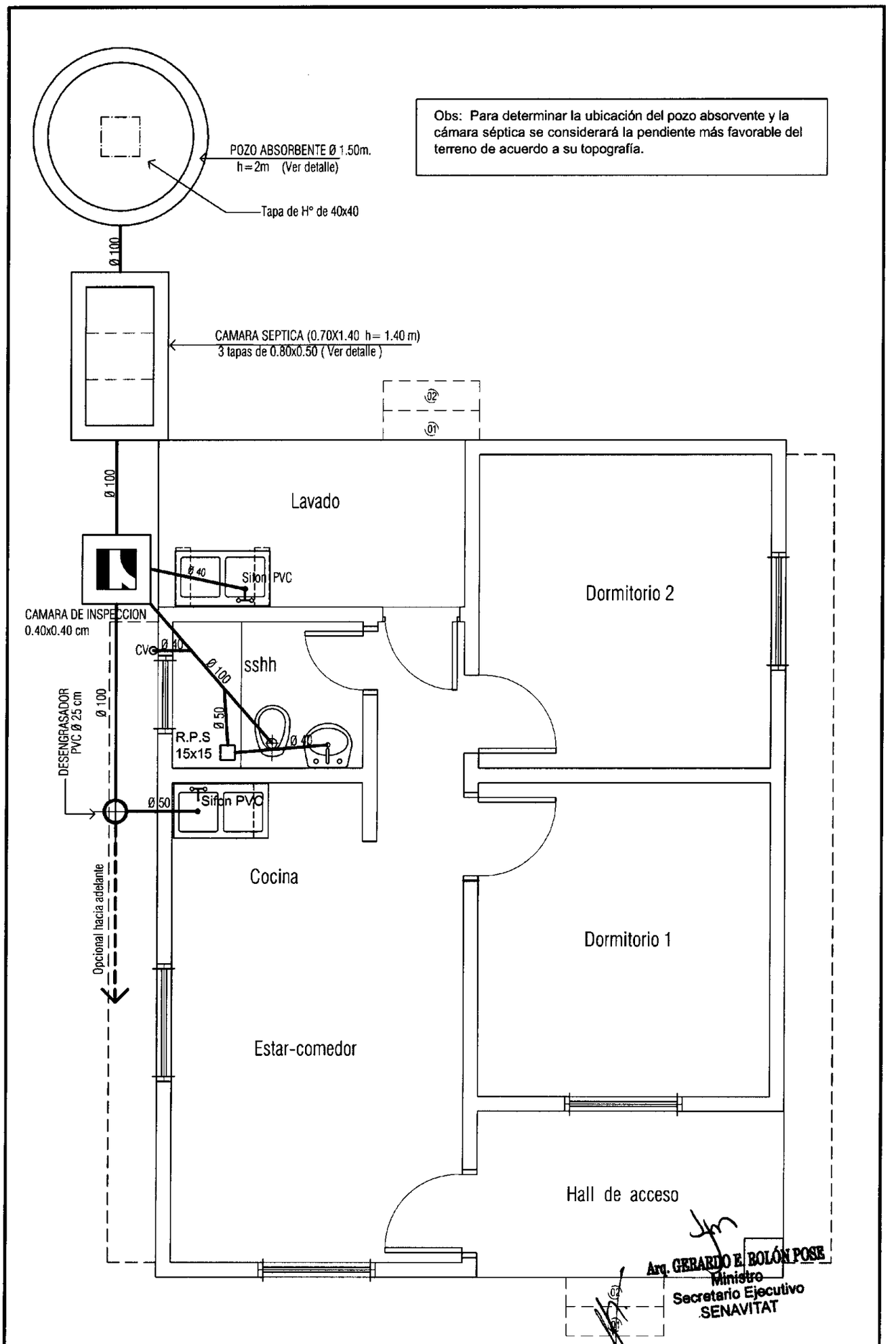

PROYECTO VIVIENDAS ECONOMICAS- AÑO 2011 - MBARITU - YAGUARON	SENAVITAT	L Nº
LAMINA: INST. DESAGUE CLOACAL TIPO UBH + 2D ESC.1/50		09

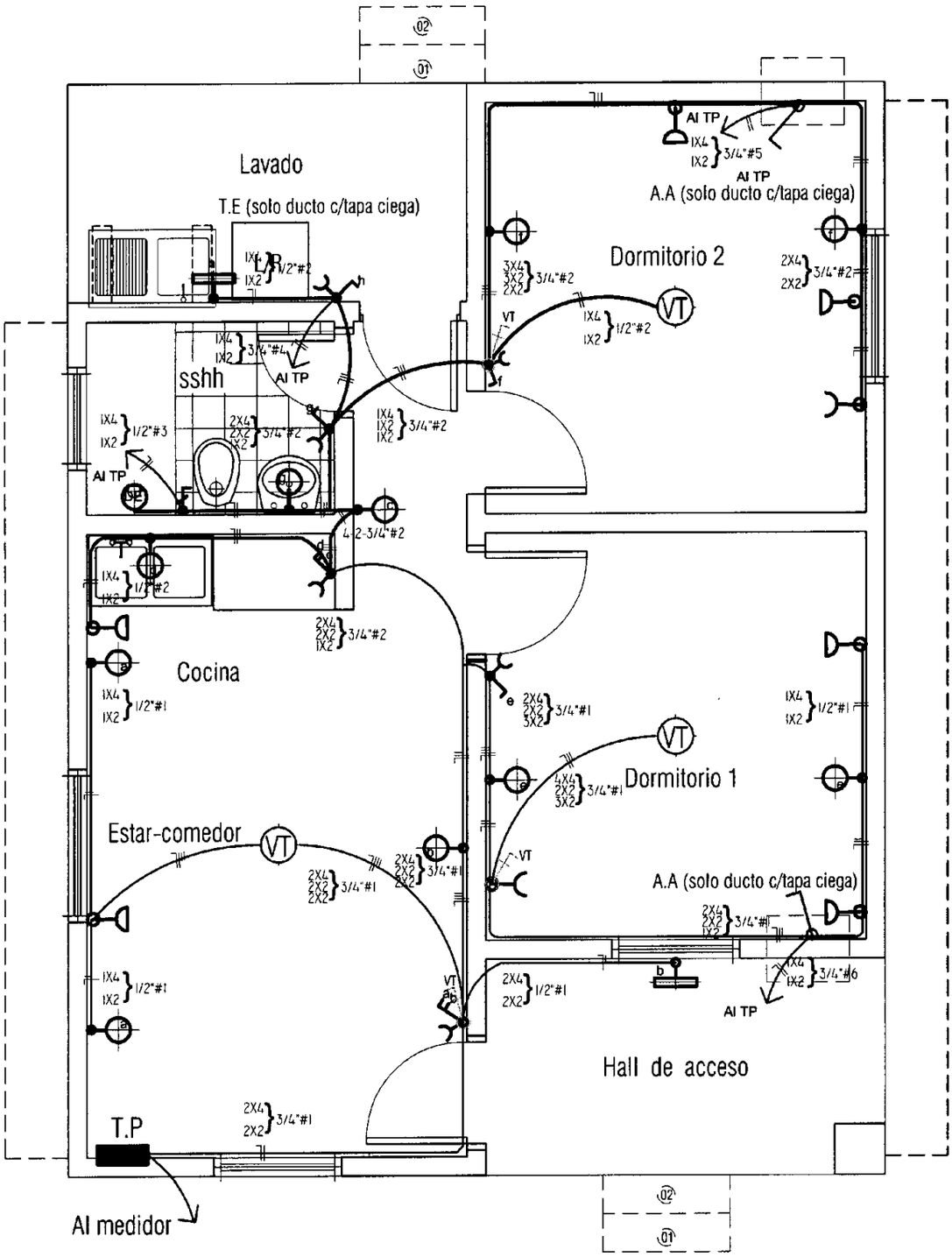

SIMBOLOGIA	
	Artefacto de iluminación incand.
	Artefacto de iluminación fluoresc.
T.P	Tablero principal
	Toma corriente bajo
	Llave de de 3 puntos y toma corriente

Arq. GERARDO E. ROLÓN POSE
Ministro
Secretario Ejecutivo
SENAVITAT

PROYECTO VIVIENDAS ECONOMICAS- AÑO 2011 - MBARITU - YAGUARON	SENAVITAT	L Nº
LAMINA: INST. ELECTRICA-TIPO UBH + 2D ESC.1/50		10 a

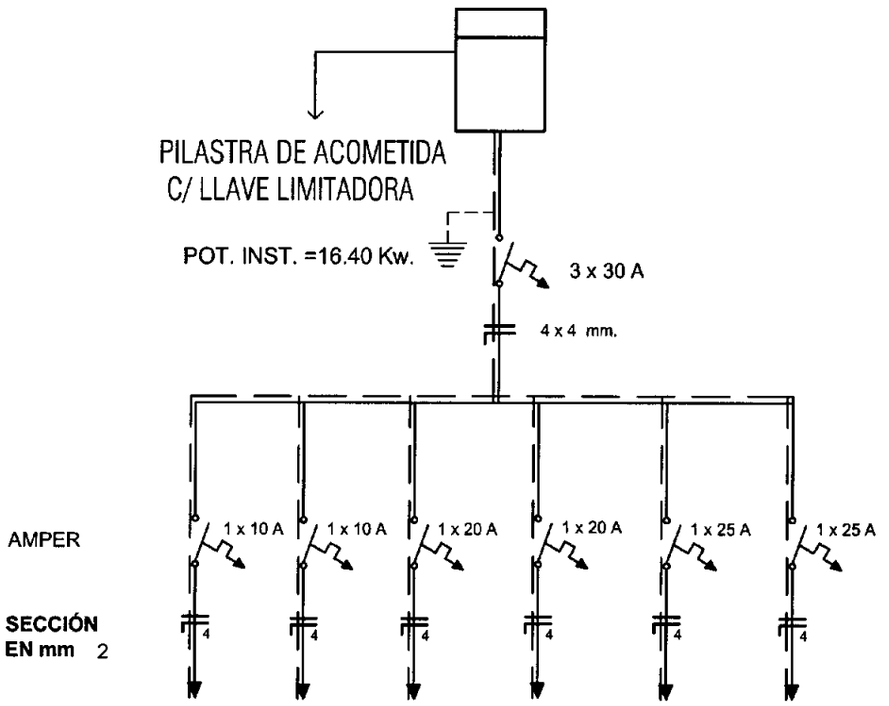

CIRCUITO	#1	#2	#3	#4	#5	#6
POTENCIA	1300	1300	2800	2200	4400	4400
FASES	S	T	R	R	S	T
USO	L y T	L y T	DE	T E	AA	AA

ESQUEMA UNIFILAR DEL TABLERO GENERAL

#1 - 1 llave 10 A
#2 - 1 llave 10 A
#3 - 1 llave - 20 A - Baño (D.E.)
#4 - 1 llave - 20 A - Tomas Especiales (T.E.)
#5, #6 - 2 llaves 20 A - 2 AA

OBS: LAS SECCIONES DE LOS CONDUCTORES DE CIRCUITOS SERA DE 4 mm² Y LOS DE CONEXION A TIERRA DE 2 mm²
LAS SECCIONES DE ELECTRODUCTOS SERAN DE 3/4" Y 1/2"

Arq. GERARDO E. ROLÓN POSE
Ministro
Secretario Ejecutivo
SENAVITAT

PROYECTO VIVIENDAS ECONOMICAS- AÑO 2011 - MBARITU - YAGUARON

LAMINA: INST ELECTRICA-ESQUEMA TABLERO GENERAL-TIPO UBH + 2D ESC.1/50

SENAVITAT

L Nº 10 b

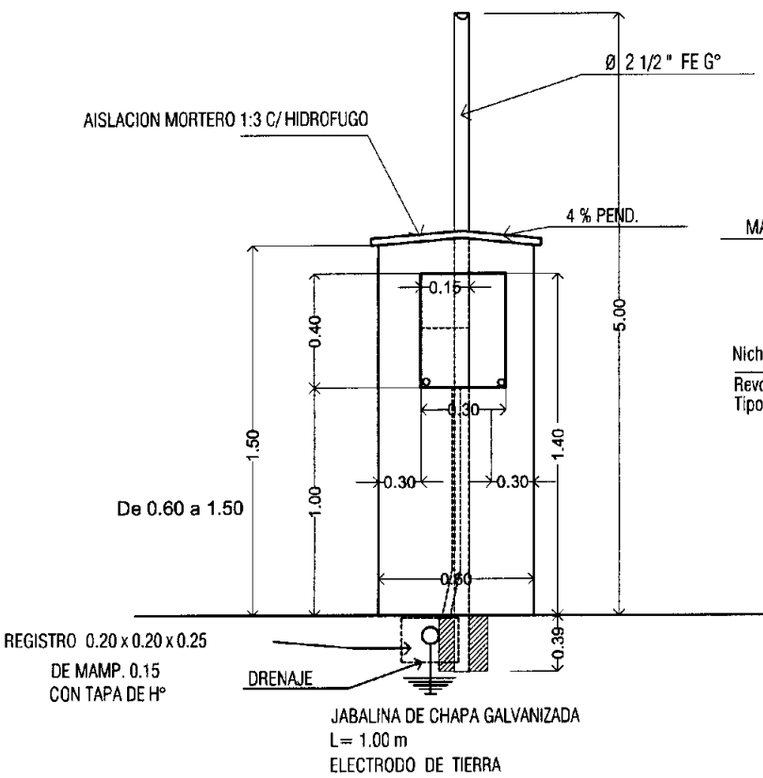

VISTA FRONTAL

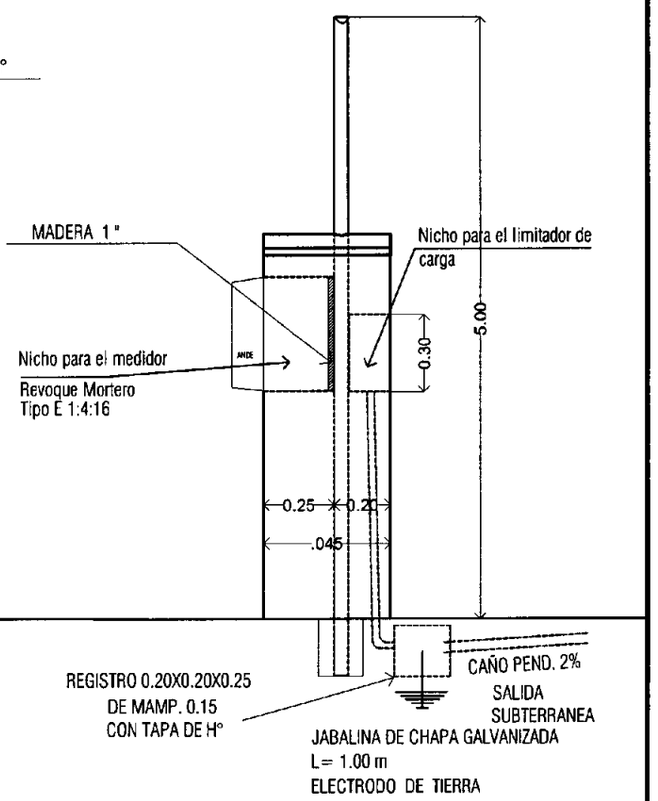

VISTA LATERAL

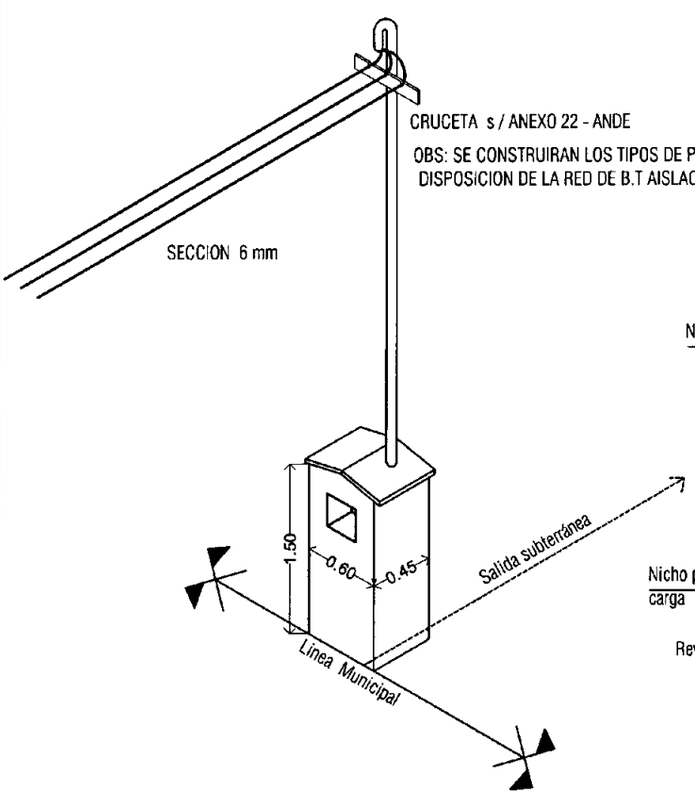

OBS: SE CONSTRUIRAN LOS TIPOS DE PILASTRAS CONFORME A LOS TIPOS DE VIVIENDAS Y CORRESPONDIENTE UBICACION O DISPOSICION DE LA RED DE B.T AISLACION ASFALTICA S/ LA 2DA HILADA DEL TERRENO NATURAL.

AXONOMETRICA

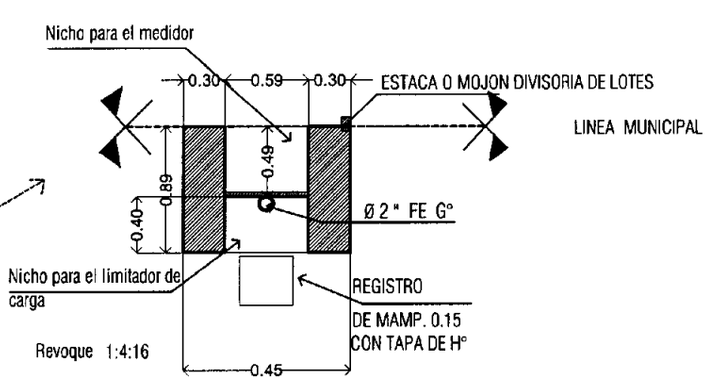

PLANTA

Arq. GERARDO E. ROLÓN POSE
Ministro
Secretario Ejecutivo
SENAVITAT

DETALLE PILASTRA MEDIDOR TRIFASICO INDIVIDUAL POR VIVIENDA

PROYECTO VIVIENDAS ECONOMICAS- AÑO 2011 - MBARITU - YAGUARON	SENAVITAT	L Nº
LAMINA: INST. ELECTRICA-DETALLE DE PILASTRA MEDIDOR TRIFASICO-TIPO UBH + 2D ESC: 1:50		10 c

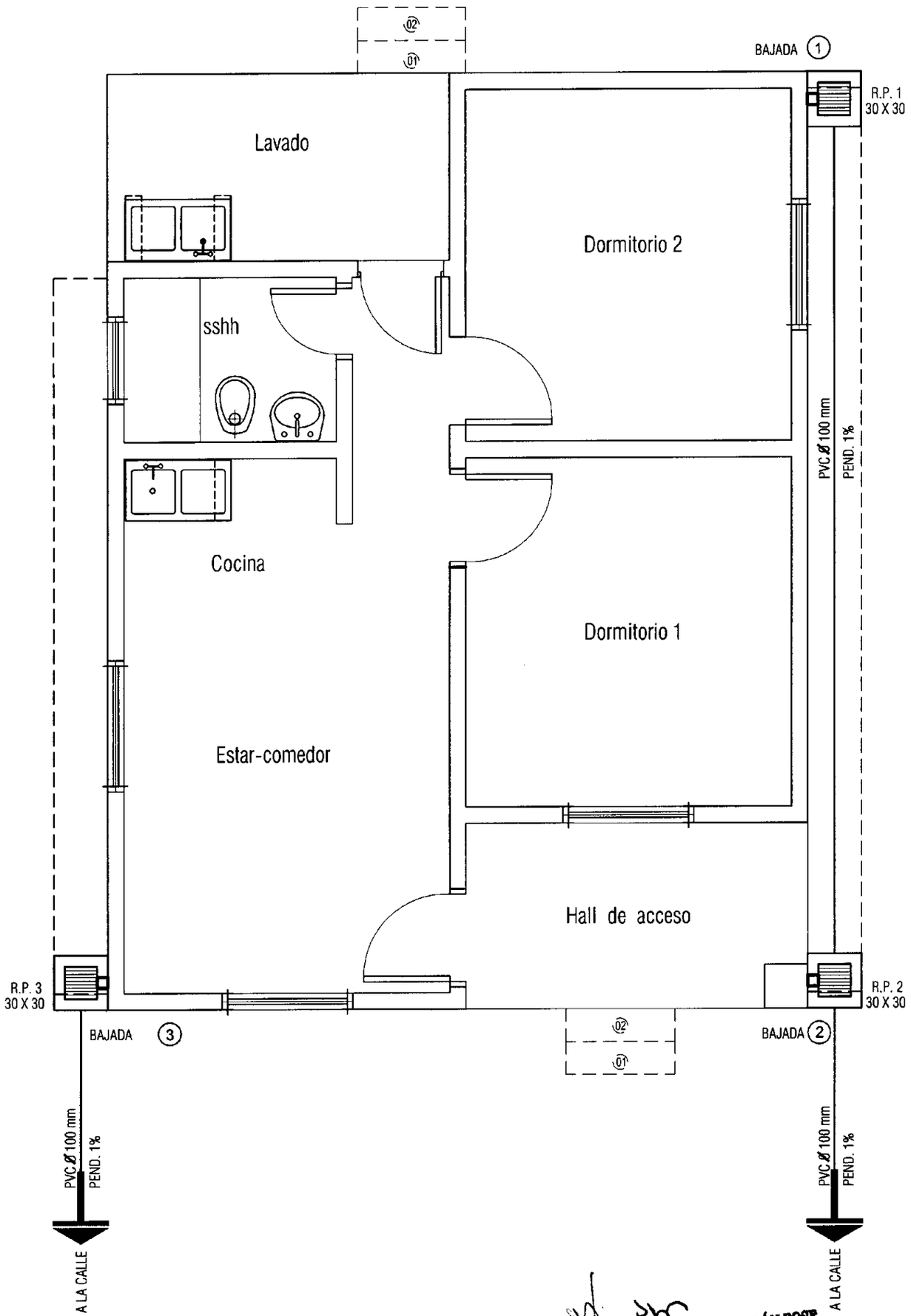

Arq. GERARDO E. BOLÓN POSE
Ministro
Secretario Ejecutivo
SENAVITAT

PROYECTO VIVIENDAS ECONOMICAS- AÑO 2011 - MBARITU - YAGUARON

LAMINA: INST. DESAGUE PLUVIAL TIPO UBH + 2D ESC.1/50

SENAVITAT

L Nº
11 a

Arq. GERARDO E. BOLÓN POSE
Ministro
Secretario Ejecutivo
SENAVITAT

PROYECTO VIVIENDAS ECONOMICAS- AÑO 2011 - MBARITU - YAGUARON	L Nº
LAMINA: INST. DESAGÜE PLUVIAL- PLANTA DE TECHO TIPO UBH + 2D ESC.1/50	11 b

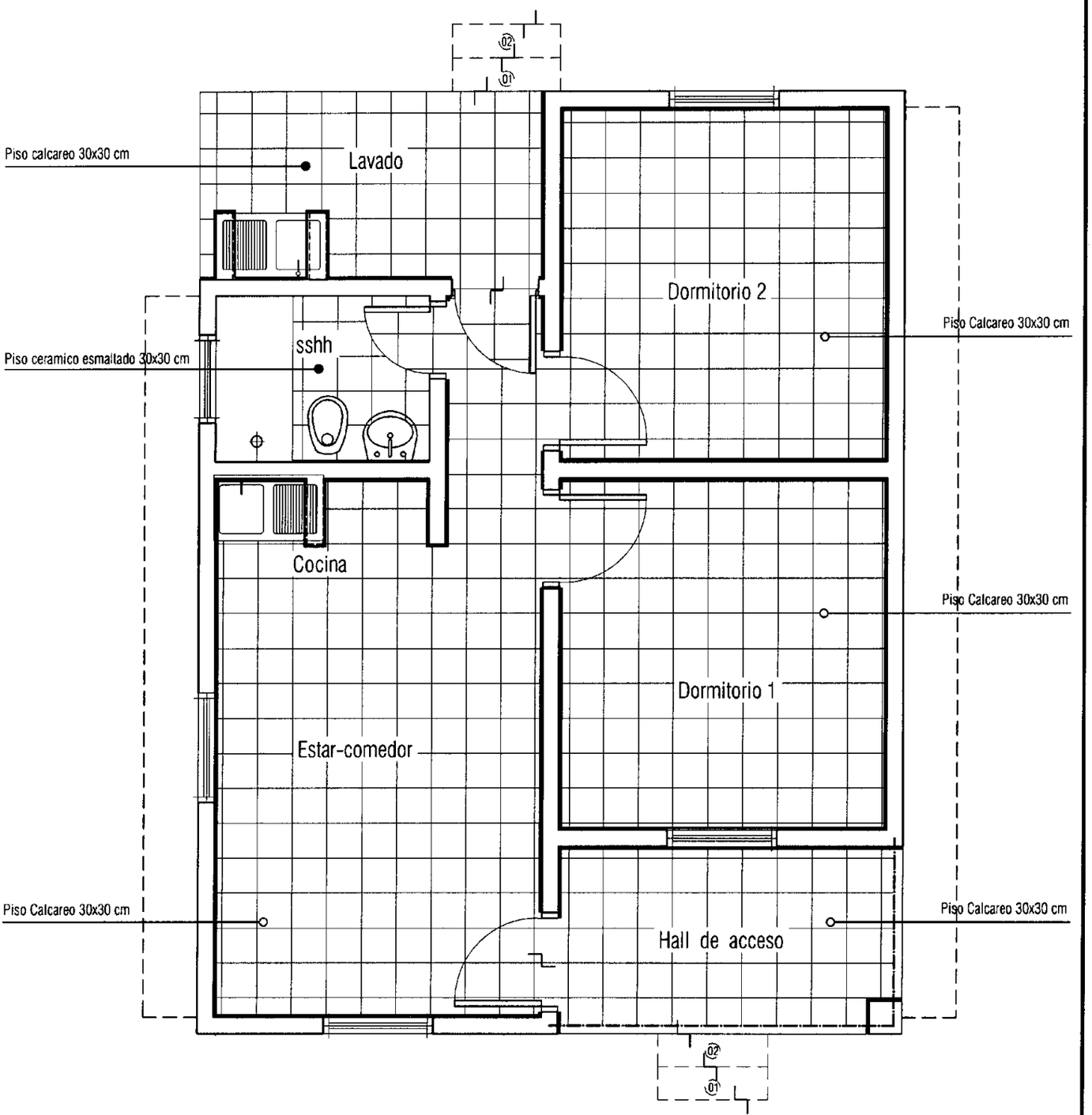

REFERENCIAS

ZOCALO CALCAREO

Arq. GERARDO E. ROLÓN POSE
Ministro
Secretario Ejecutivo
SENAVITAT

PROYECTO VIVIENDAS ECONOMICAS- AÑO 2011 - MBARITU - YAGUARON

LAMINA: DISPOSICION DE PISOS Y ZOCALOS TIPO UBH + 2D ESC.1/50

SENAVITAT

L Nº 12

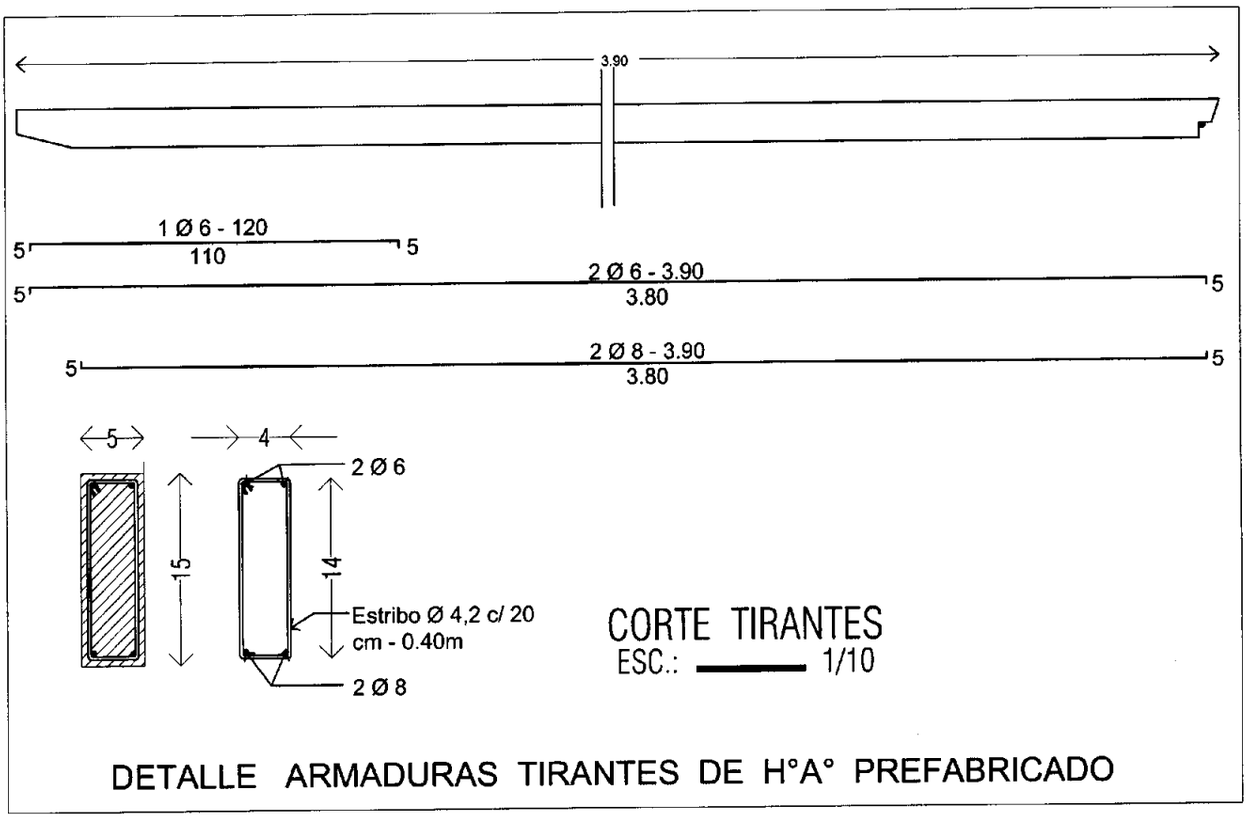

DETALLE ARMADURAS TIRANTES DE H°A° PREFABRICADO

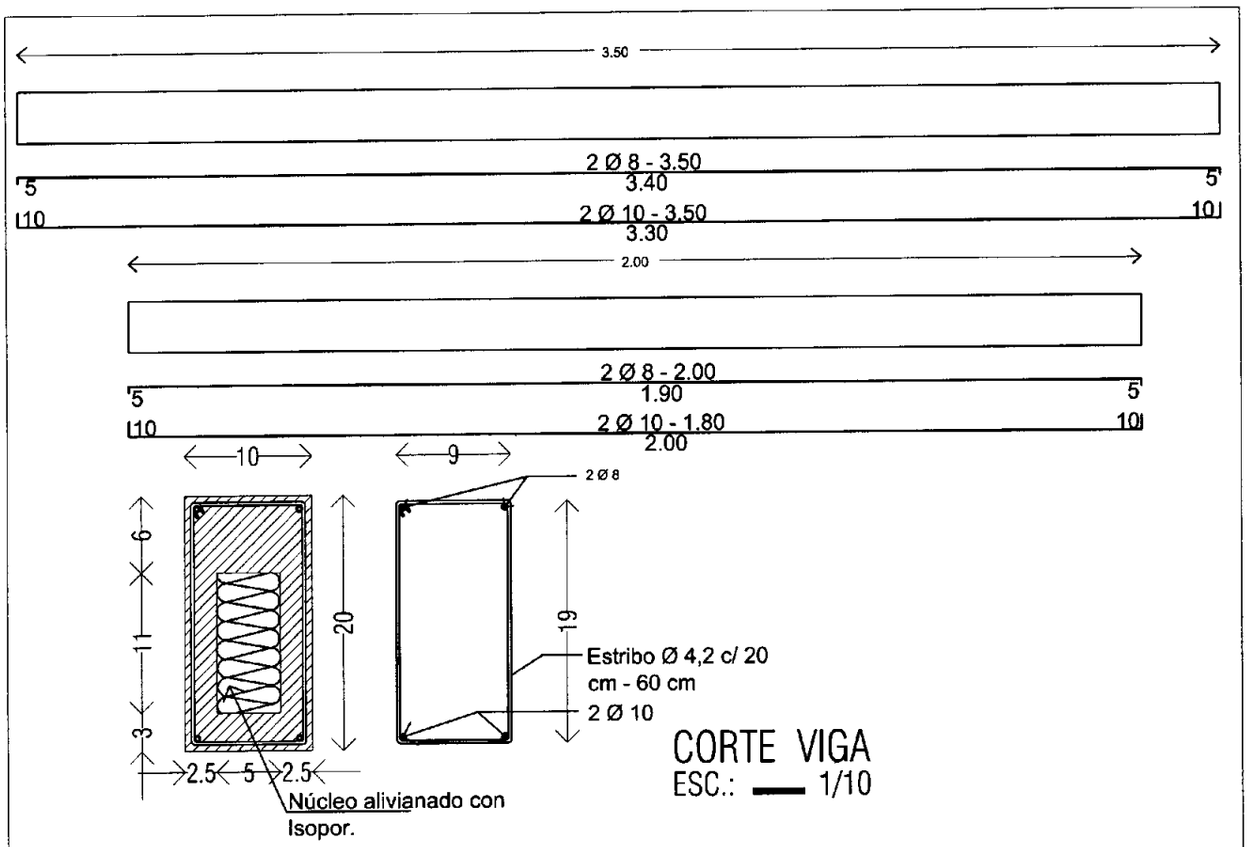

DETALLE ARMADURAS VIGA PREFABRICADA DE H°A°

Arq. GERARDO E. ROLÓN POSE
Ministro
Secretario Ejecutivo
SENAVITAT

PROYECTO VIVIENDAS ECONOMICAS- AÑO 2011 - MBARITU - YAGUARON	L Nº
LAMINA: DETALLE VIGA PREFABRICADA DE Hº Aº-TIPO UBH + 2D	13

Detalle Nº 1

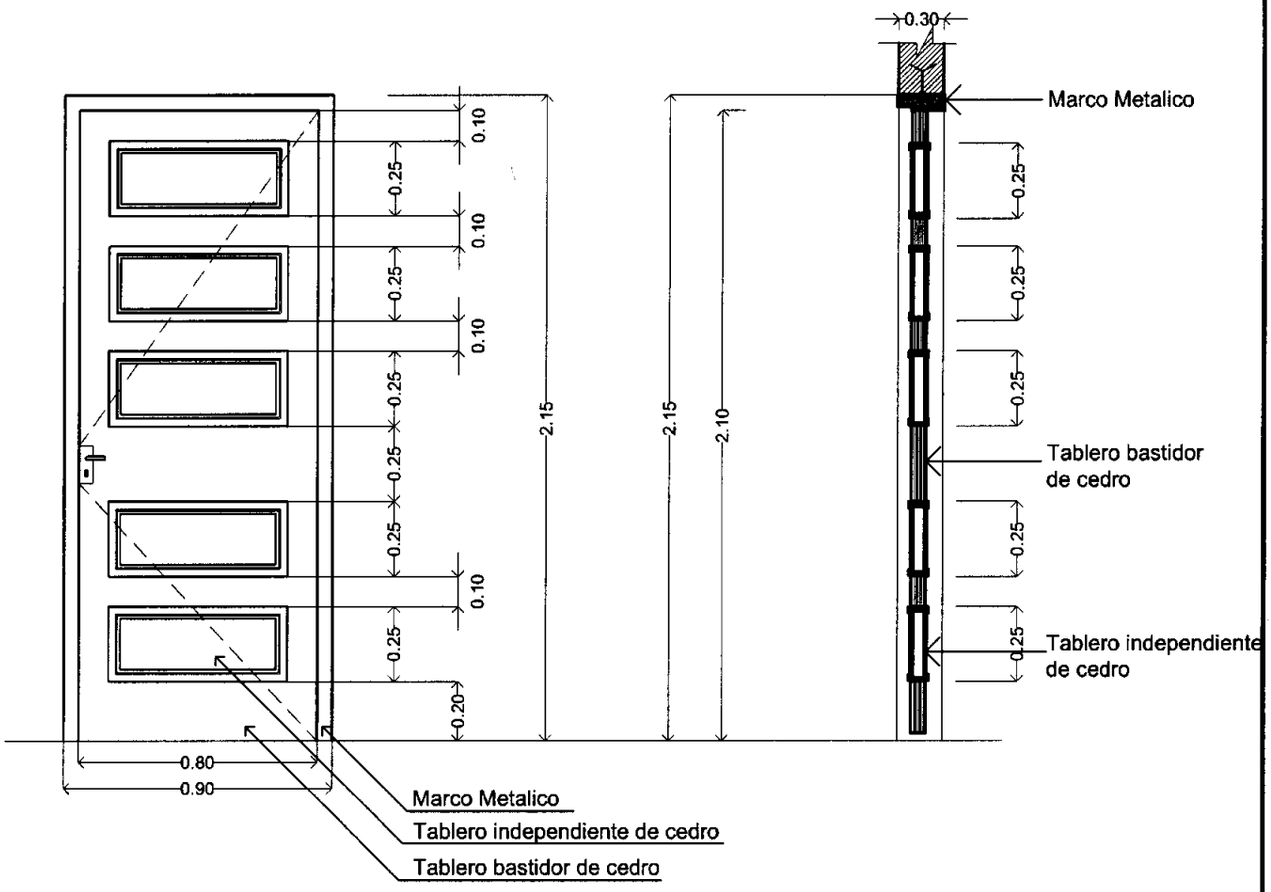

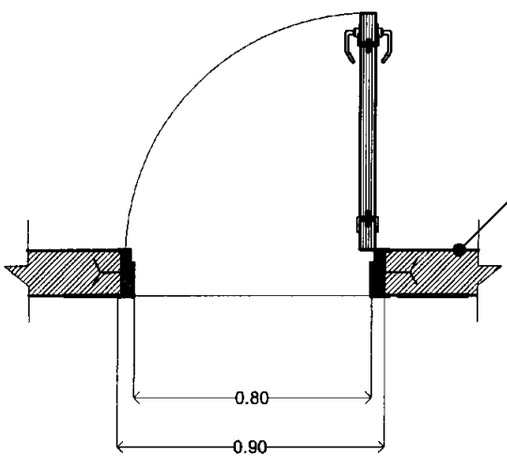

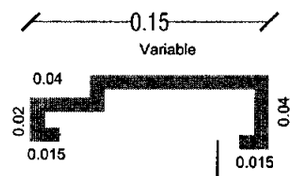

MARCO DE CHAPA DOBLADA Nº 18

P1

Puerta de Madera
Tipo Tablero
0.80 x 2.10

Ubicacion : Acceso principal
Cantidad : 1 unid.

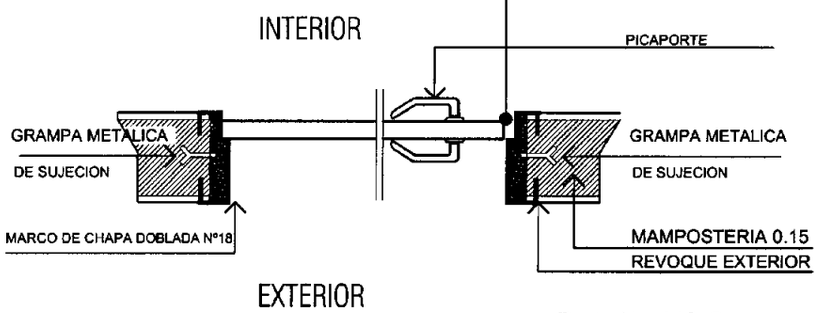

Detalle Nº 2

Arq. GERARDO E. BOLÓN POSE
Ministro
Secretario Ejecutivo
SENAVITAT

PROYECTO VIVIENDAS ECONOMICAS- AÑO 2011 - LADARITU - YAGUARON	SENAVITAT	L Nº
LAMINA: DET. DE ABERTURAS DE MADERA P1-TIPO UBH + 2D ESC: 1:50		14 a

PROYECTO VIVIENDAS ECONOMICAS- AÑO 2011- MBARITU - YAGUARON

LAMINA: DET. DE ABERTURAS DE MADERA P2 P3-TIPO UBH + 2D ESC : 1:50

Detalle Nº 1

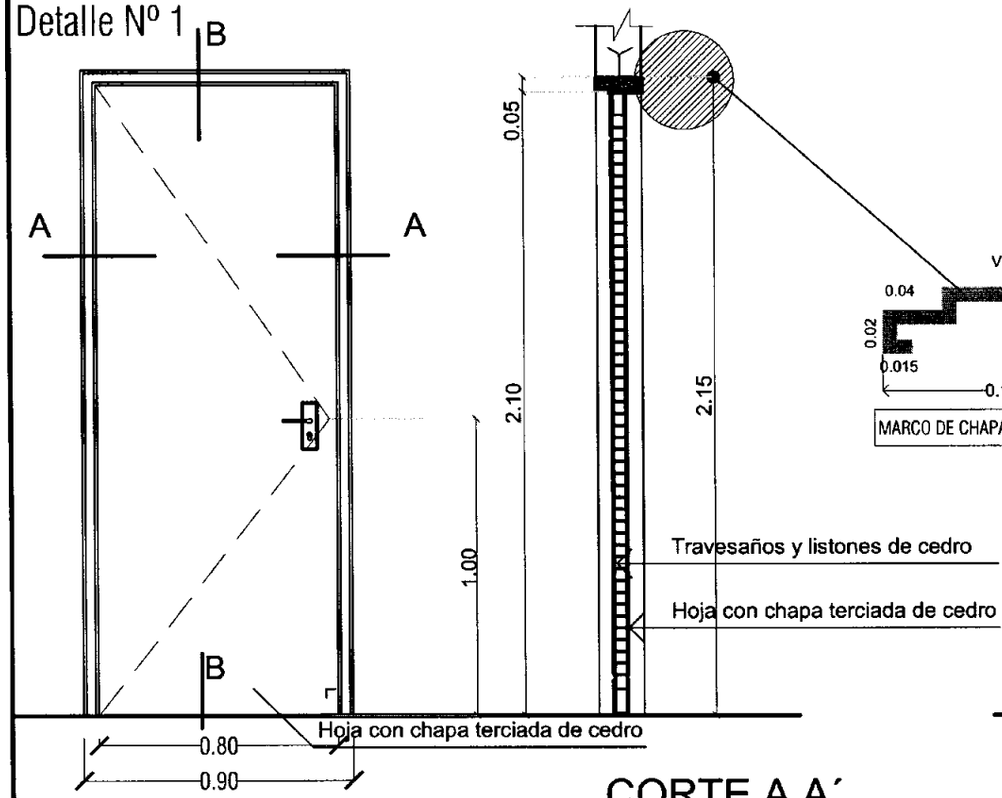

CORTE A A´

Detalle Nº 2

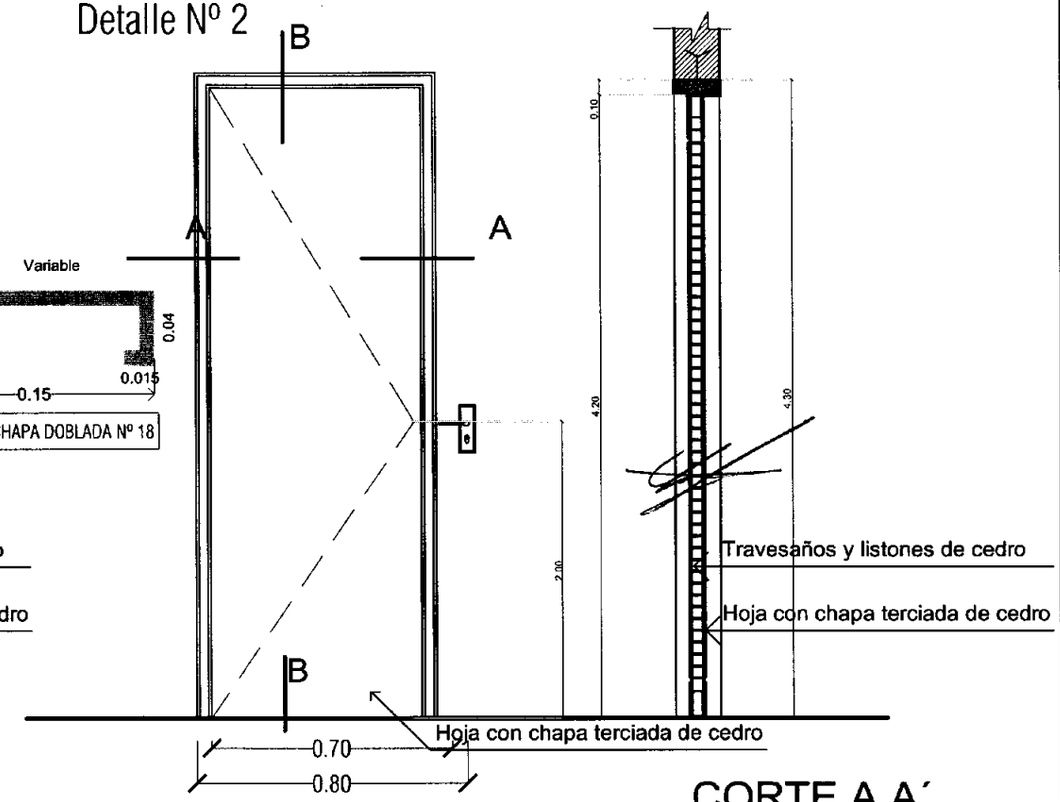

ALZADO

CORTE A A´

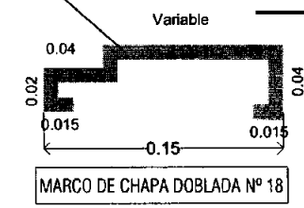

MARCO DE CHAPA DOBLADA Nº 18

ALZADO

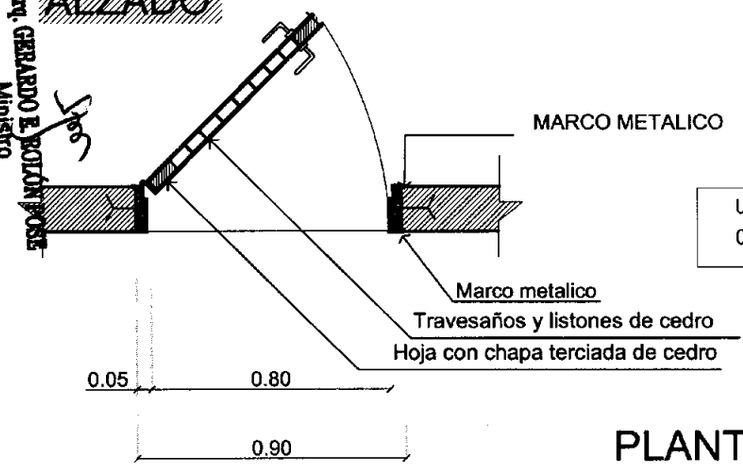

PLANTA

(P2)

Puerta de Madera
Tipo placa
0.80 x 2.10

Ubicación : Dormitorios
Cantidad : 2 unid.

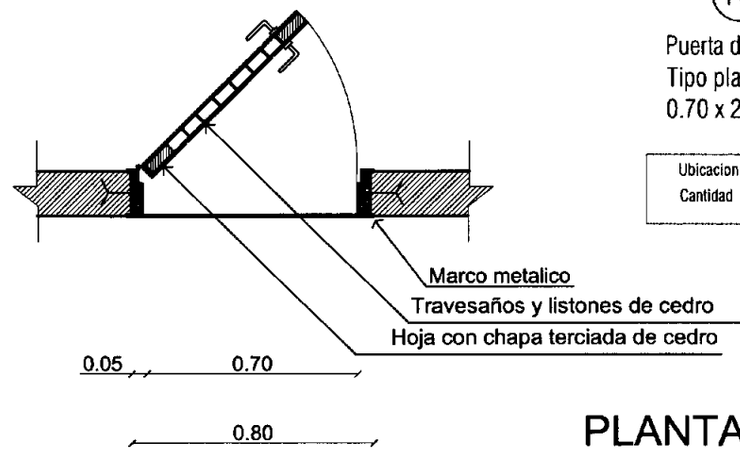

PLANTA

(P3)

Puerta de Madera
Tipo placa
0.70 x 2.10

Ubicacion : Baño
Cantidad : 1unid.

Arq. GERARDO E. BOLÓN POSE
Ministro
Secretario Ejecutivo
SENAVITAT

SENAVITAT

L Nº 14 b

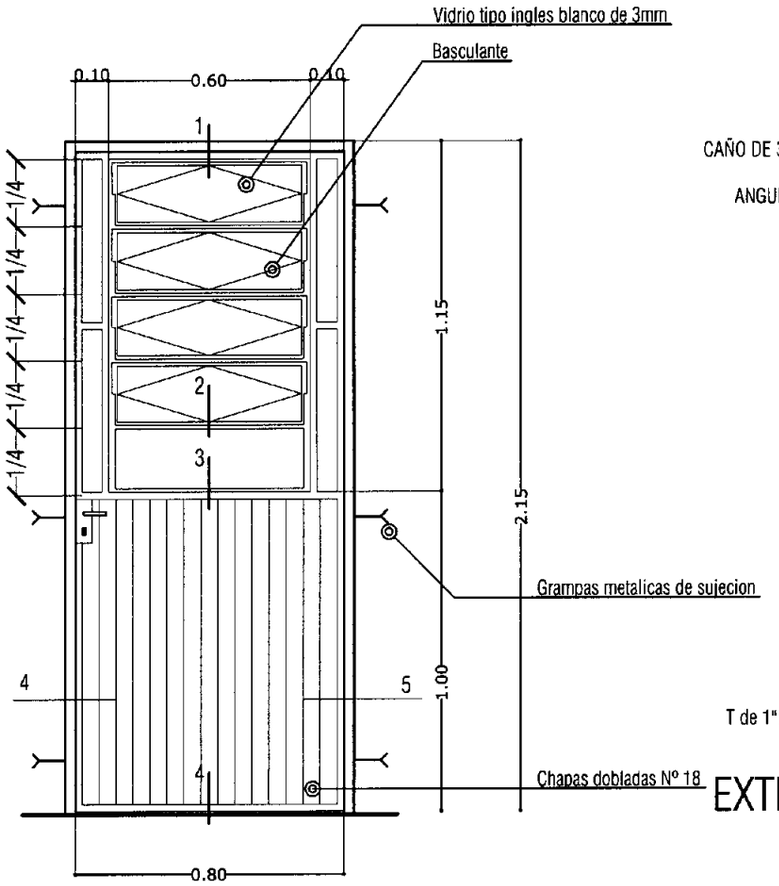

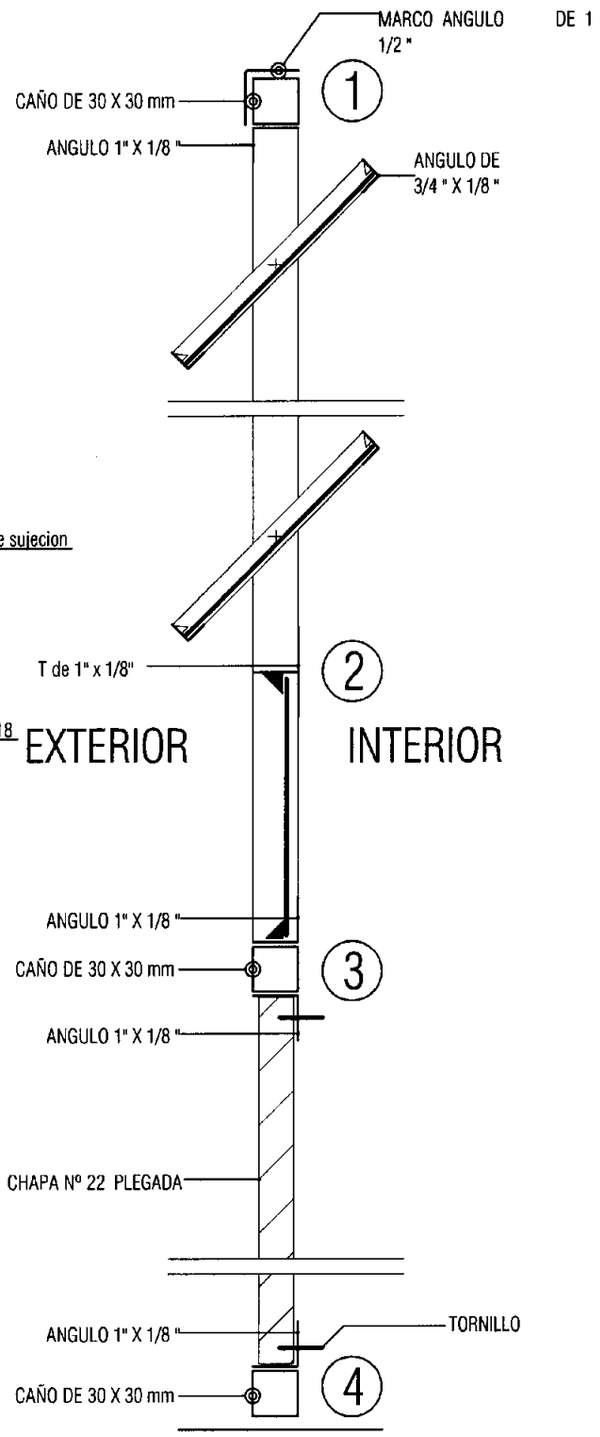

P4

PUERTA METALICA

0.80 x 2.10

Ubicación :	Acceso posterior
Cantidad :	1 unid.

DETALLE DE PUERTA METALICA

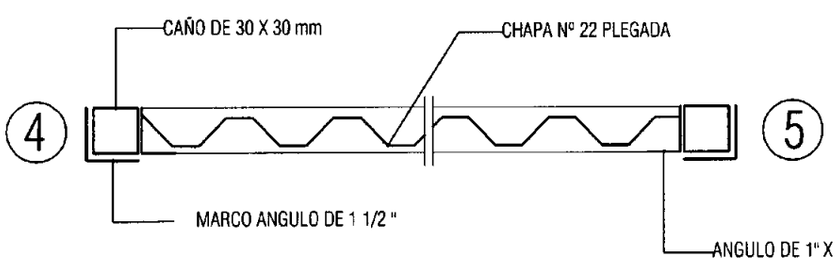

Arq. GERARDO E. ROLÓN POSE
Ministro
Secretario Ejecutivo
SENAVITAT

PROYECTO VIVIENDAS ECONOMICAS- AÑO 2011 - MBARITU - YAGUARÓN

LAMINA: DET. DE ABERTURA METALICA P4-TIPO UBH + 2D ESC : 1:50

SENAVITAT

L Nº 15 a

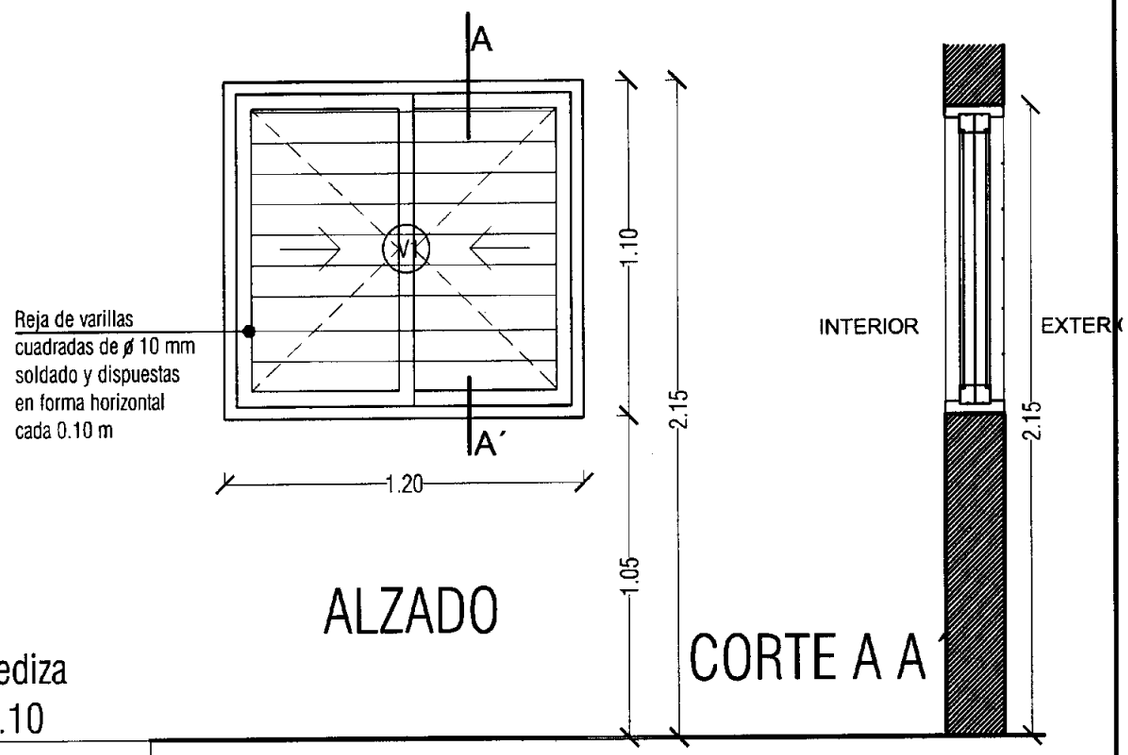

ALZADO

CORTE A A´

Detalle Nº 1

(V1)

Ventana corrediza
1.20 x 1.10

Ubicación :	Estar Social Dormitorios Cocina
Cantidad	: 4 unid.

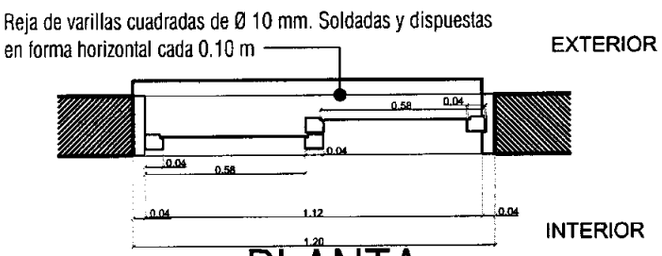

PLANTA

Detalle Nº 2

(V2)

VENTANA METALICA TIPO PIVOTANTE
0.80 X 0.40

Ubicación :	Baño
Cantidad	: 1 unid.

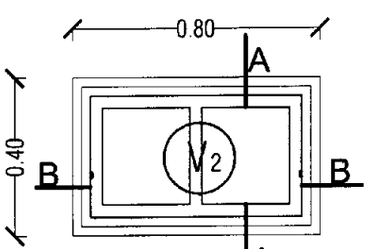

ALZADO

Esc : 1/50

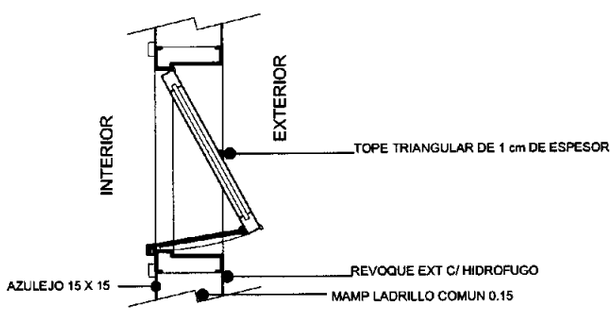

CORTE A-A

Esc : 1/50

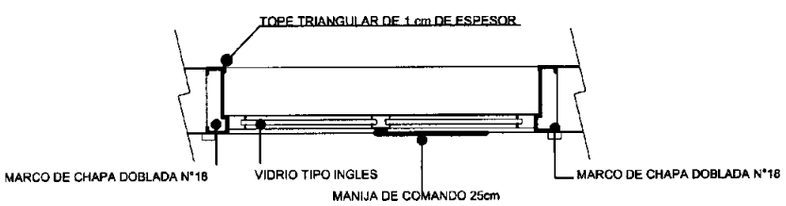

CORTE B-B

Esc : 1/50

Arq. GERARDO E. ROLÓN POSE
Ministro
Secretario Ej
SENAVITAT

PROYECTO VIVIENDAS ECONOMICAS- AÑO 2011 - MBARITU - YAGUARON	L Nº
LAMINA: DET. DE ABERTURAS METLICAS V1 V2-TIPO UBH + 2D ESC : 1:50	15 b

DETALLE DE ENCASTRE DE TEJAS EN PARAPETO

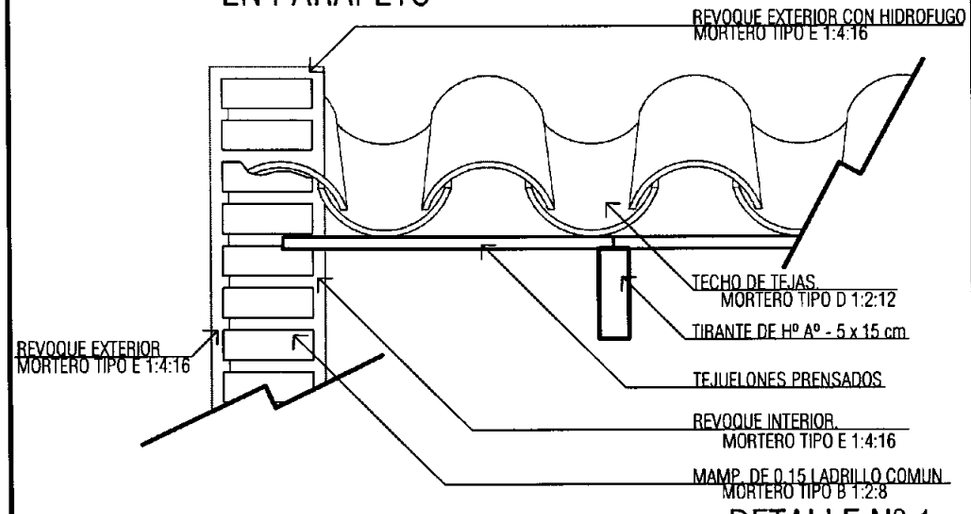

DETALLE Nº 1

DETALLE DE ENVARILLADO

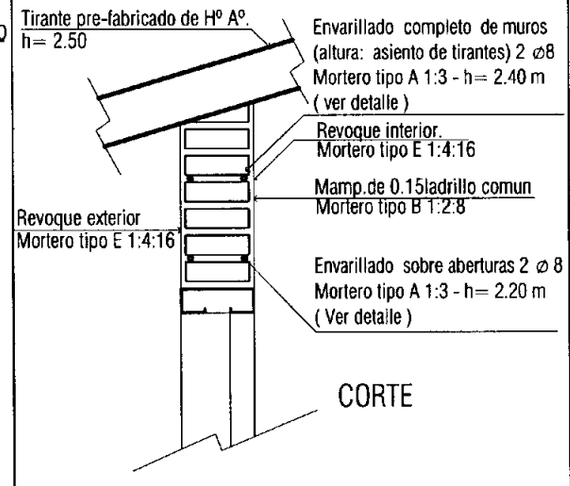

DETALLE Nº 2

DETALLE DE REVESTIDO DE TIRANTES

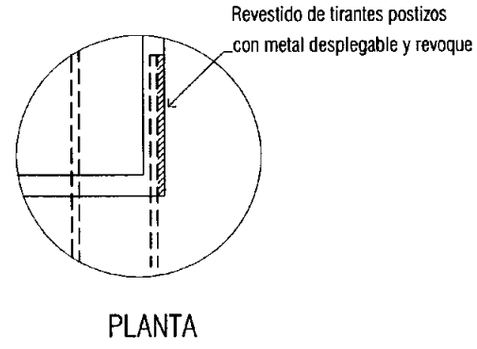

DETALLE Nº 3

DETALLE DE CIMIENTO DE P.B.C.

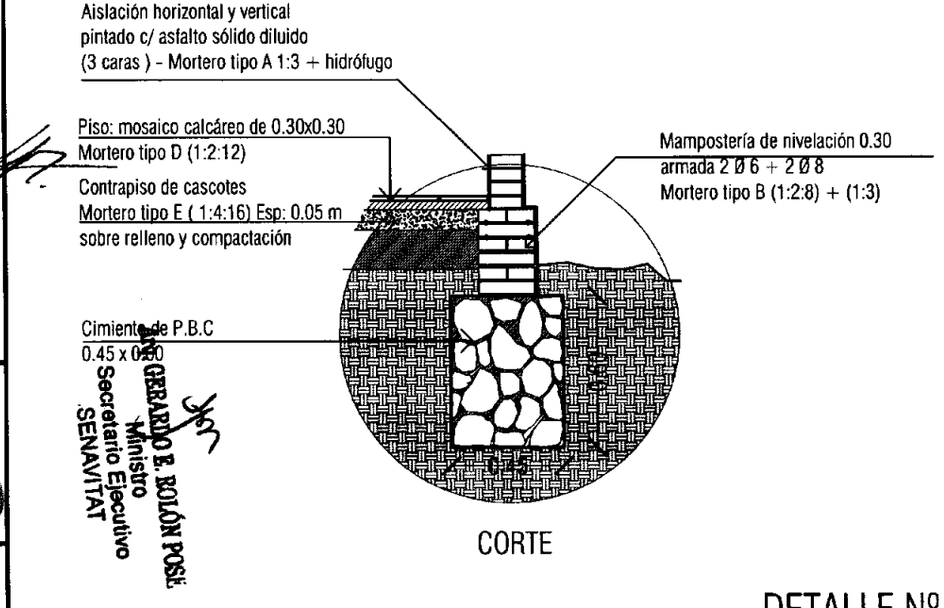

DETALLE Nº 2

DETALLE DE PILAR

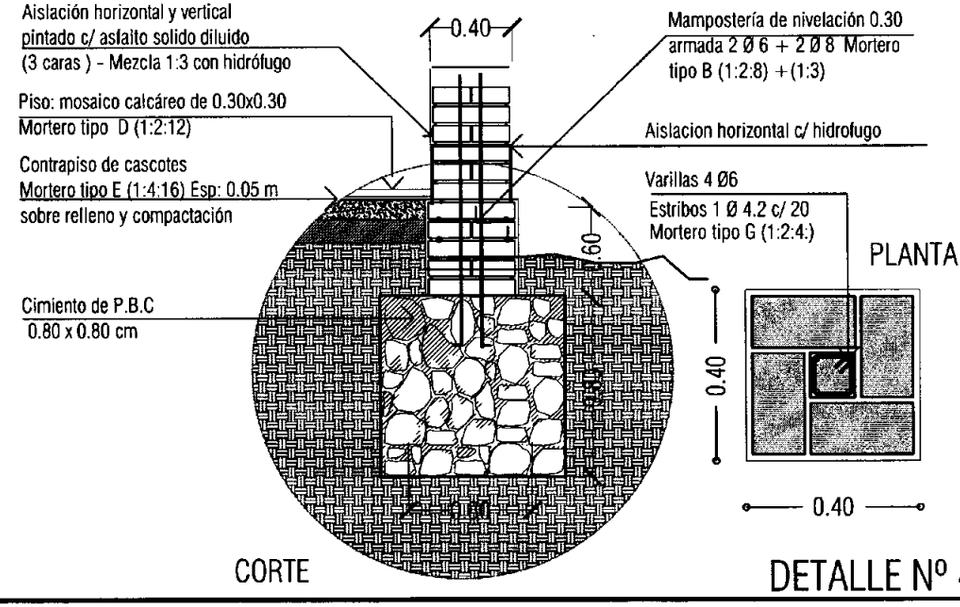

DETALLE Nº 4

PROYECTO VIVIENDAS ECONOMICAS- AÑO 2011- MBARITU - YAGUARON

LAMINA: DETALLES CONSTRUCTIVOS -TIPO UBH + 2D ESC.1/50

L Nº 16

GERARDO E. BOLÓN POSSI
Ministro
Secretario Ejecutivo
SENAVITAT

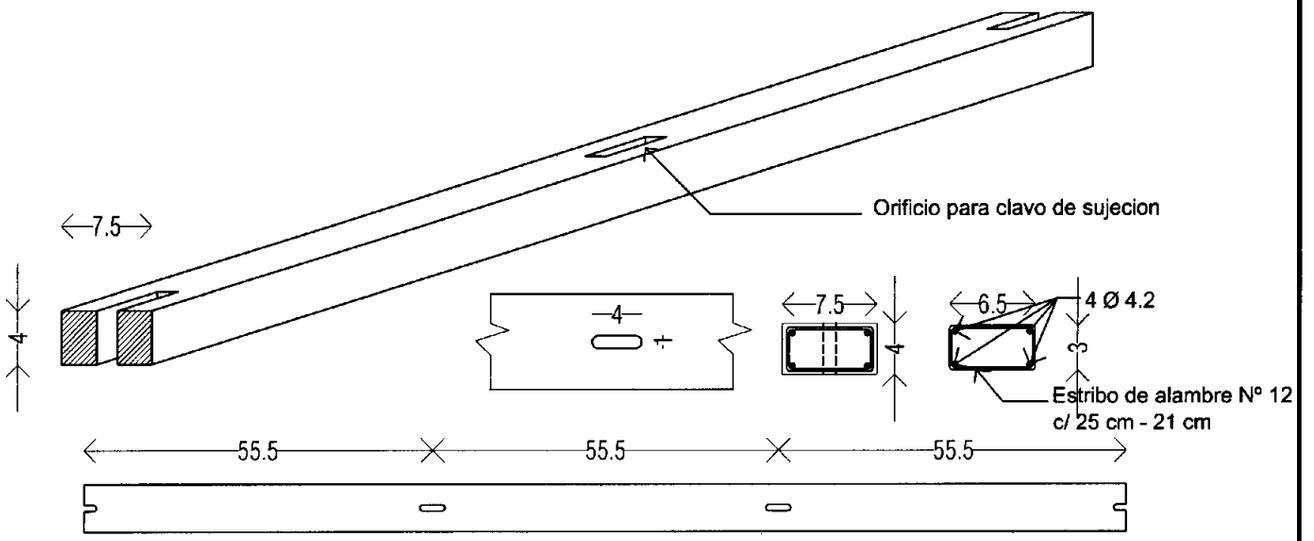

Detalle Liston de Tope

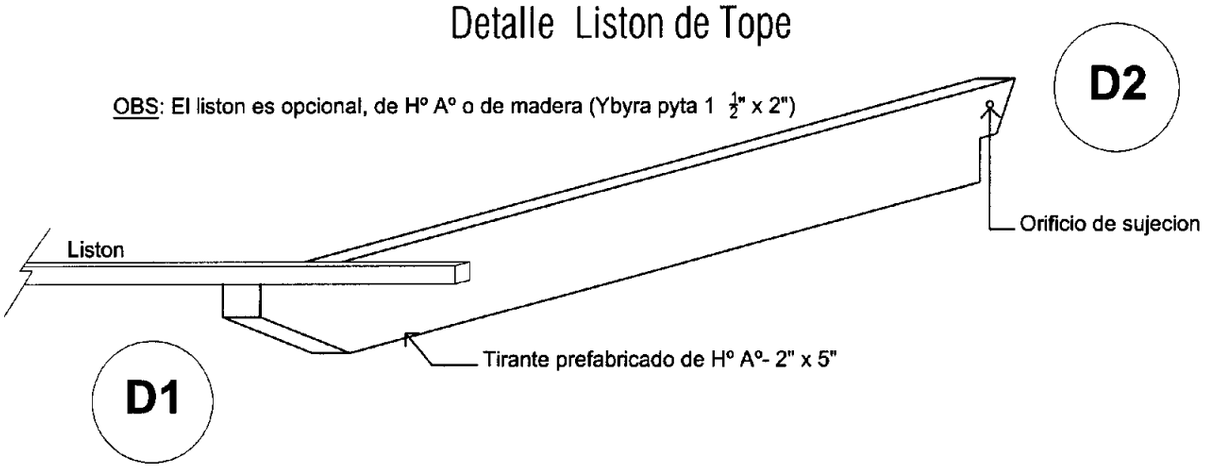

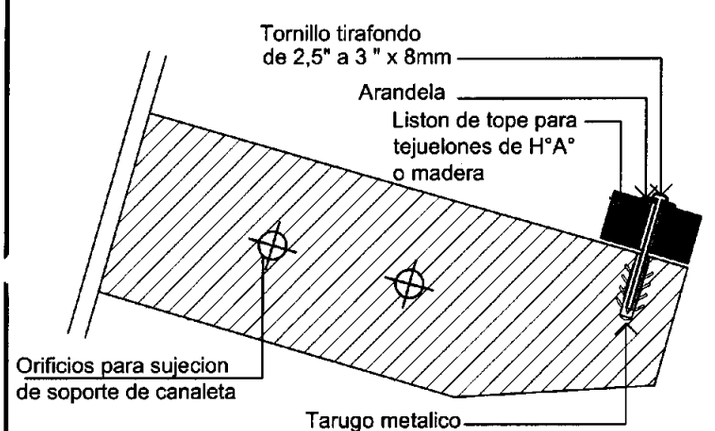

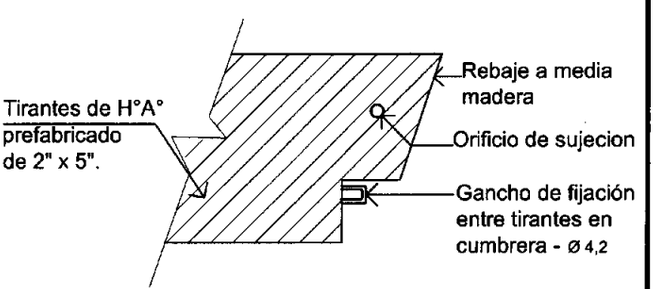

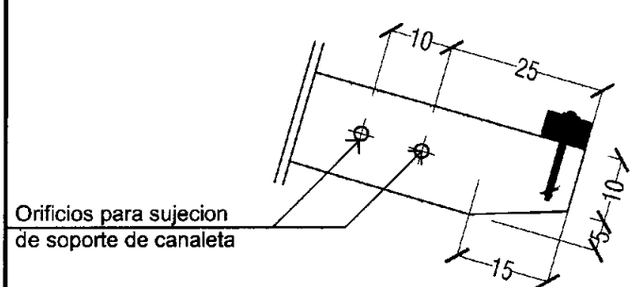

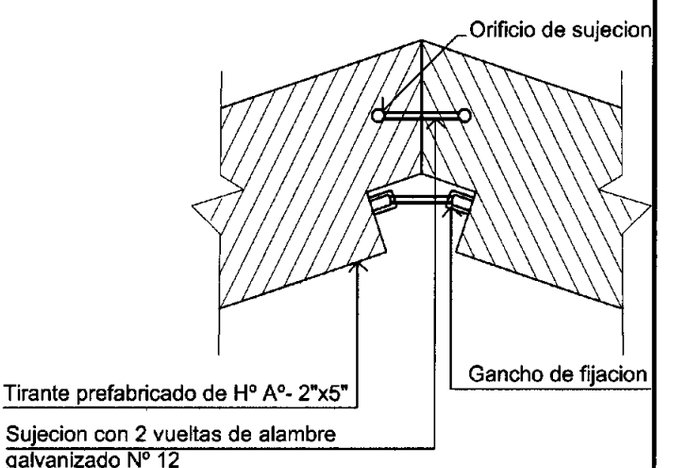

DETALLE DE UNION DE TIRANTES EN CUMBRERA

Arq. GERARDO E. BOLÓN POSE
Ministro
Secretario Ejecutivo
SENAVITAT

PROYECTO VIVIENDAS ECONOMICAS- AÑO 2011 - MDA ITAPUA - YAGUARON	SENAVITAT	L Nº
LAMINA: DETALLES CONSTRUCTIVO DE LISTON Y TIRANTES PREFABRICADOS DE Hº Aº -TIPO UBH + 2D		17

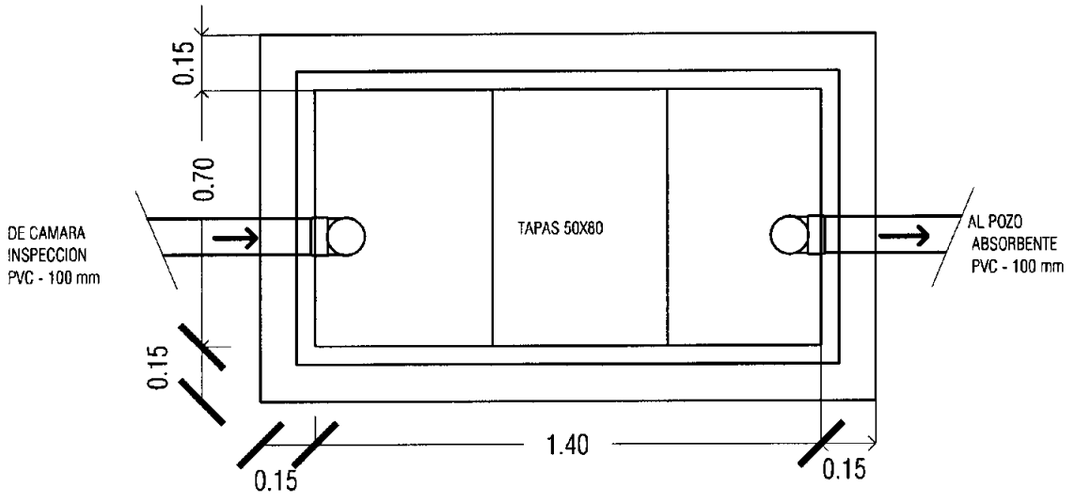

Camara Septica

Planta - ESC: 1/20

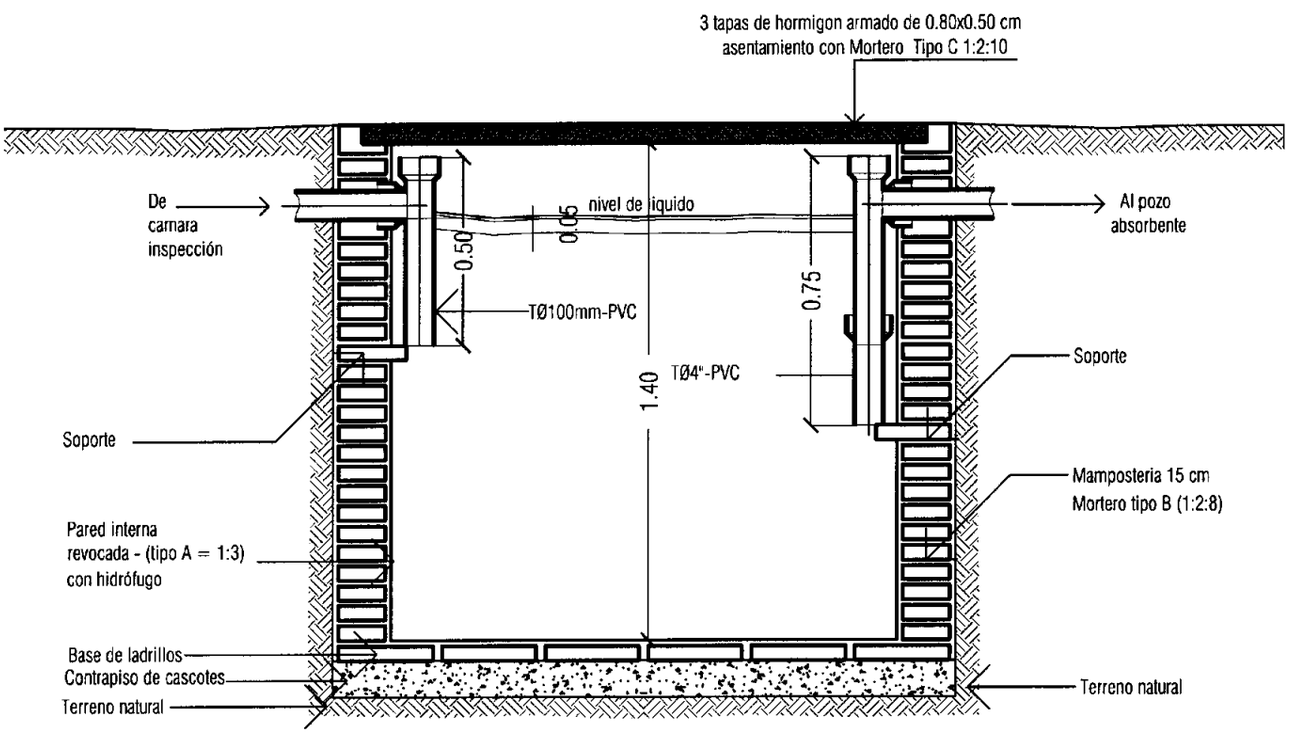

Camara Septica

Corte - Esc: 1/20

Arq. GERARDO E. ROLÓN POSE
Ministro
Secretario Ejecutivo
SENAVITAT

PROYECTO VIVIENDAS ECONOMICAS- AÑO 2011 - MBARITU - YAGUARON	SENAVITAT	L Nº
LAMINA: DETALLE CONSTRUCTIVO. DE CAMARA SEPTICA-TIPO UBH + 2D ESC.: 1/20		18

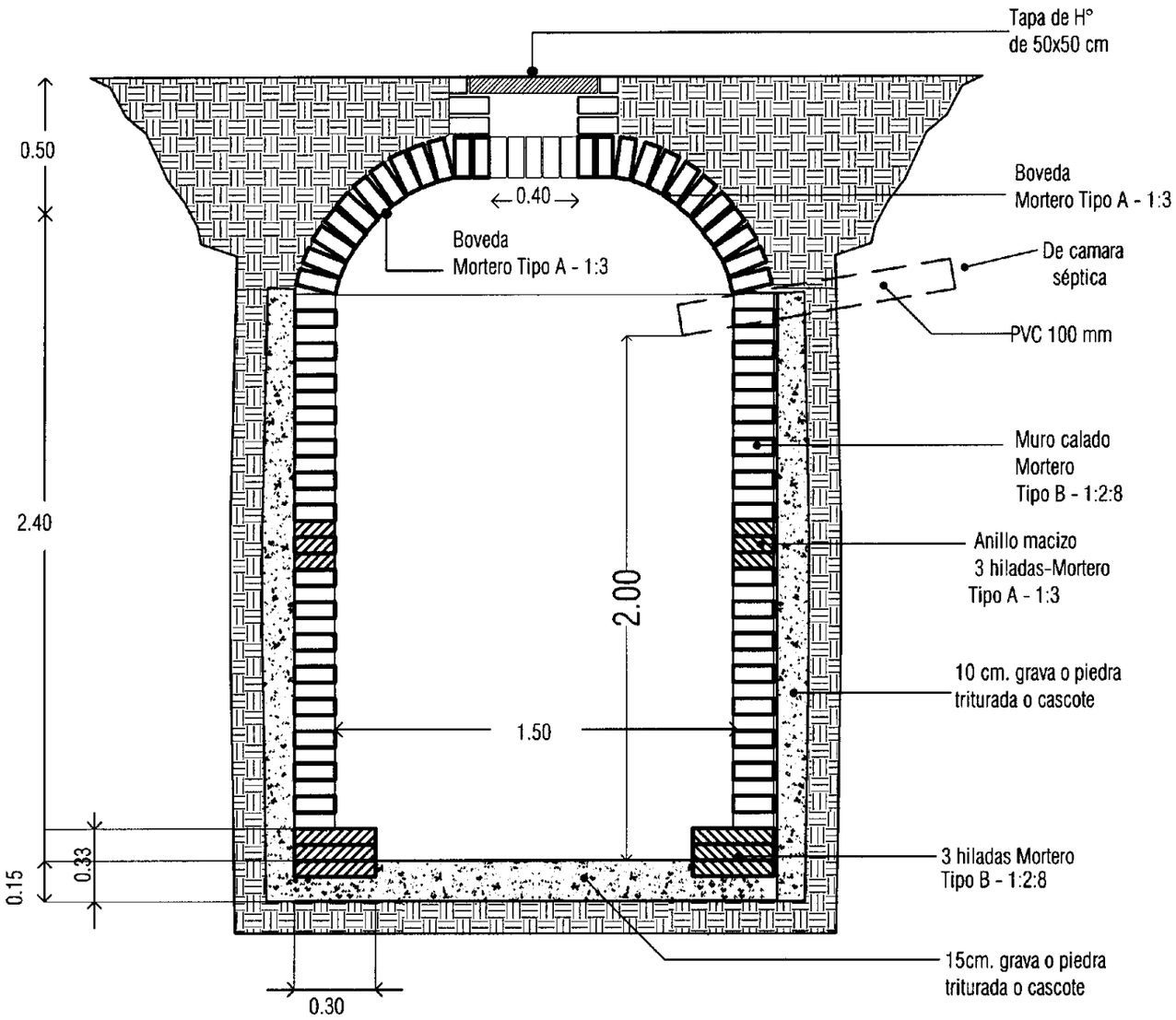

Arq. GERARDO E. ROLÓN POSE
Ministro
Secretario Ejecutivo
SENAVITAT

PROYECTO VIVIENDAS ECONOMICAS- AÑO 2011 - MBARITU - YAGUARON	SENAVITAT	L Nº
LAMINA: DETELLES CONSTRUCTIVOS DE POZO ABSORVENTE-TIPO UBH + 2D ESC.: 1/25		19

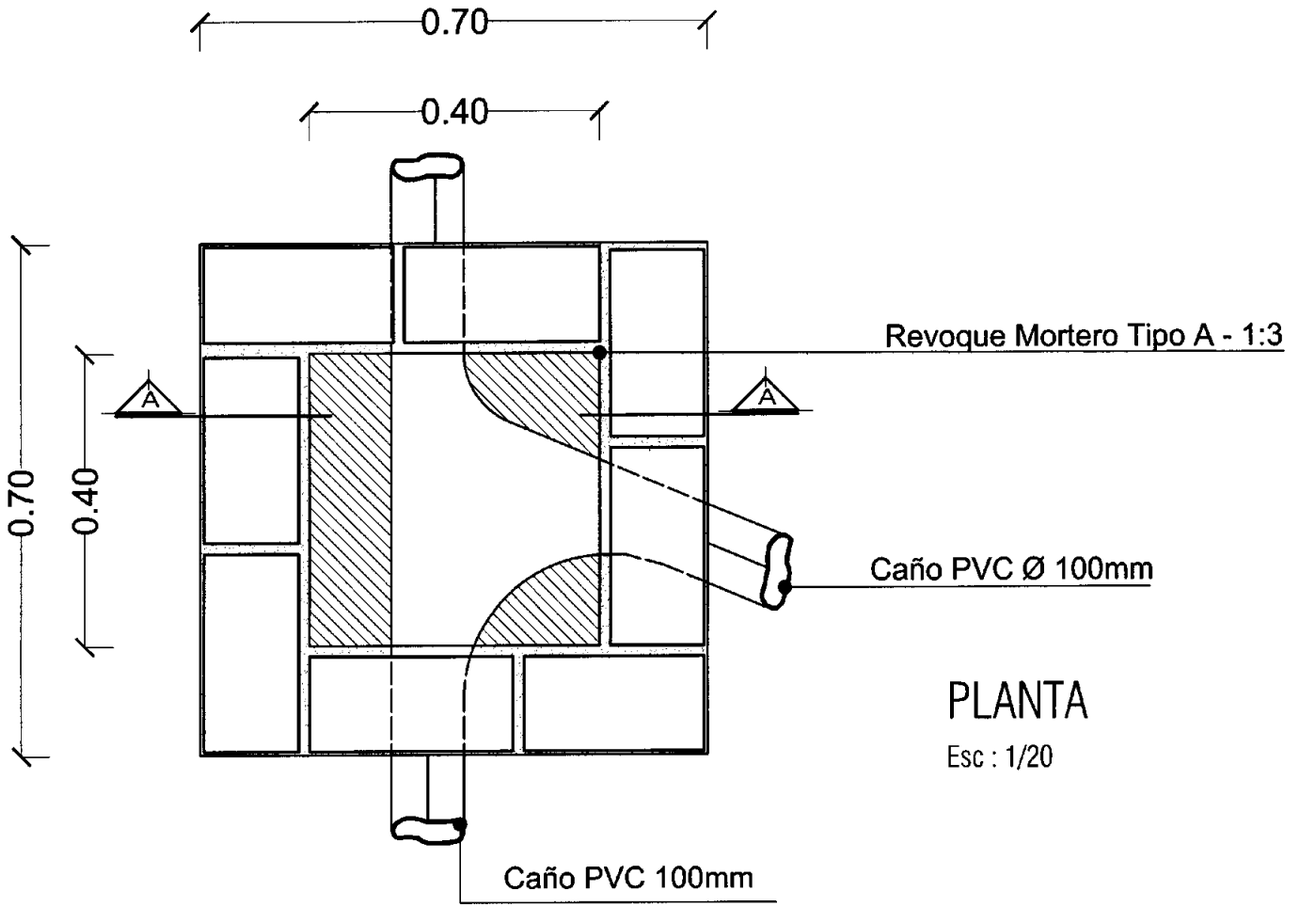

PLANTA

Esc : 1/20

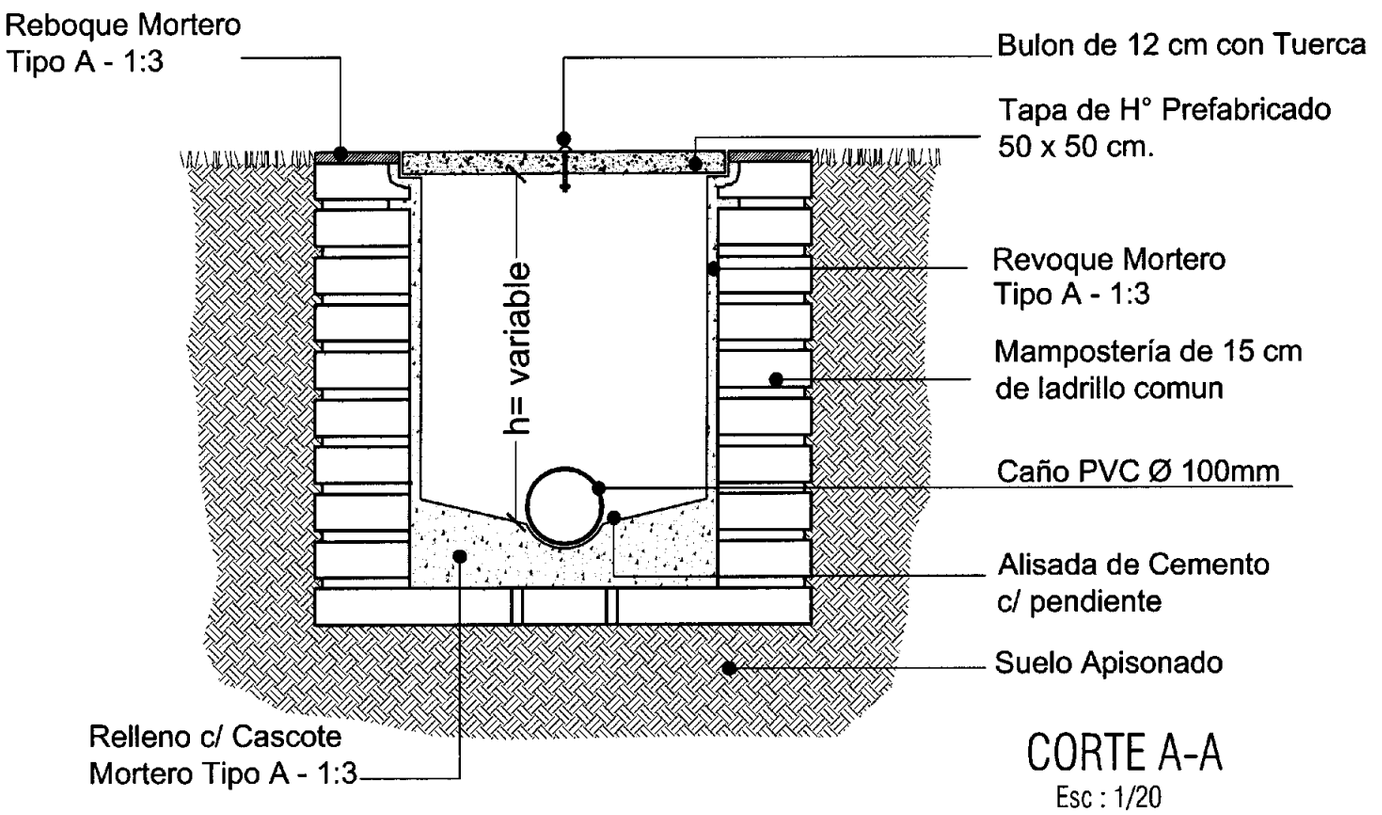

CORTE A-A

Esc : 1/20

CAMARA DE INSPECCION

Arq. GERARDO E. BOLÓN POSE
Ministro
Secretario Ejecutivo
SENAVITAT

PROYECTO VIVIENDAS ECONOMICAS- AÑO 2011 - MBARITU - YAGUARON	SENAVITAT	L Nº
LAMINA: DETELLES CONSTRUCTIVOS DE CAMARA DE INSP -TIPO UBH + 2D ESC.: 1/20		20

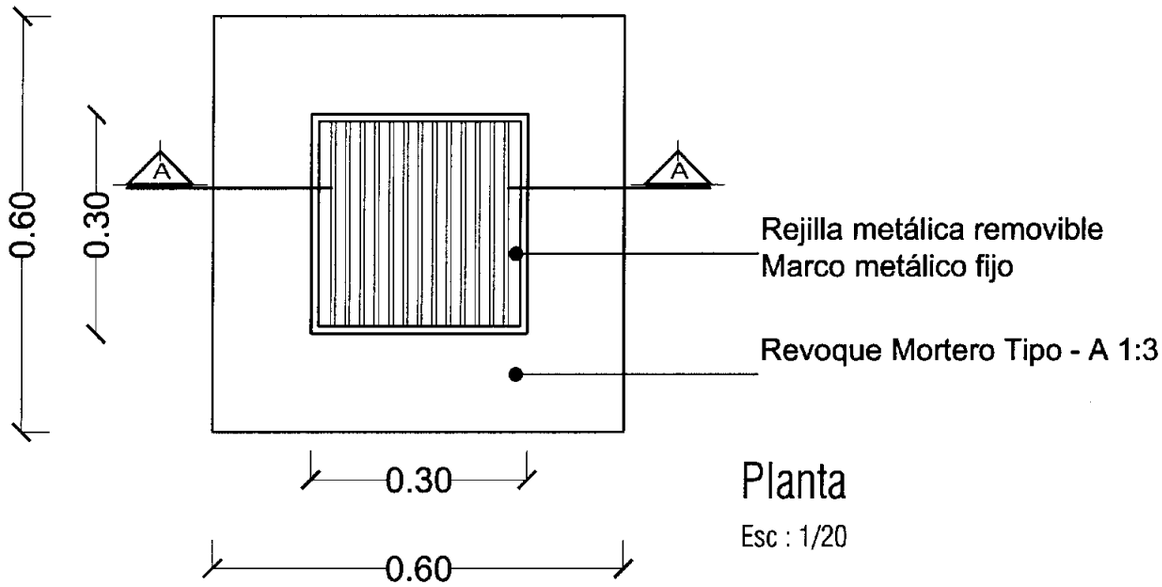

Planta

Esc : 1/20

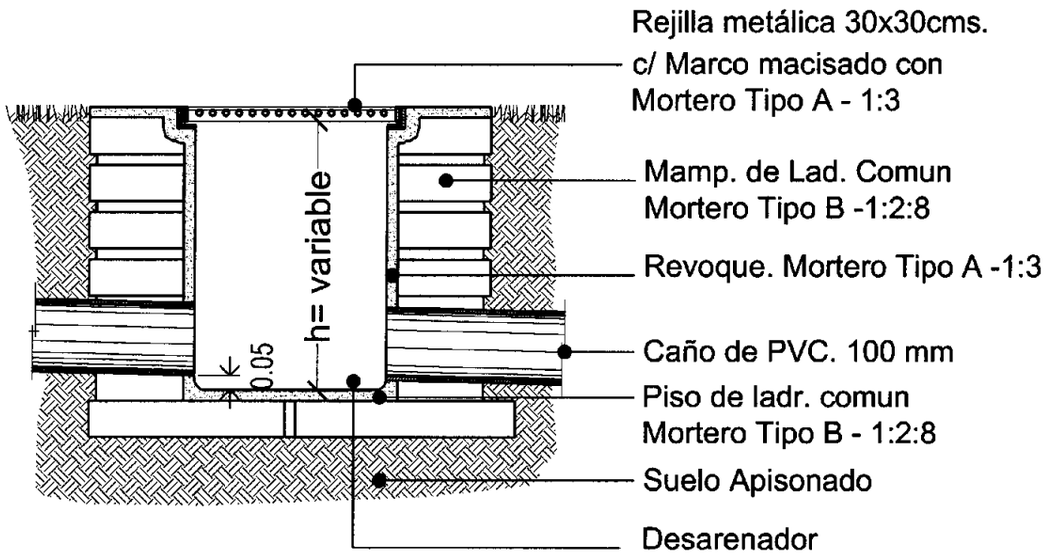

Corte A-A

Esc : 1/20

REJILLA DESAGÜE PLUVIAL

Arq. GERARDO E. ROLÓN POSE
Ministro
Secretario Ejecutivo
SENAVITAT

PROYECTO VIVIENDAS ECONOMICAS- AÑO 2011 - MBARITU - YAGUARON	SENAVITAT	L Nº
LAMINA: DETELLES CONTRUCTIVOS DE REJILLA DESAGÜE PLUVIAL-TIPO UBH + 2D ESC.: 1/20		21

PROYECTO VIVIENDAS ECONOMICAS

AÑO 2011

SENAVITAT
SECRETARIA NACIONAL DE LA
VIVIENDA Y EL HABITAT
Paraguay del Bicentenario

Arq. GERARDO E. ROLÓN POSE
Ministro
Secretario Ejecutivo
SENAVITAT

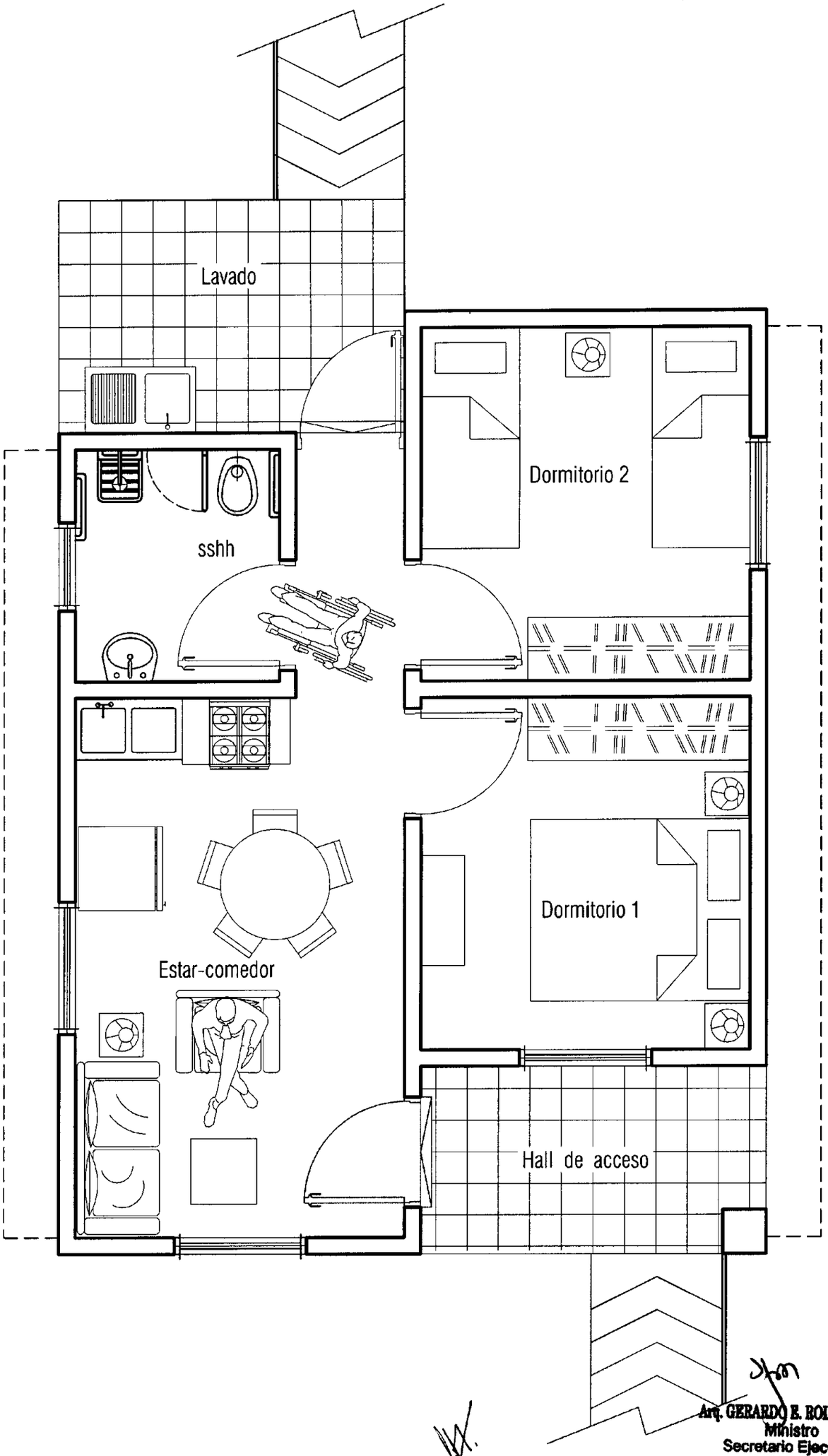

Arq. GERARDO E. BOLÓN POSE
Ministro
Secretario Ejecutivo
SENAVITAT

PROYECTO VIVIENDAS ECONOMICAS DISCAPACITADOS- AÑO 2011 - MBARITU - YAGUARON

LAMINA: PLANTA EQUIPADA-TIPO UBH + 2D ESC.1/50

SENAVITAT

L Nº 01

OBS: 1. El nivel de piso terminado de cada vivienda, deberá ser de 20 cm. sobre el nivel de terreno tomado desde el punto más elevado del mismo.

2. Para determinar la ubicación de bajadas del desagüe pluvial se consideraran las condiciones topográficas de cada terreno.

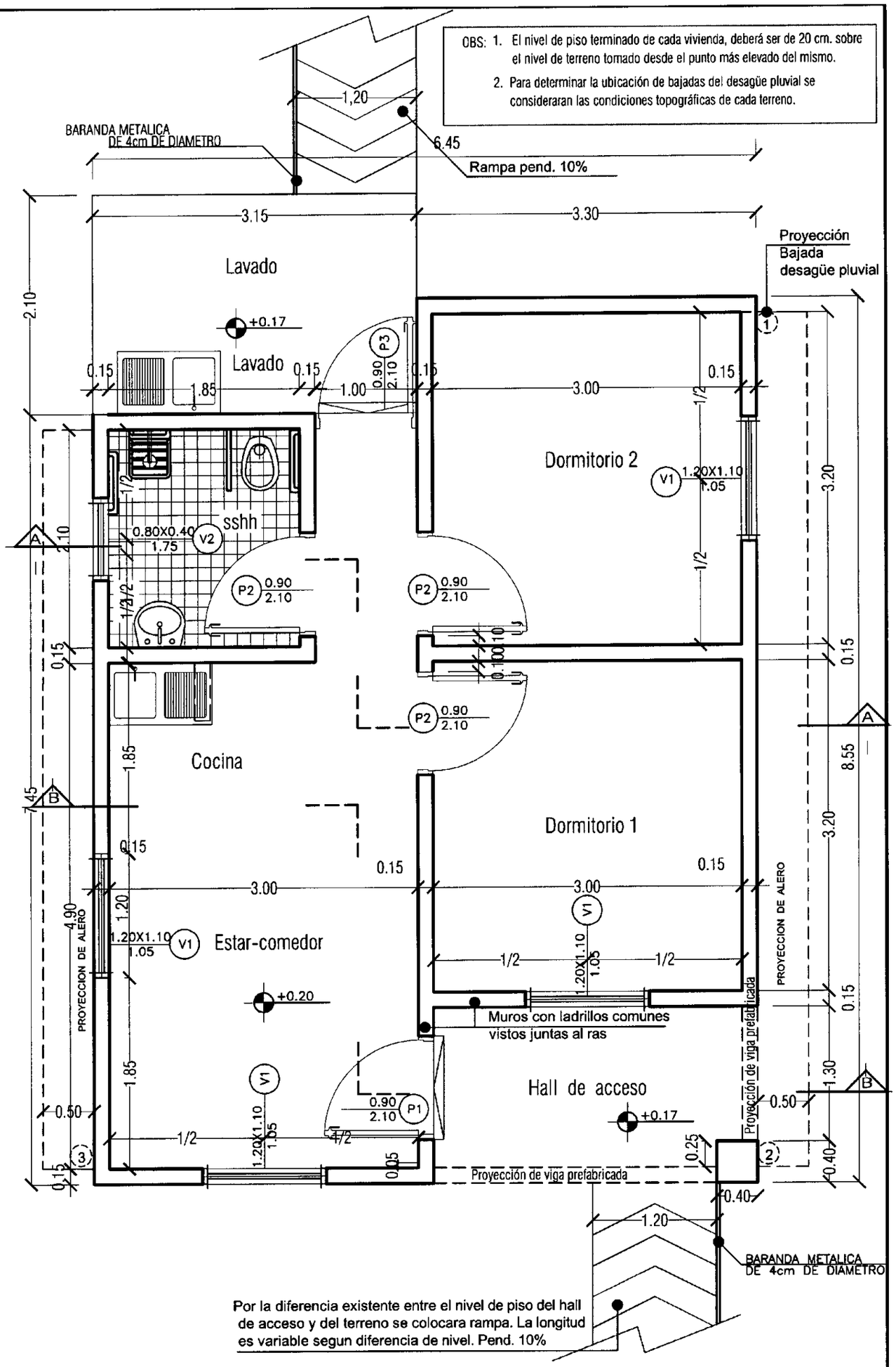

PROYECTO VIVIENDAS ECONOMICAS DISCAPACITADOS- AÑO 2011 - MBARITU - YAGUARON	SENAVITAT	L Nº
LAMINA: PLANTA ARQUITECTONICA-TIPO UBH + 2D ESC.1/50		02

Arq. GERARDO E. BOLÓN POSE
Ministro
Secretario Ejecutivo
SENAVITAT

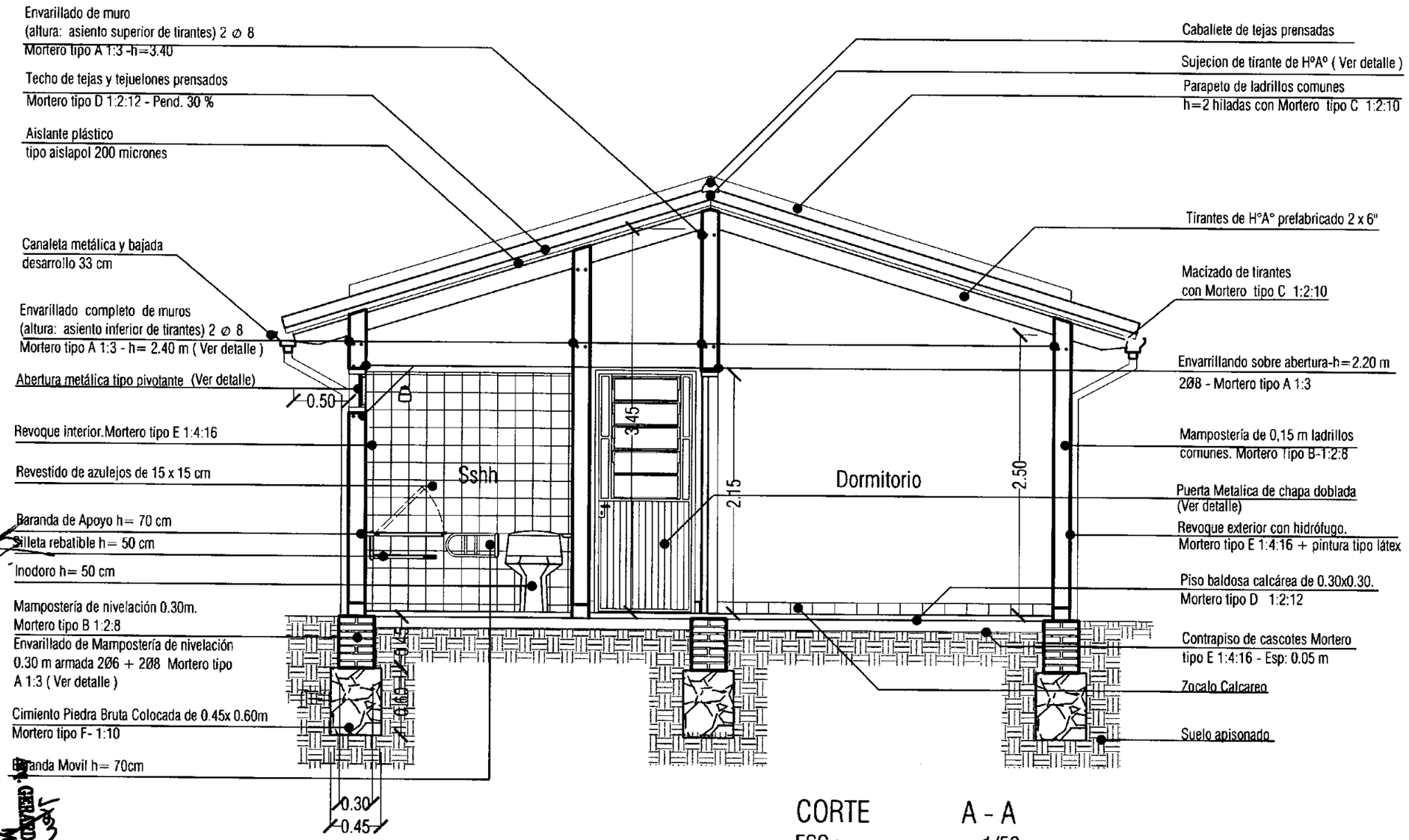

CORTE A - A

ESC.: 1/50

PROYECTO VIVIENDAS ECONOMICAS DISCAPACITADOS- AÑO 2011 - MBARIKU - YAGUARON

LAMINA:CORTE A-A -TIPO UBH + 2D ESC.1/50

SENAVITAT

L Nº 03 a

ING. GERARDO E. ROLÓN POSE
Ministro
Secretario Ejecutivo
SENAVITAT

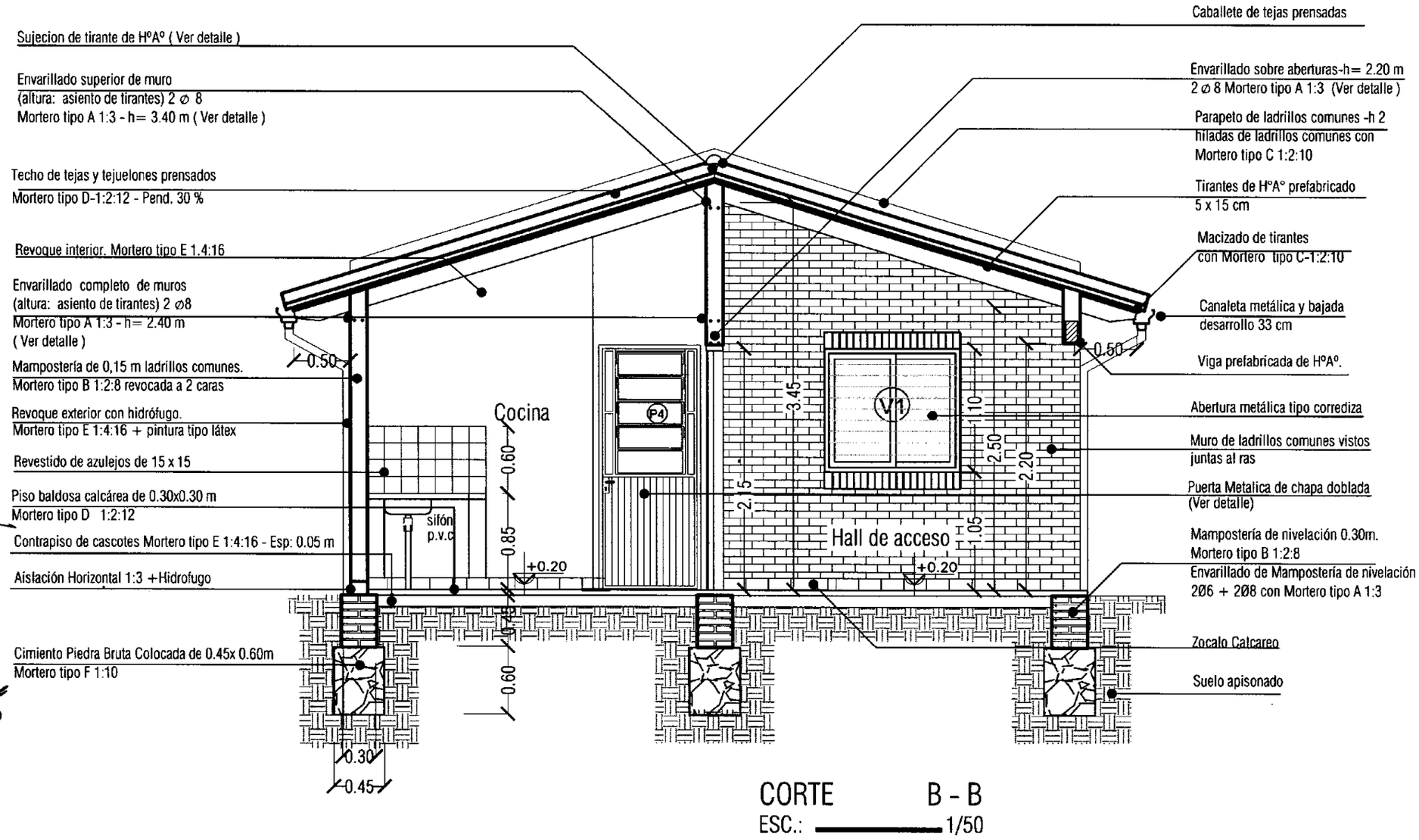

CORTE B - B
ESC.: 1/50

PROYECTO VIVIENDAS ECONOMICAS DISCAPACITADOS- AÑO 2011 - MBARIRU - YAGUARON

LAMINA:CORTE B-B TIPO UBH + 2D ESC.1/50

SENAVITAT

Arq. GERARDO E. BOLÓN POLE
Ministro
Secretario Ejecutivo
SENAVITAT

LAMINA Nº 03 b

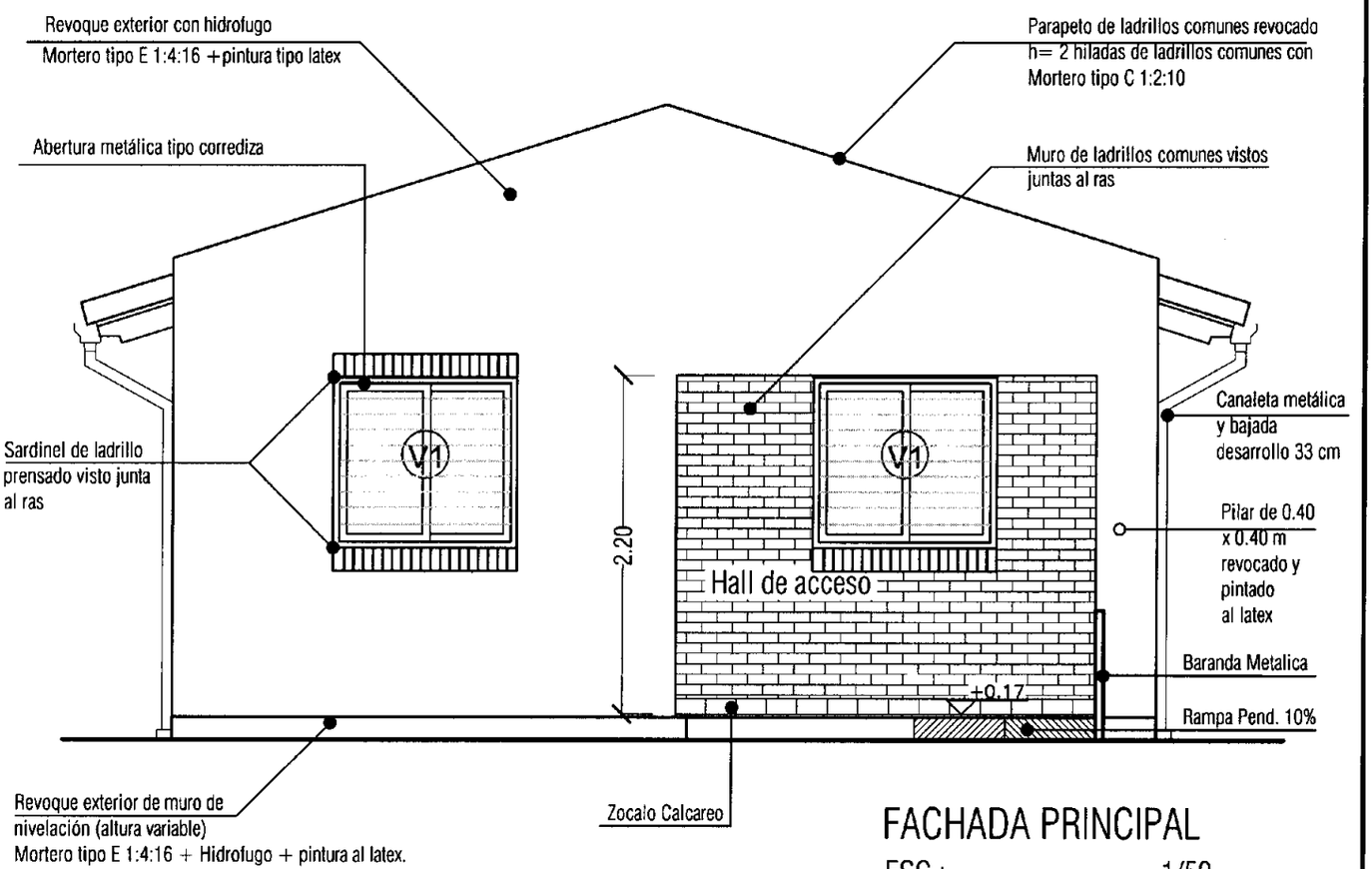

FACHADA PRINCIPAL

ESC.: 1/50

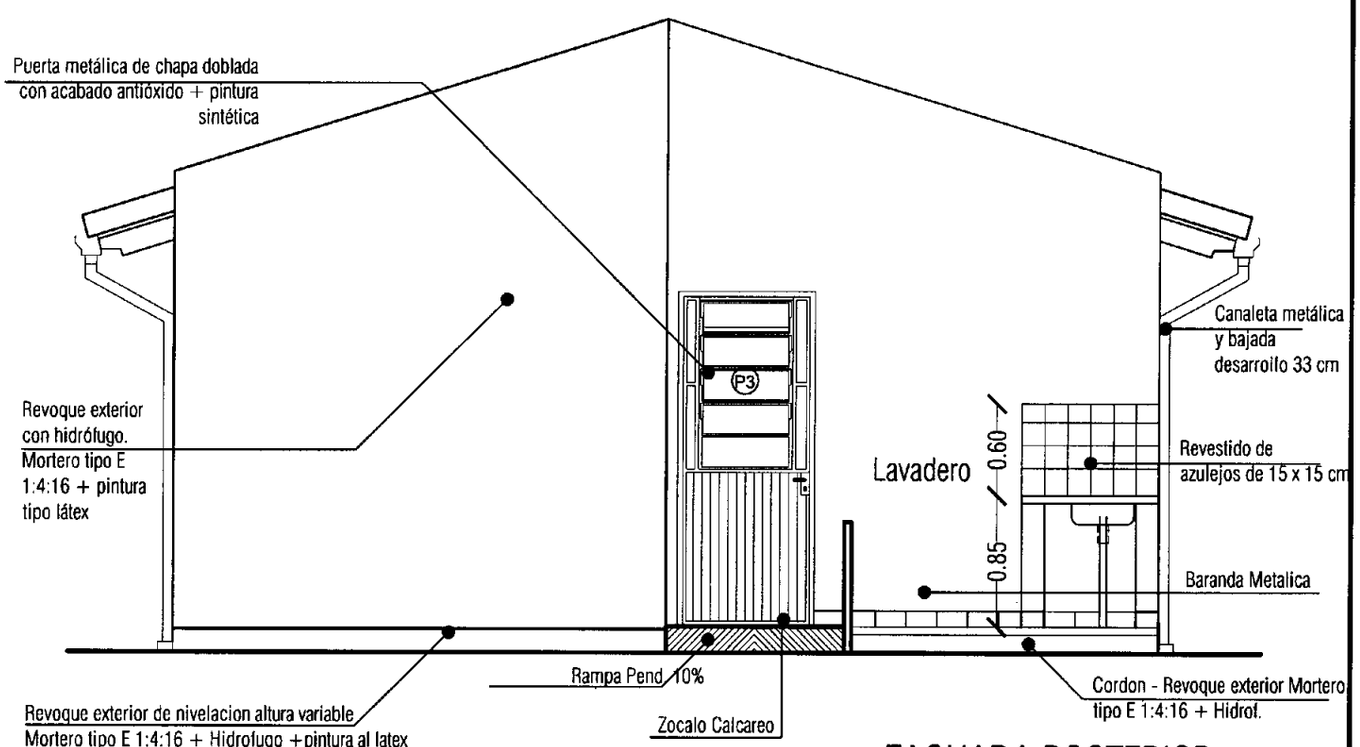

FACHADA POSTERIOR

ESC.: 1/50

Arq. GERARDO E. BOLÓN POSE
Registro Ejecutivo SENAVITAT

PROYECTO VIVIENDAS ECONOMICAS DISCAPACITADOS- AÑO 2011 - MBARITU - YAGUARON	SENAVITAT
LAMINA: FACHADAS PRINCIPAL Y POSTERIOR TIPO UBH + 2D ESC.1/50	04 a

PROYECTO VIVIENDAS ECONOMICAS DISCAPACITADOS- AÑO 2011 - MBARITU - YAGUARON

LAMINA: FACHADAS LATERALES -TIPO UBH + 2D ESC.1/50

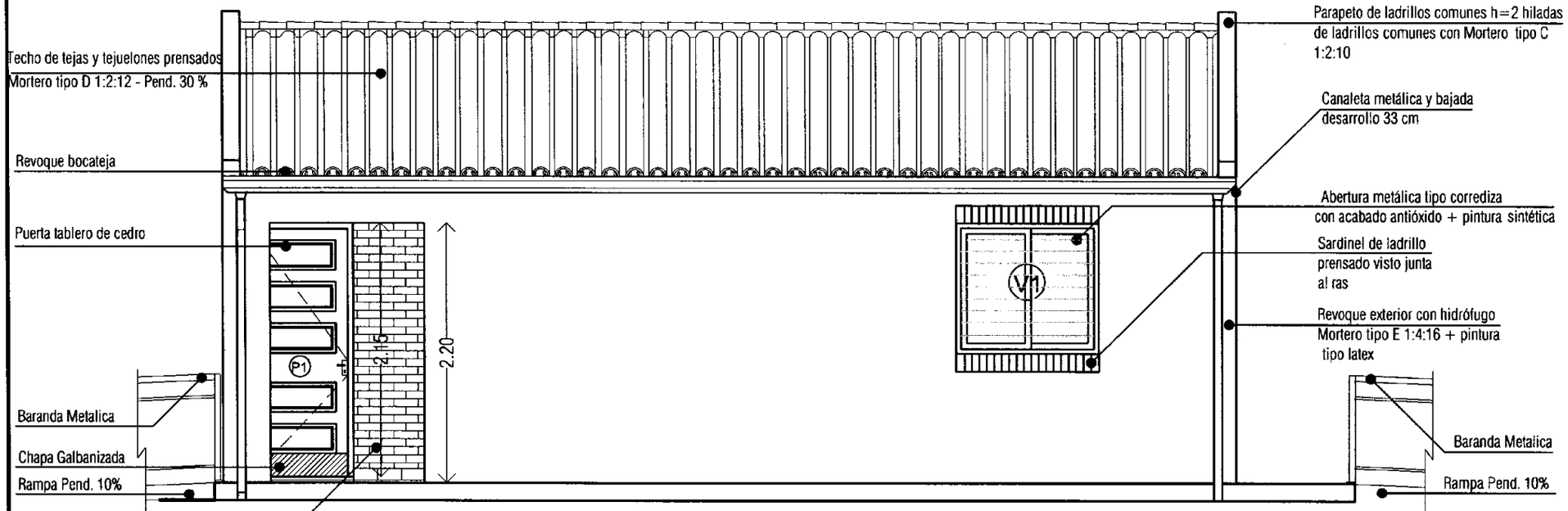

FACHADA LATERAL DERECHA TIPO D2

ESC.: 1/50

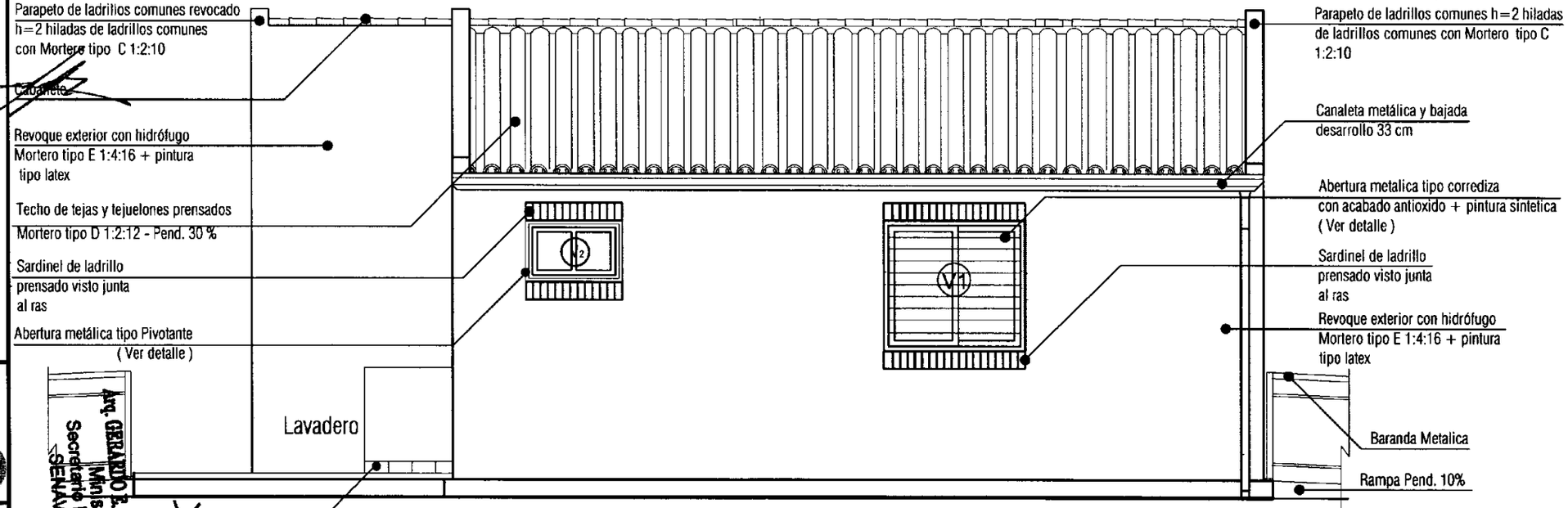

FACHADA LATERAL IZQUIERDA

ESC.: 1/50

Arq. GERARDO E. BOLLON PONE
Ministro
Secretario Ejecutivo
SENAVITAT

SENAVITAT

L Nº 04 b

Cuando la diferencia de nivel es mayor que 0.30 se construirá cimiento de 0.40 x 0.40 Si es menor que 0.30 se construirá un cordón perimetral mínimo de 3 hiladas Mortero 1:4

Se respetara en viviendas construidas en terreno de esquina

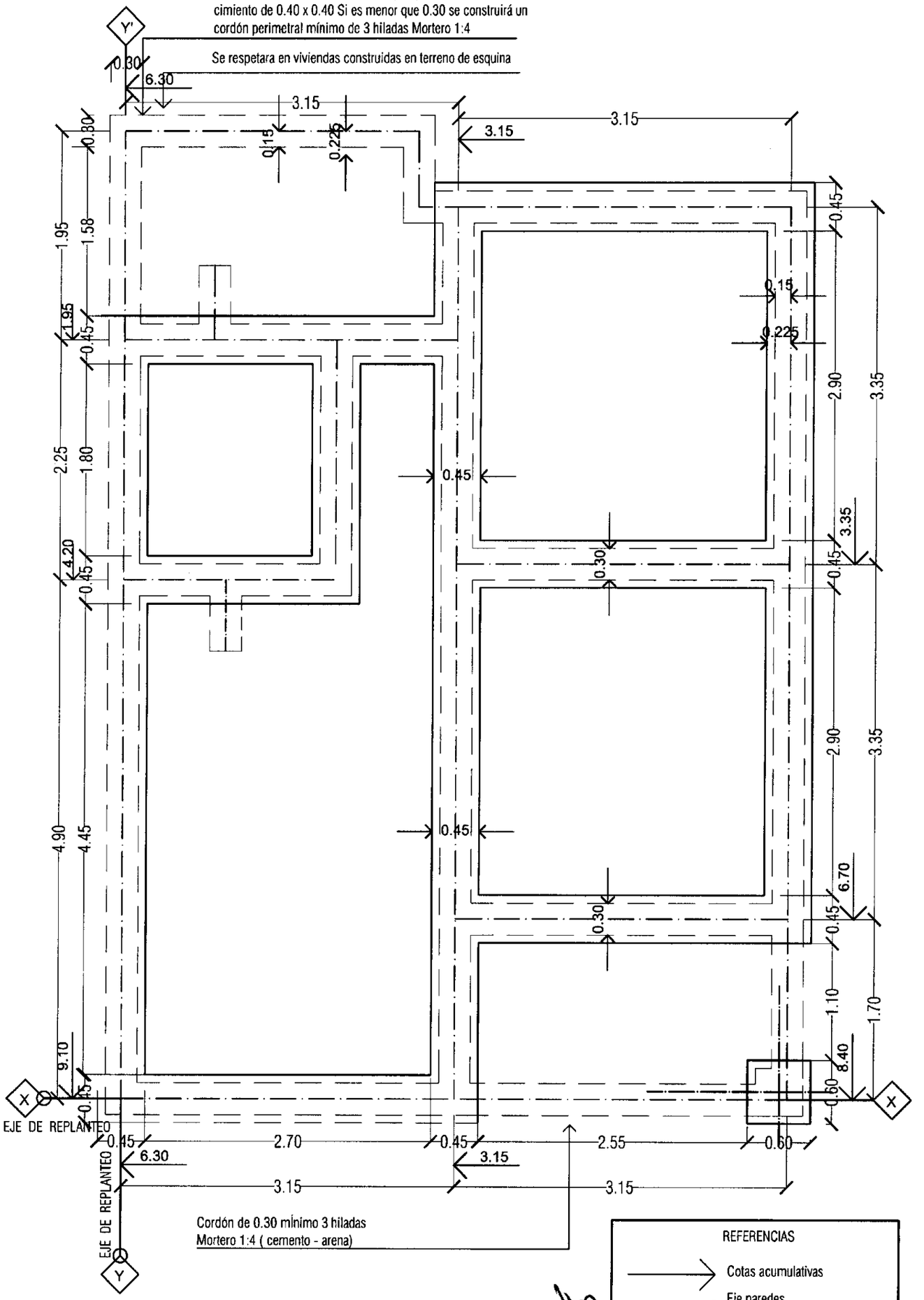

Cordón de 0.30 mínimo 3 hiladas
Mortero 1:4 (cemento - arena)

REFERENCIAS

- Cotas acumulativas
- Eje paredes
- Limite de nivelación
- Borde cimiento

Arq. GERARDO E. BOLÓN POSE
Ministro
Secretario Ejecutivo
SENAVITAT

PROYECTO VIVIENDAS ECONOMICAS DISCAPACITADOS- AÑO 2011 - MBARITU - YAGUARON

LAMINA: PLANTA DE FUNDACION TIPO UBH +2D ESC.1/50

SENAVITAT

L Nº 05

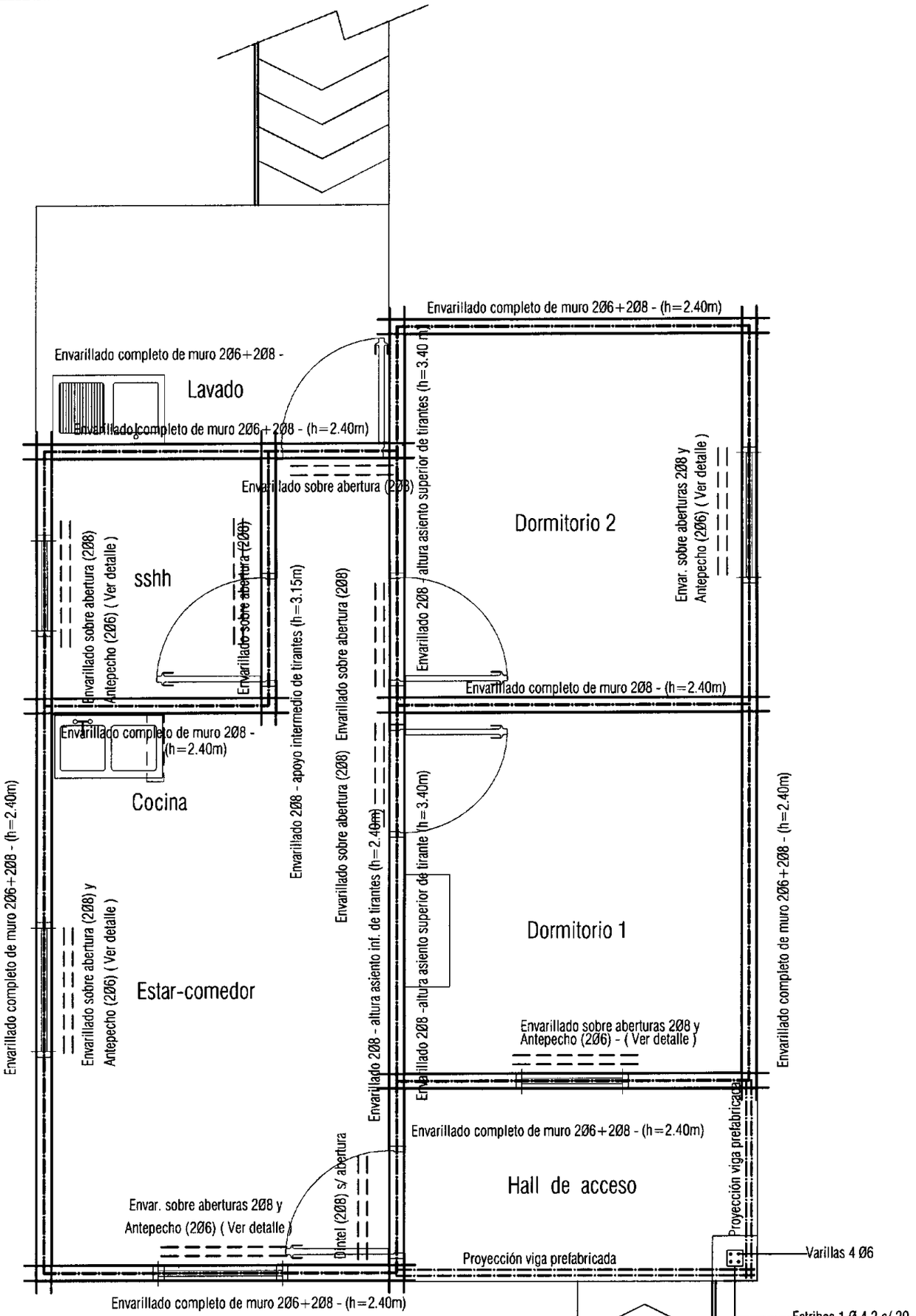

Envarillado 2Ø6+2Ø8 - altura asiento inferior de tirantes (h=2.40m)

+

Envarillado 2Ø8 - altura asiento superior de tirantes (h=3.40m)

Arq. GERARDO E. BOLÓN POSE
Ministro
Secretario Técnico

PROYECTO VIVIENDAS ECONOMICAS DISCAPACITADOS- AÑO 2011 - MBARITU - YAGUARON

LAMINA: DISPOSICION DE ENVARILLADOS TIPO UBH + 2D ESC.1/50

SENAVITAT

L Nº 06

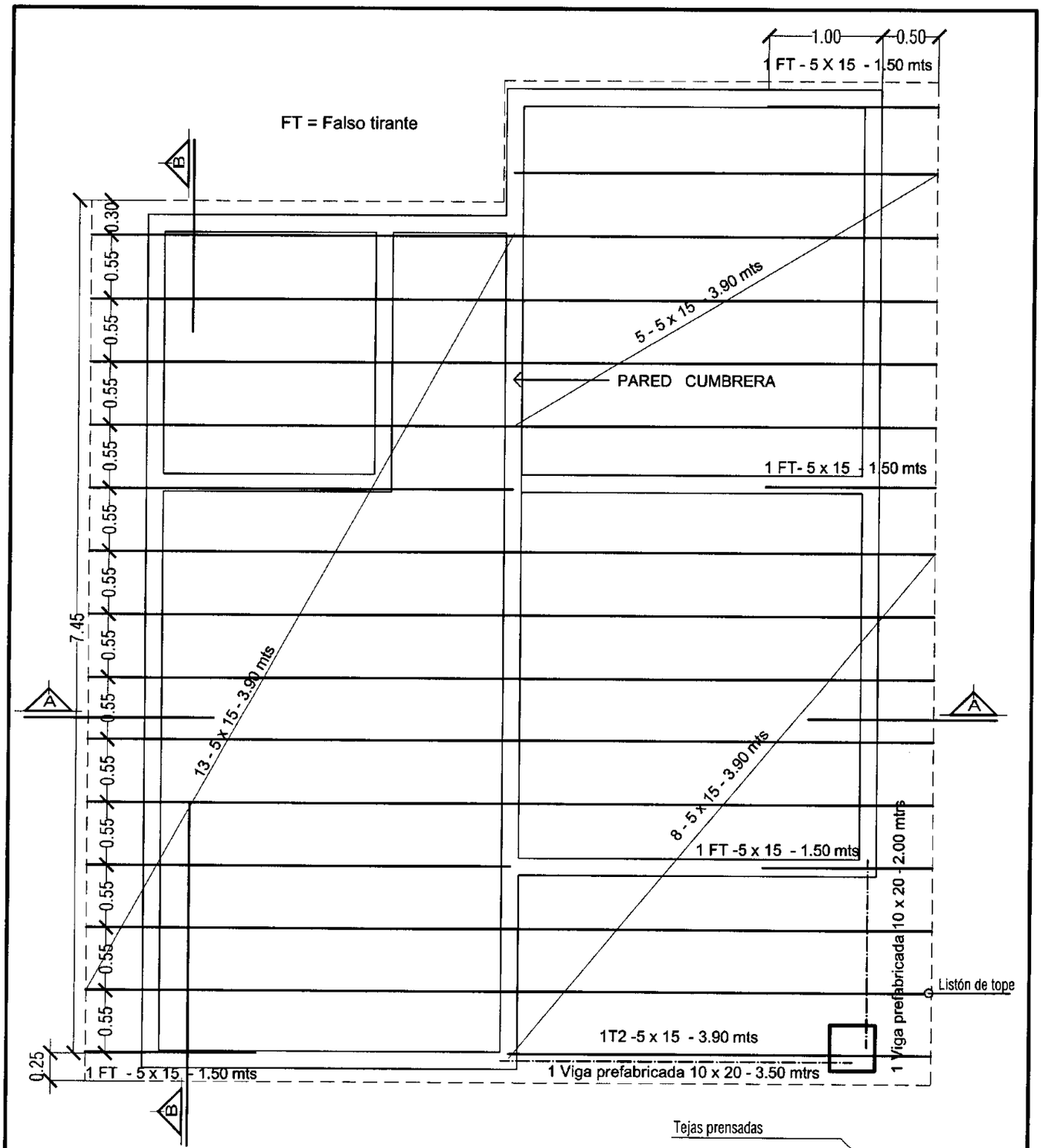

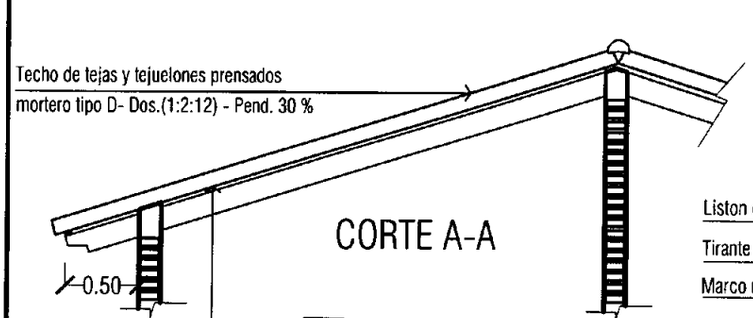

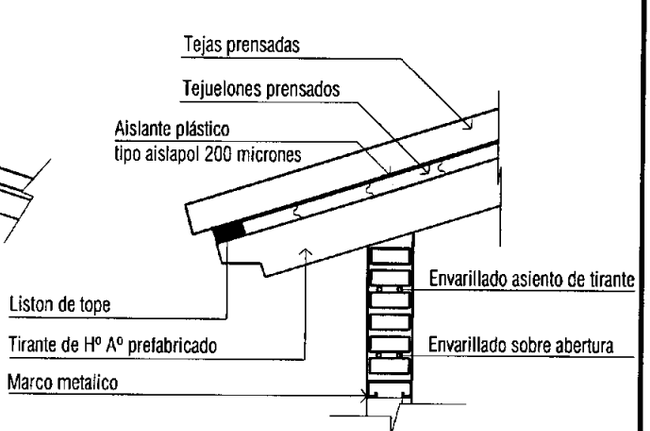

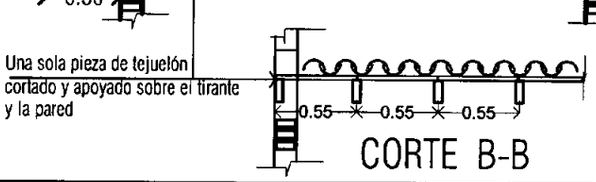

CORTE B-B

PROYECTO VIVIENDAS ECONOMICAS DISCAPACITADOS- AÑO 2011 - MBARITU - YAGUARON

LAMINA: PLANTA ESTRUCTURAL DE TECHO TIPO UBH + 2D ESC.1/50

Arq. GERA[illegible]LÓN POS[illegible]
Ejecutivo
[illegible]AVITAT
SENAVITAT

07

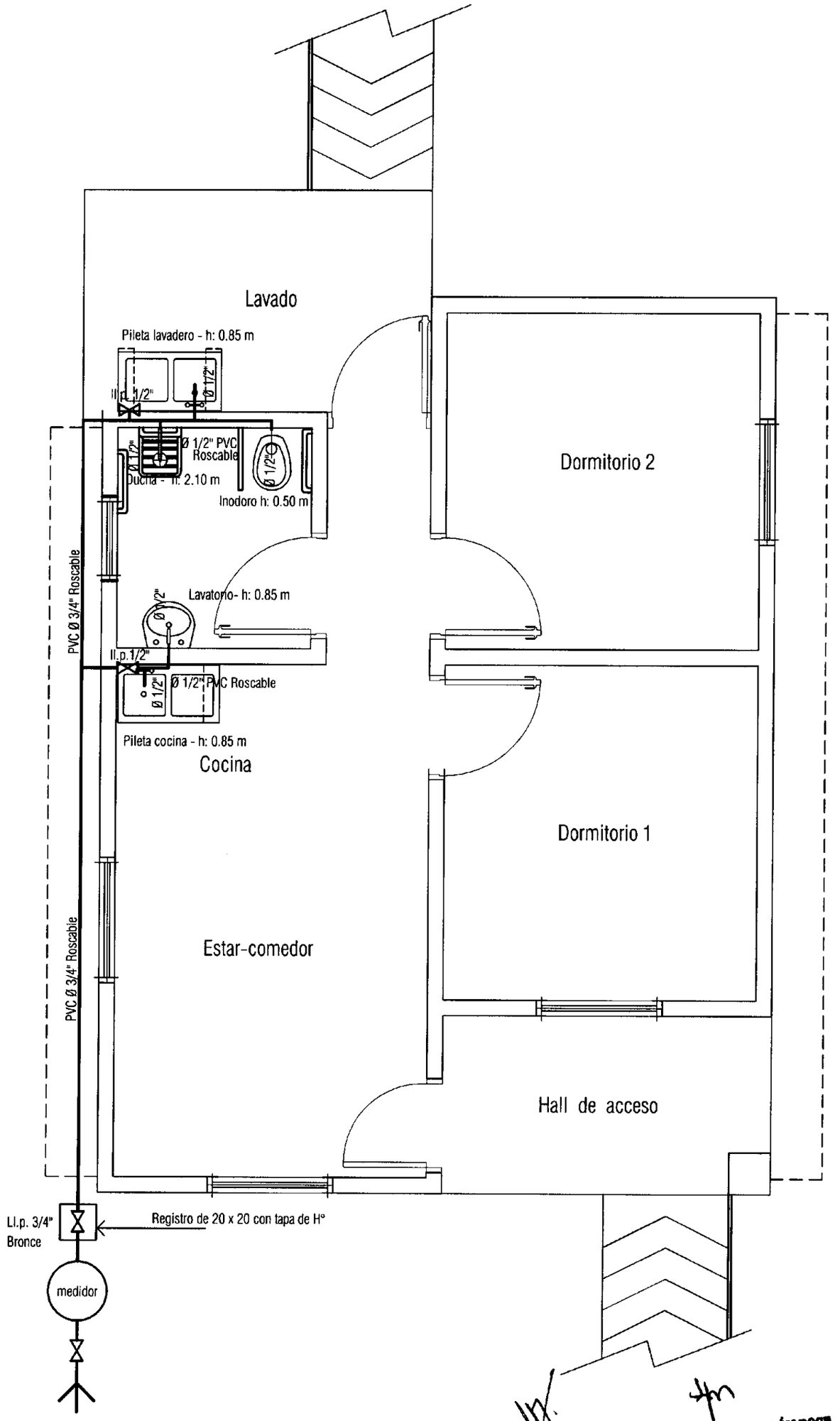

Arq. GERARDO F. BOLÓN POSE
Ministro Secretario Eje
SENAVITAT

PROYECTO VIVIENDAS ECONOMICAS DISCAPACITADOS- AÑO 2011 - MBARITU - YAGUARON

LAMINA: INST. AGUA CORRIENTE TIPO UBH + 2D ESC.1/50

L Nº 08

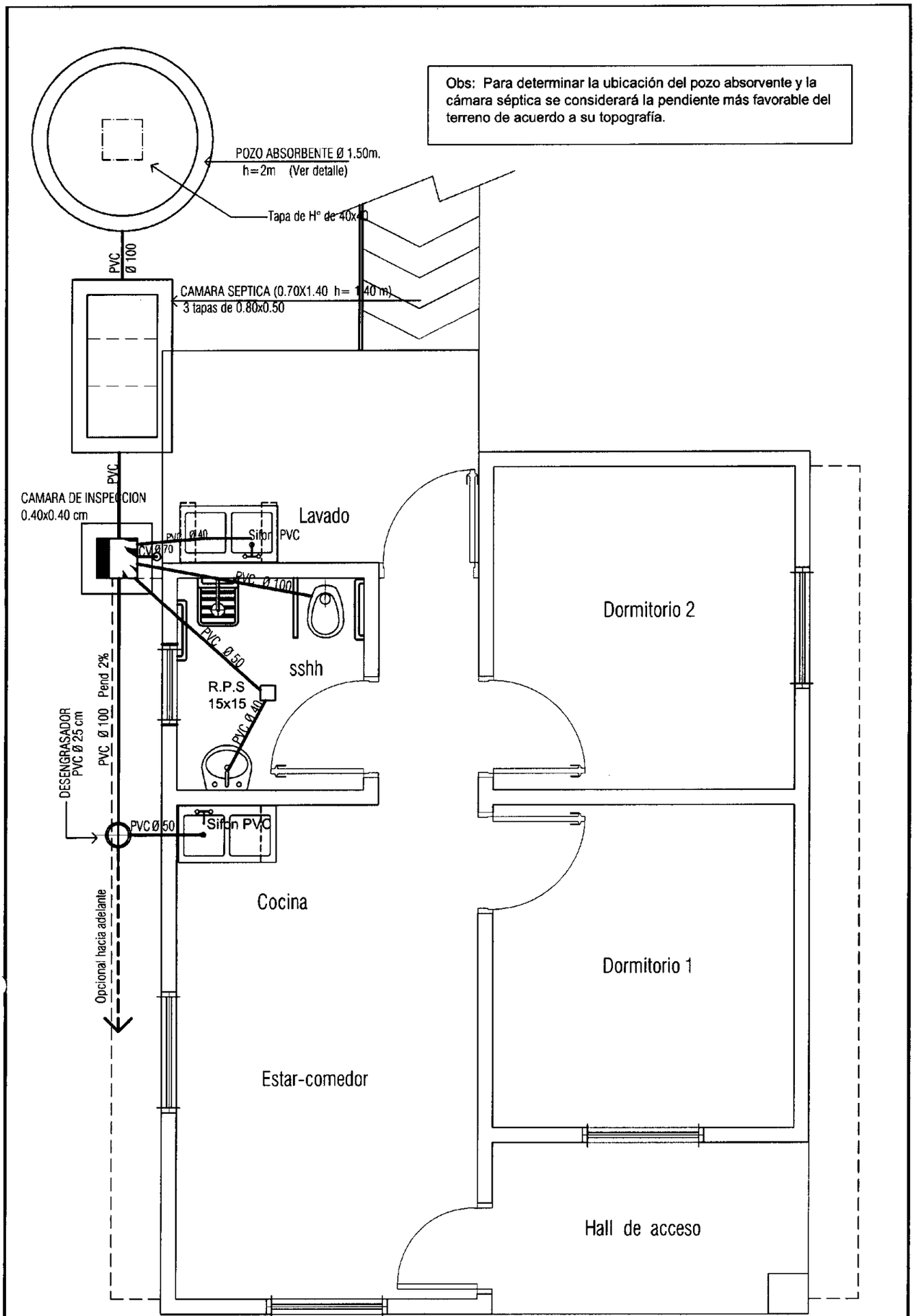

Arq. GERARDO E. ROLÓN POSE
Ministro
Secretario Ejecutivo

PROYECTO VIVIENDAS ECONOMICAS DISCAPACITADOS- AÑO 2011 - MBAPITU - YAGUARON	L Nº
LAMINA: INST. DESAGUE CLOACAL TIPO UBH + 2D ESC.1/50	09

SENAVITAT

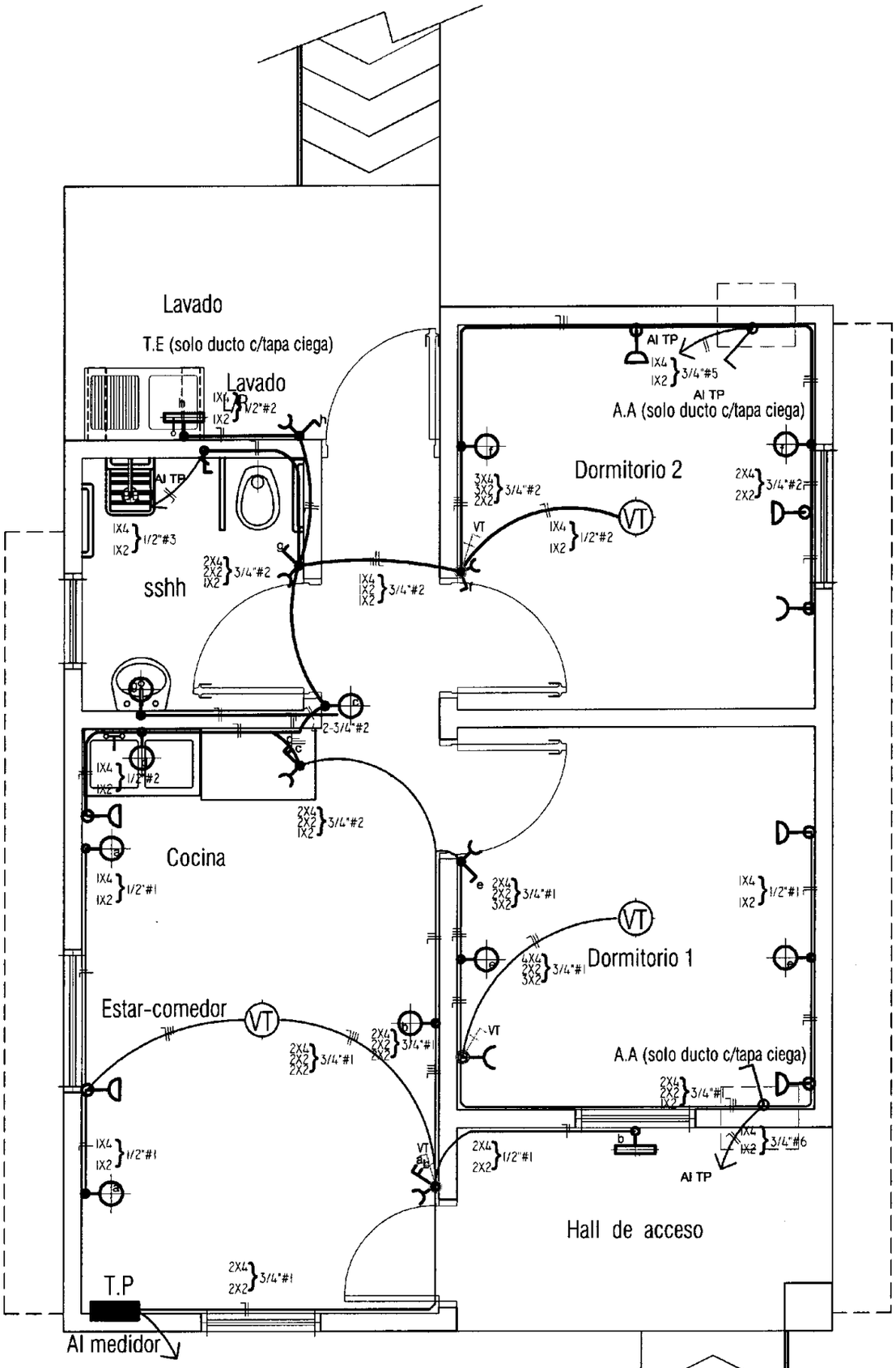

SIMBOLOGIA

- Artefacto de iluminación incand.
- Artefacto de iluminación fluoresc.
- T P — Tablero principal
- Toma corriente bajo
- Llave de de 3 puntos y toma corriente

Arq. GERARDO E. BOLÓN POSE
Ministro Secretario Ejecutivo
SENAVITAT

PROYECTO VIVIENDAS ECONOMICAS DISCAPACITADOS- AÑO 2011 - MBARITU - YAGUARON

LAMINA: INST. ELECTRICA-TIPO UBH + 2D ESC.1/50

L Nº 10 a

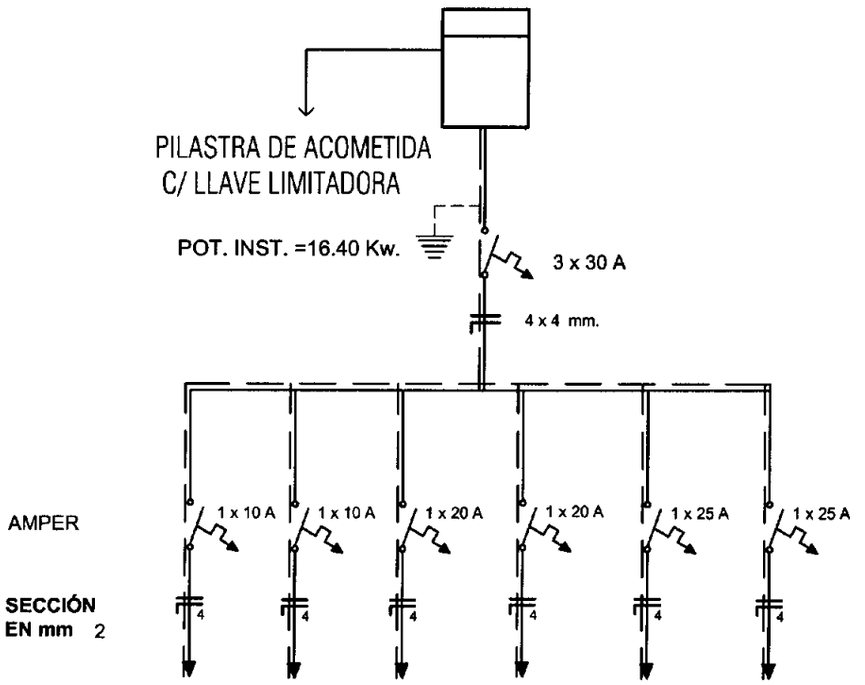

CIRCUITO	#1	#2	#3	#4	#5	#6
POTENCIA	1300	1300	2800	2200	4400	4400
FASES	S	T	R	R	S	T
USO	L y T	L y T	DE	T E	AA	AA

ESQUEMA UNIFILAR DEL TABLERO GENERAL

#1 - 1 llave 10 A
#2 - 1 llave 10 A
#3 - 1 llave - 20 A - Baño (D.E.)
#4 - 1 llave - 20 A - Tomas Especiales (T.E.)
#5, #6 - 2 llaves 20 A - 2 AA

OBS: LAS SECCIONES DE LOS CONDUCTORES DE CIRCUITOS SERA DE 4 mm² Y LOS DE CONEXION A TIERRA DE 2 mm²
LAS SECCIONES DE ELECTRODUCTOS SERAN DE 3/4" Y 1/2"

Arq. GERARDO E. BOLÓN POSE
Ministro
Secretario Ejecutivo
SENAVITAT

PROYECTO VIVIENDAS ECONOMICAS DISCAPACITADOS- AÑO 2011 - MBARITU - YAGUARON	L Nº
LAMINA: INST ELECTRICA-ESQUEMA TABLERO GENERAL-TIPO UBH + 2D ESC.1/50	10 b

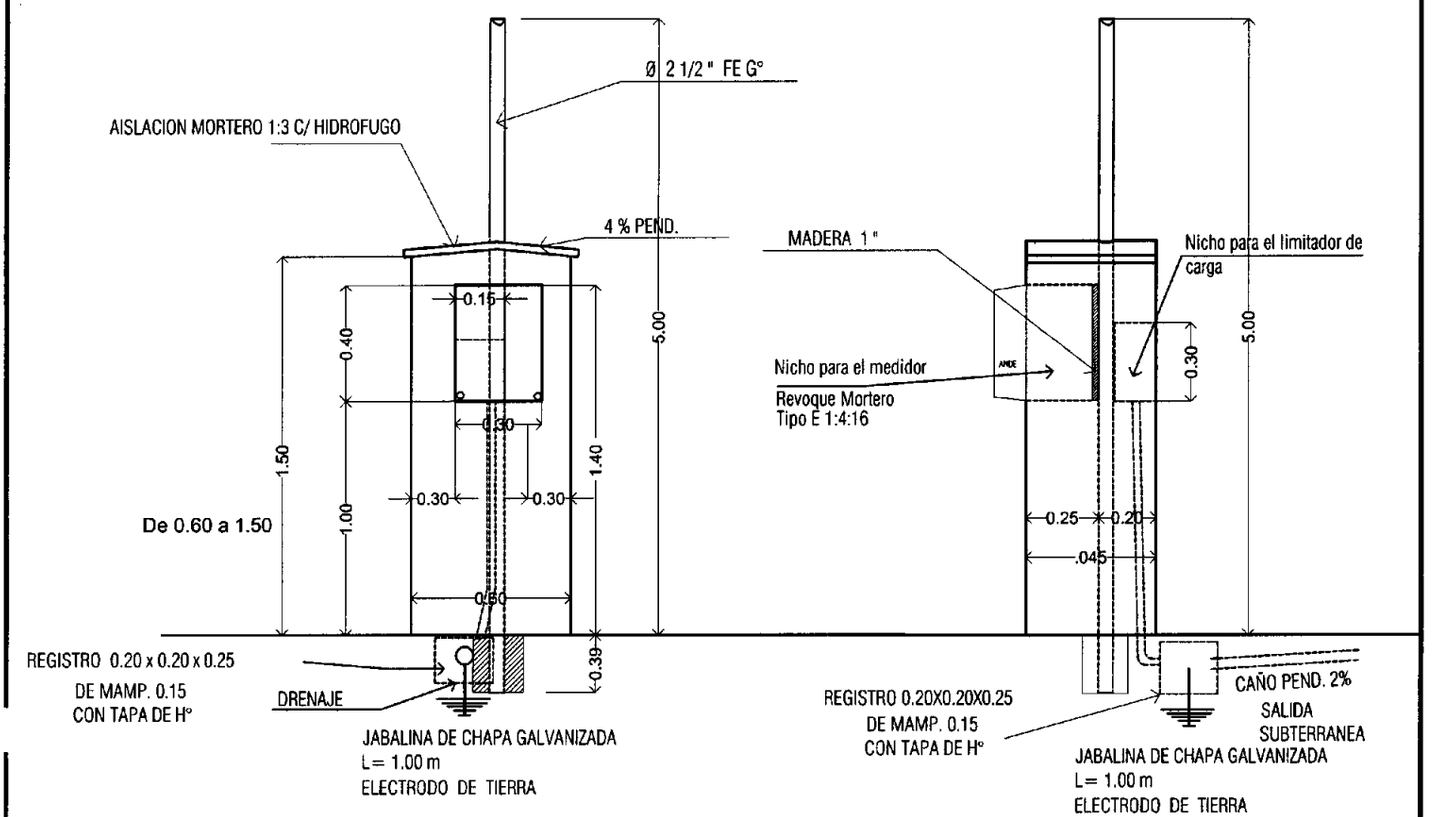

VISTA FRONTAL

VISTA LATERAL

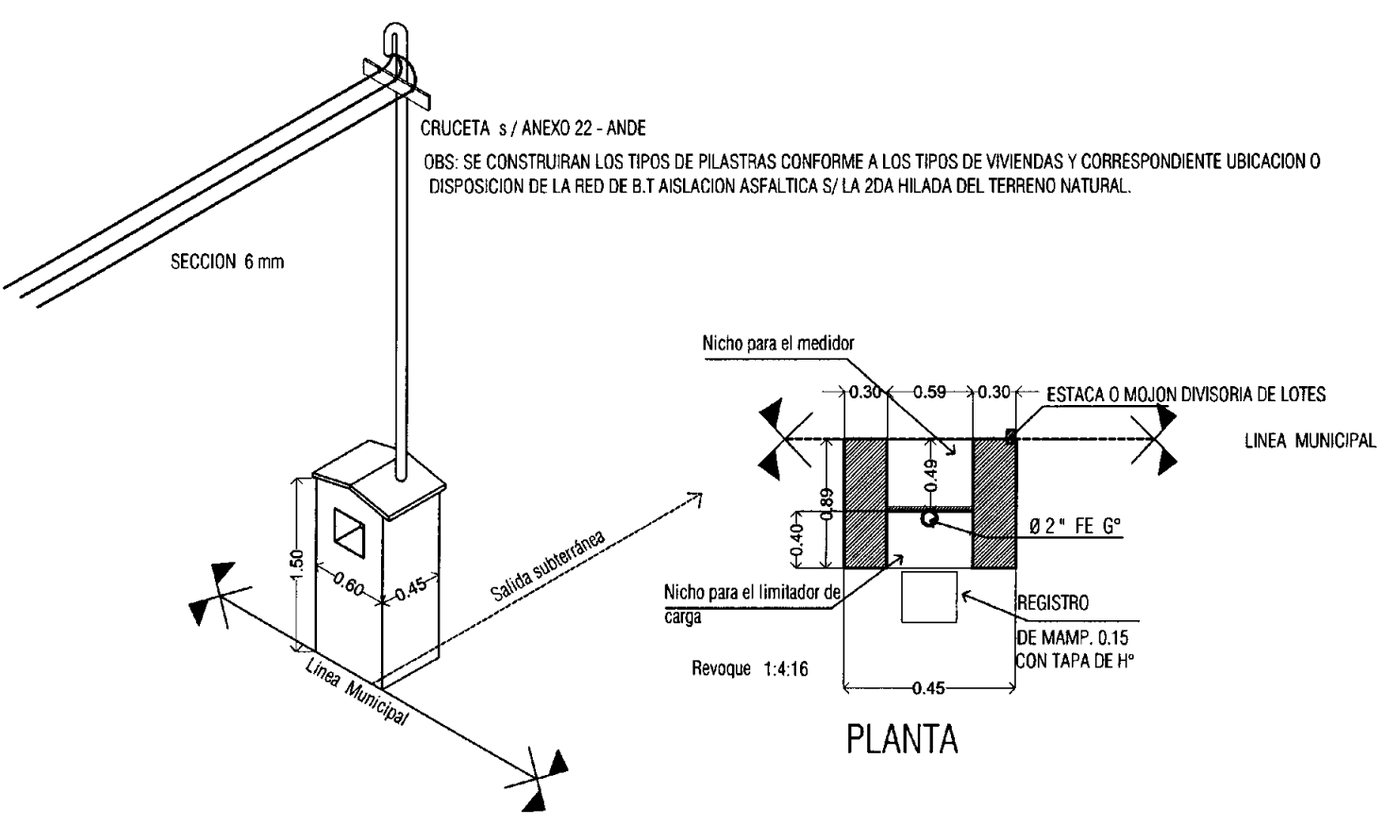

PLANTA

AXONOMETRICA

DETALLE PILASTRA MEDIDOR TRIFASICO INDIVIDUAL POR VIVIENDA

Arq. GERARDO E. BOLÓN POSE
Ministro
Secretario Ejecutivo
SENAVITAT

PROYECTO VIVIENDAS ECONOMICAS DISCAPACITADOS- AÑO 2011 - MBARITU - YAGUARON	L Nº
LAMINA: INST. ELECTRICA-DETALLE DE PILASTRA MEDIDOR TRIFASICO-TIPO UBH + 2D ESC: 1:50	10 c

SENAVITAT

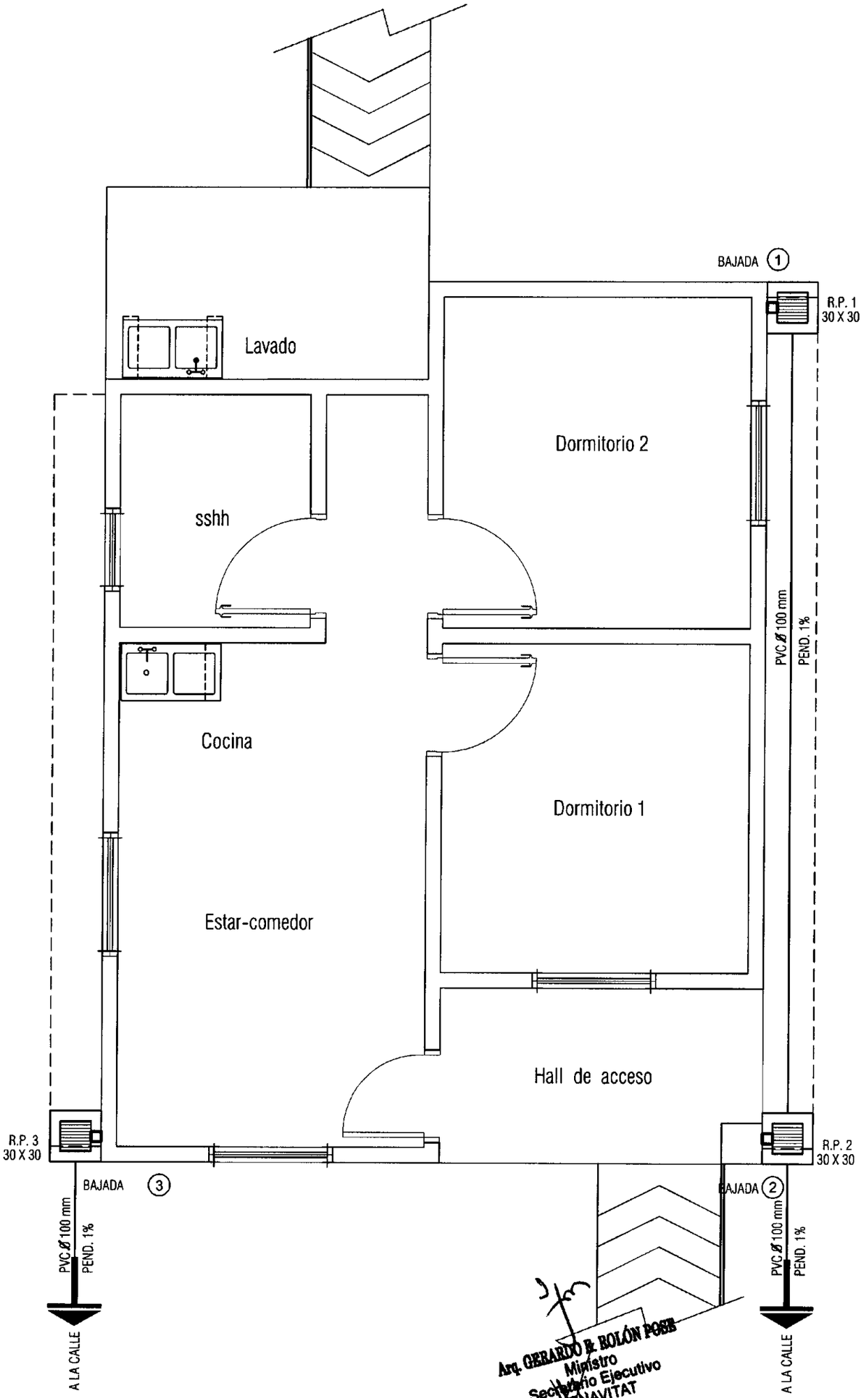

Arq. GERARDO R. ROLÓN POSE
Ministro
Secretario Ejecutivo
SENAVITAT

PROYECTO VIVIENDAS ECONOMICAS DISCAPACITADOS- AÑO 2011 - MBARITU - YAGUARON

LAMINA: INST. DESAGUE PLUVIAL TIPO UBH + 2D ESC.1/50

SENAVITAT

L Nº
11 a

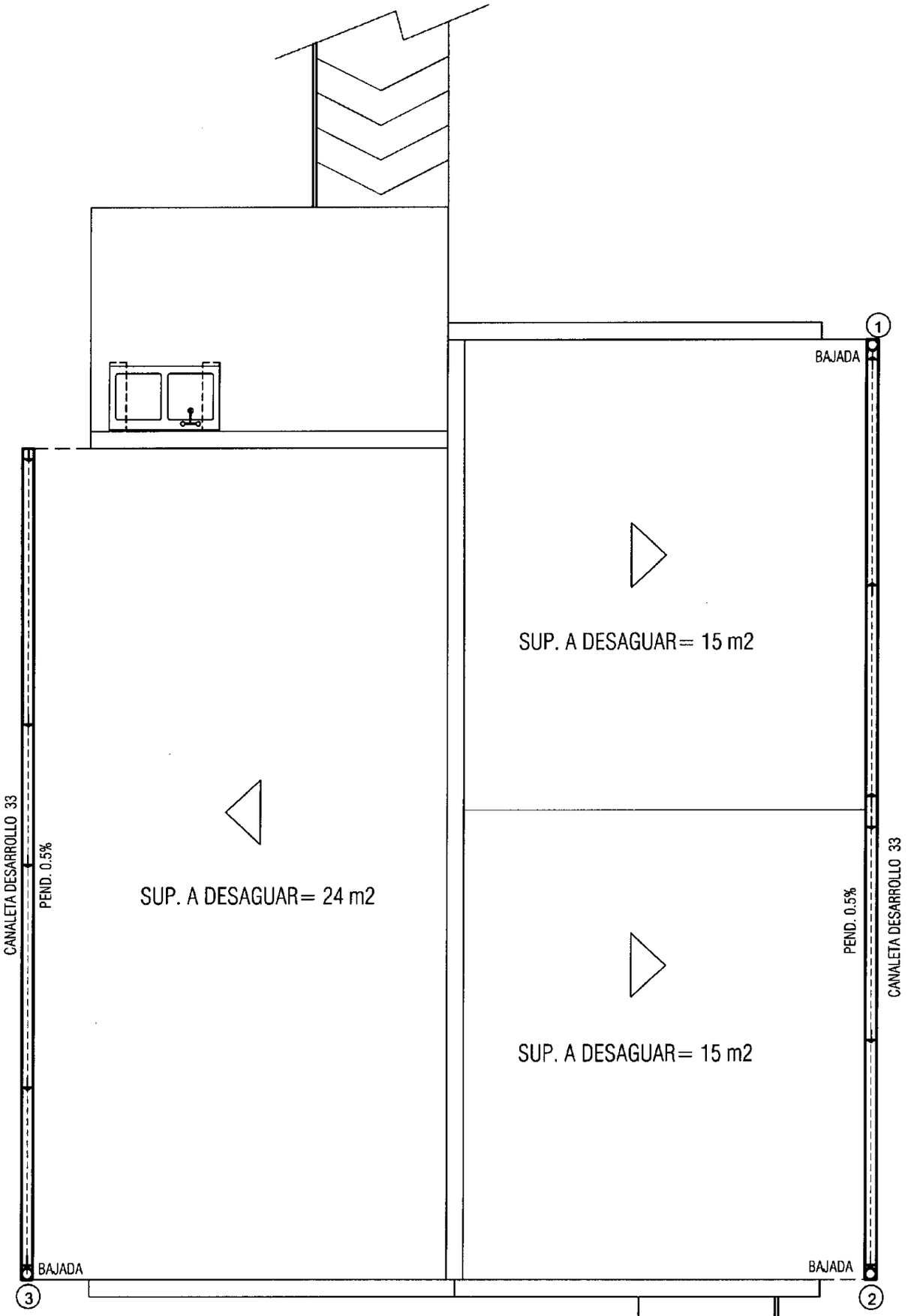

Arq. GERARDO E. ROLÓN POSE
Ministro
Secretario Ejecutivo
SENAVITAT

PROYECTO VIVIENDAS ECONOMICAS DISCAPACITADOS- AÑO 2011 - MBARITU - YAGUARON

LAMINA: INST. DESAGÜE PLUVIAL- PLANTA DE TECHO TIPO UBH + 2D ESC.1/50

SENAVITAT

L Nº 11 b

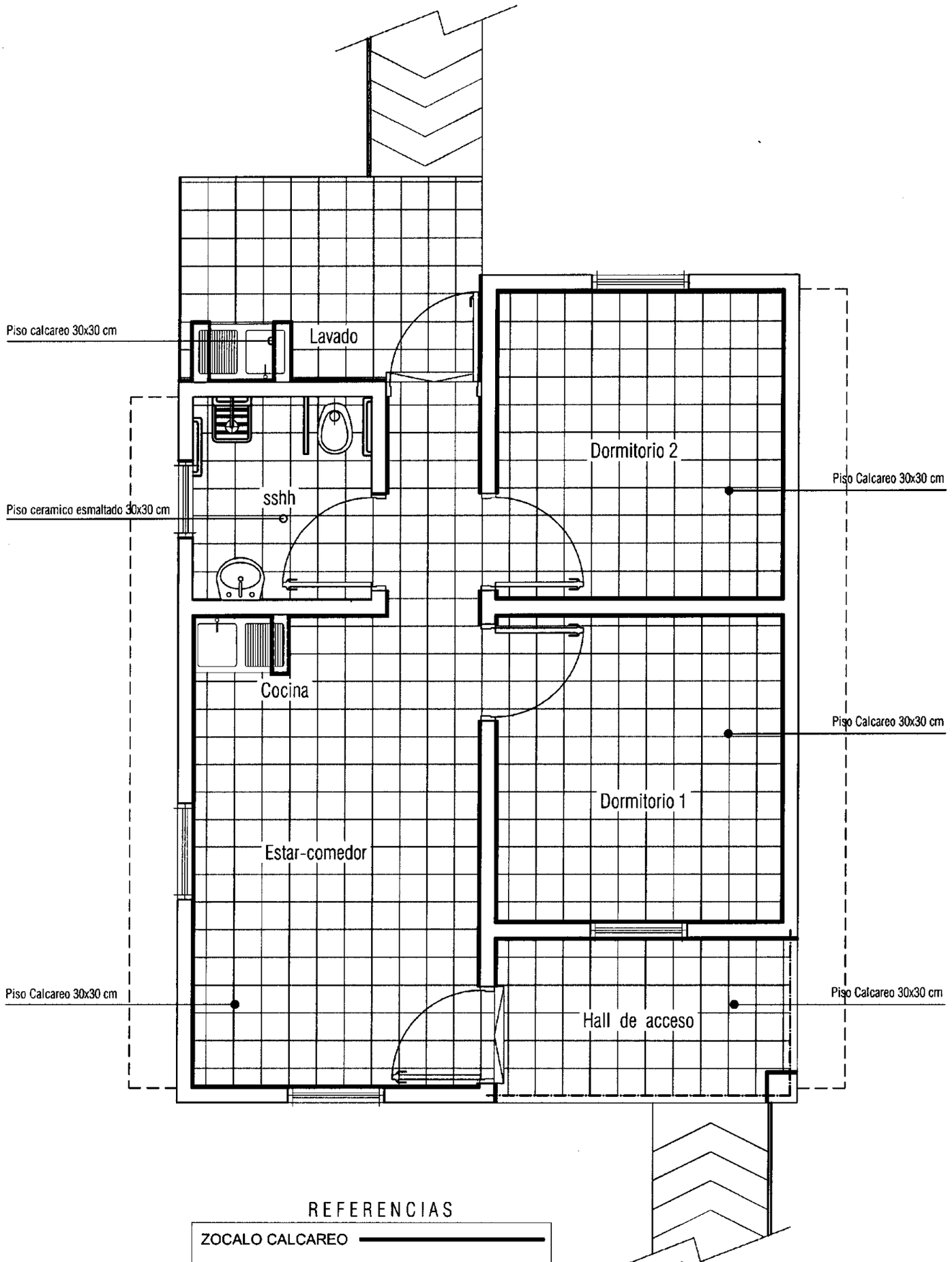

Arq. GERARDO E. BOLÓN POSE
Ministro
Secretario Ejecutivo
SENAVITAT

PROYECTO VIVIENDAS ECONOMICAS DISCAPACITADOS- AÑO 2011 - MBARITU - YAGUARON

LAMINA: DISPOSICION DE PISOS Y ZOCALOS TIPO UBH + 2D ESC.1/50

L Nº 12

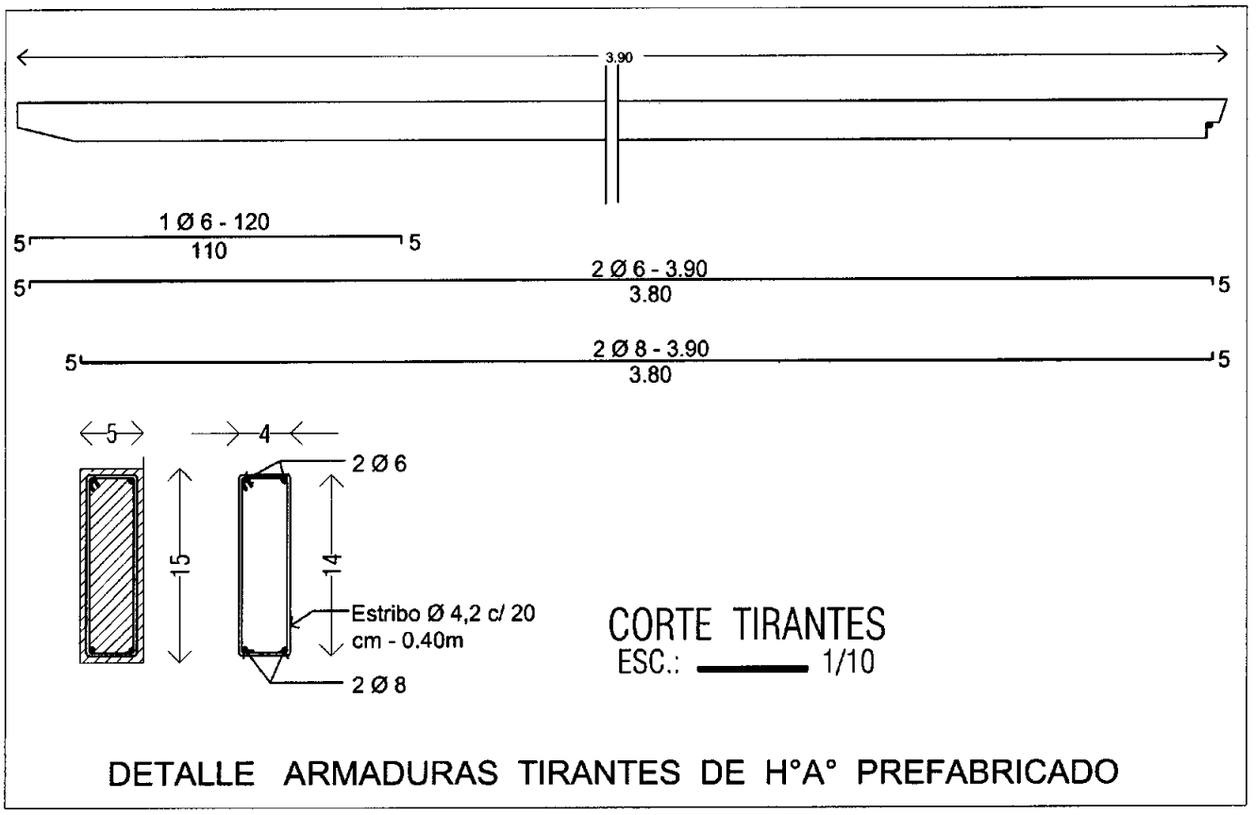

DETALLE ARMADURAS TIRANTES DE H°A° PREFABRICADO

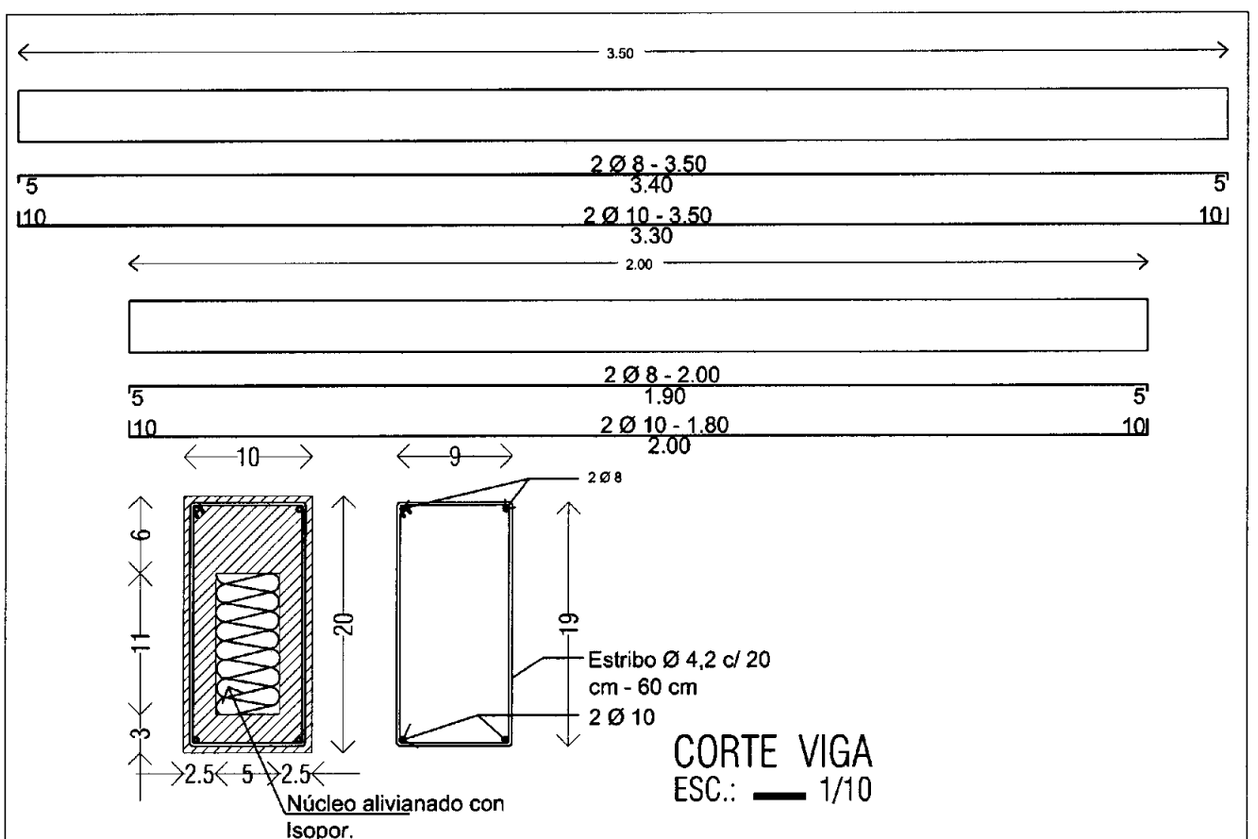

DETALLE ARMADURAS VIGA PREFABRICADA DE H°A°

Arq. GERARDO E. BOLÓN POSE
Ministro
Secretario Ejecutivo
SENAVITAT

PROYECTO VIVIENDAS ECONOMICAS DISCAPACITADOS- AÑO 2011 - MBARITUY VAGUARON	L Nº
LAMINA: DETALLE VIGA PREFABRICADA DE Hº Aº-TIPO UBH + 2D	13

Detalle Nº 1

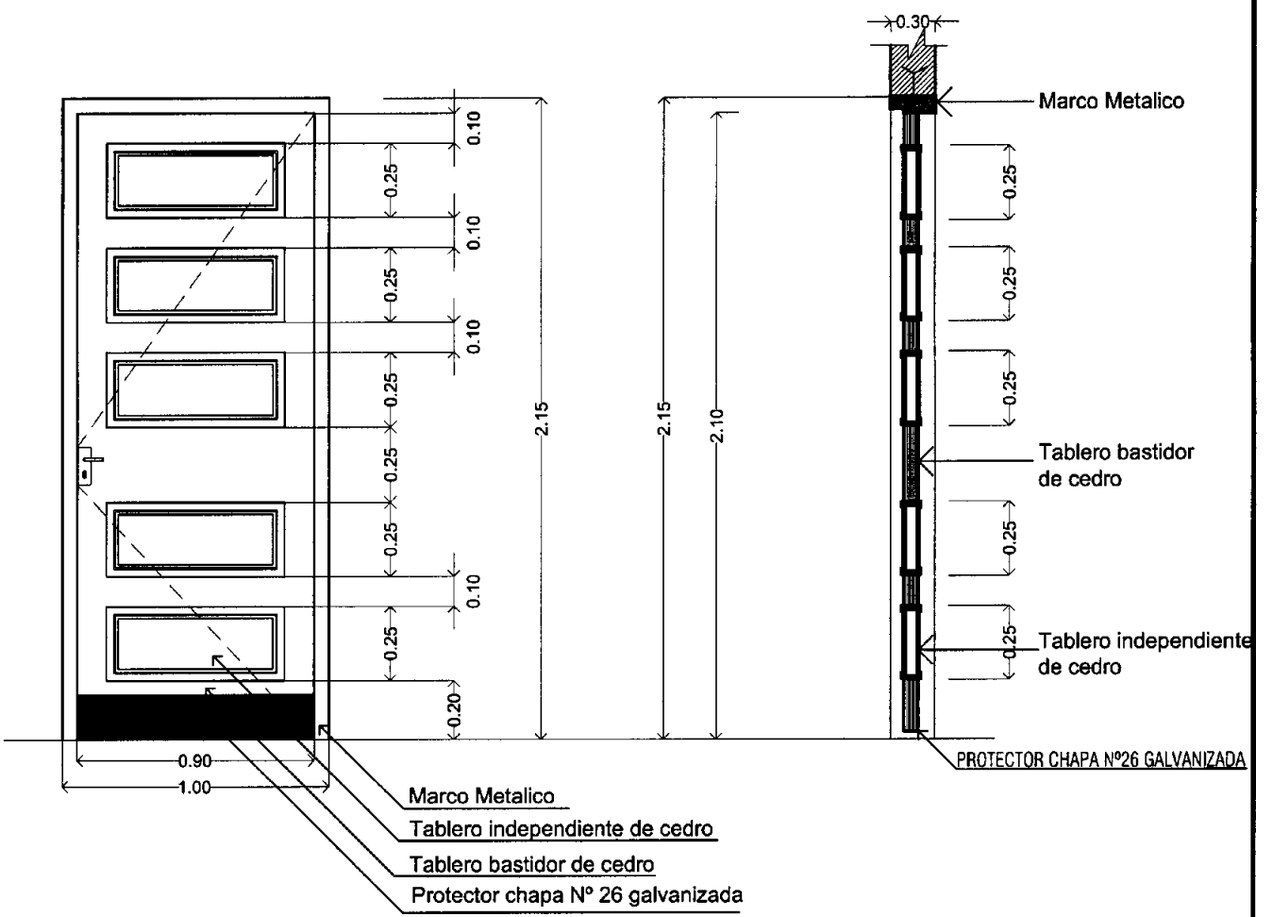

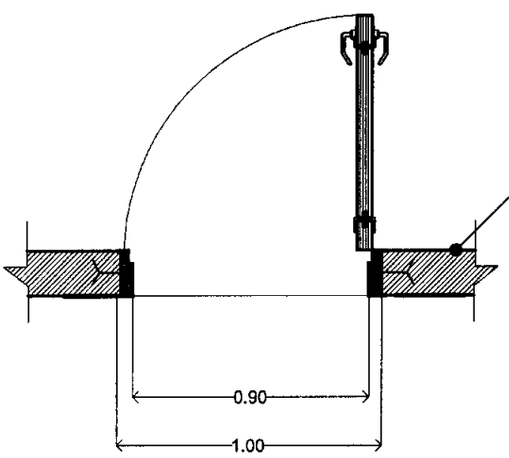

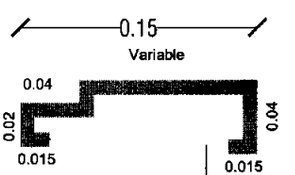

MARCO DE CHAPA DOBLADA Nº 18

P1

Puerta de Madera
Tipo Tablero
0.80 x 2.10

Ubicacion : Acceso principal
Cantidad : 1 unid.

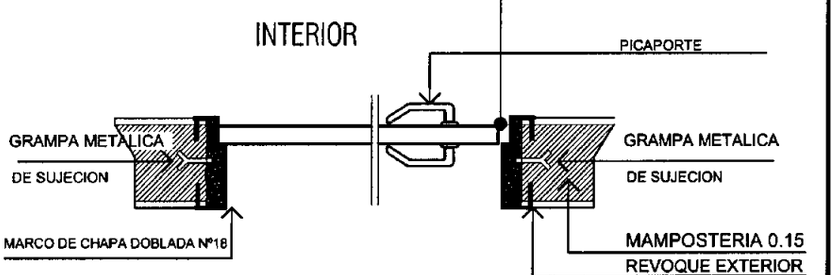

Detalle Nº 2

Arq. GERARDO E. BOLÓN POSSE
Mi[illegible]ivo
[illegible]

PROYECTO VIVIENDAS ECONOMICAS DISCAPACITADOS- AÑO 2011 - MBARITU - YAGUARON

LAMINA: DET. DE ABERTURAS DE MADERA P1-TIPO UBH + 2D ESC: 1:50

SENAVITAT

L Nº 14 a

PROYECTO VIVIENDAS ECONOMICAS DISCAPACITADOS- AÑO 2011 - MBARITU - YAGUARON

LAMINA: DET. DE ABERTURAS DE MADERA P2 P3-TIPO UBH + 2D ESC : 1:50

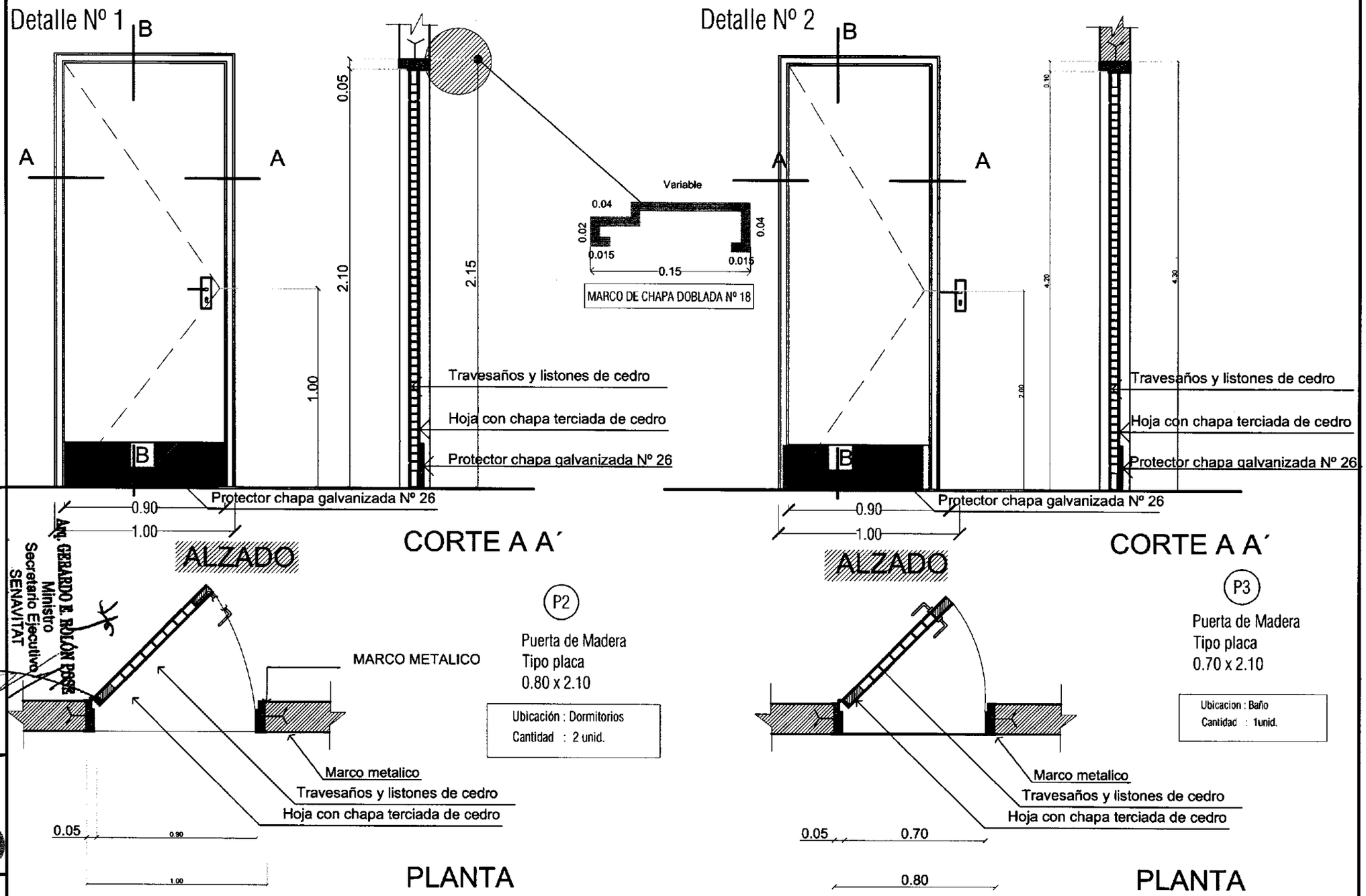

Arq. GERARDO E. ROLON POSSE
Ministro
Secretario Ejecutivo
SENAVITAT

SENAVITAT

L Nº 14 b

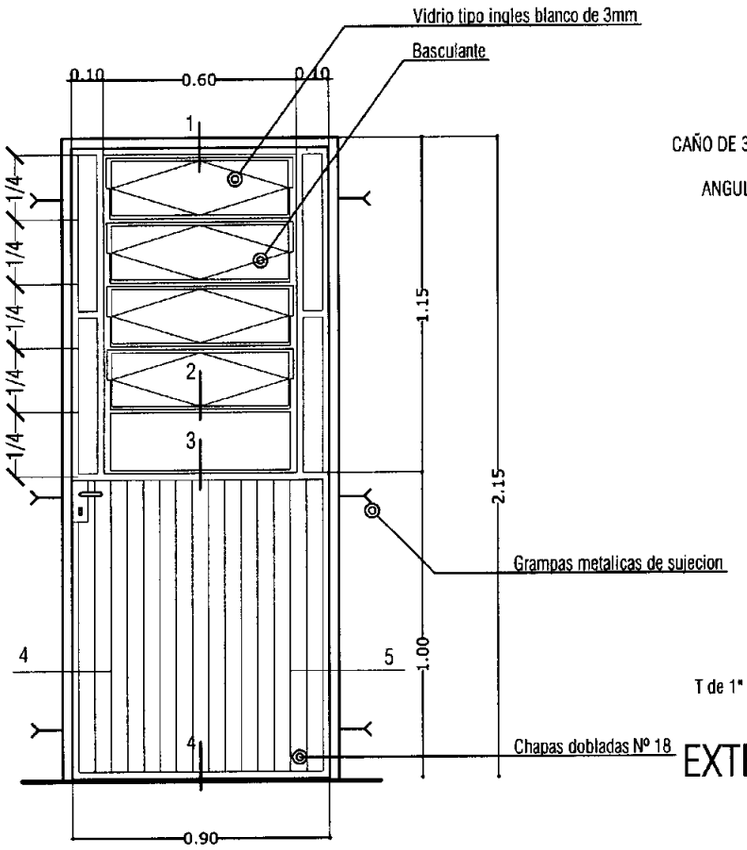

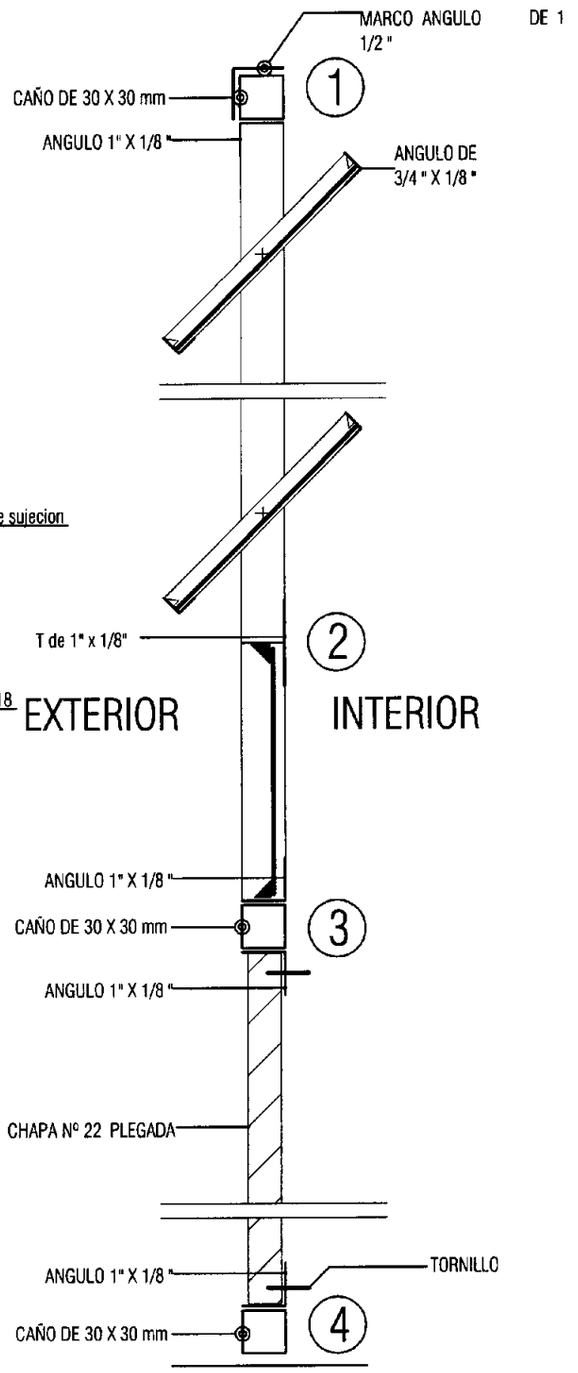

P4

PUERTA METALICA

0.80 x 2.10

Ubicación :	Acceso posterior
Cantidad :	1 unid.

DETALLE DE PUERTA METALICA

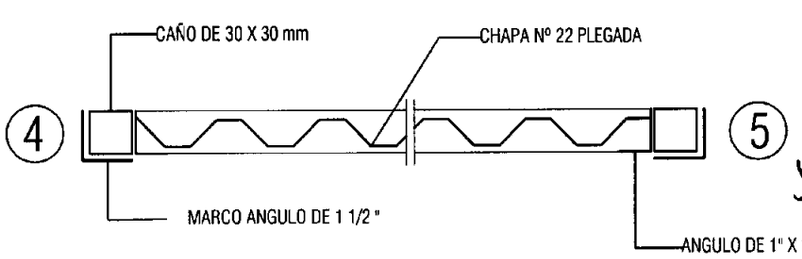

Arq. GERARDO E. ROLÓN POSE
Ministro
Secretario Ejecutivo
SENAVITAT

PROYECTO VIVIENDAS ECONOMICAS DISCAPACITADOS- AÑO 2011 - MBARITU - YAGUARON

LAMINA: DET. DE ABERTURA METALICA P4-TIPO UBH + 2D ESC : 1:50

SENAVITAT

L Nº 15 a

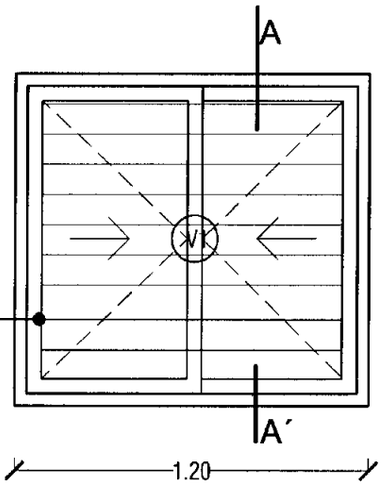

Reja de varillas cuadradas de ø 10 mm soldado y dispuestas en forma horizontal cada 0.10 m

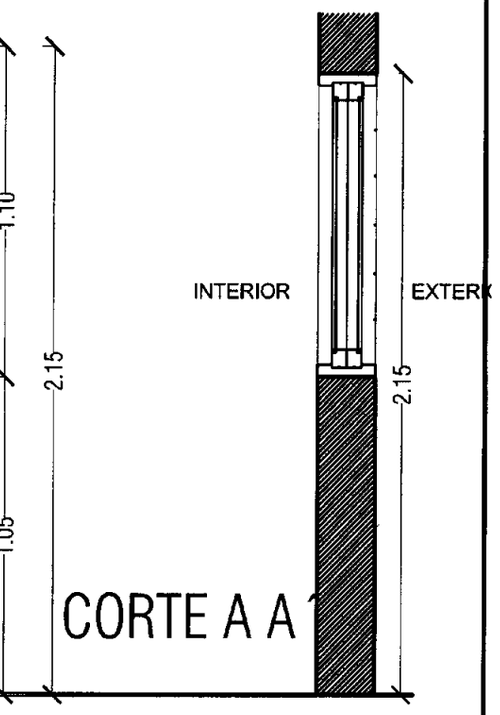

Detalle Nº 1

(V1)

Ventana corrediza
1.20 x 1.10

ALZADO

CORTE A A´

Ubicación :	Estar Social Dormitorios Cocina
Cantidad	: 4 unid.

Reja de varillas cuadradas de Ø 10 mm. Soldadas y dispuestas en forma horizontal cada 0.10 m

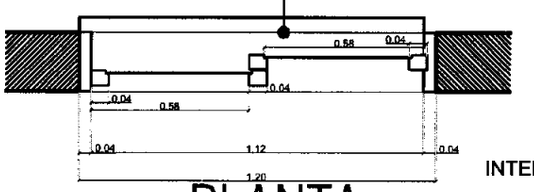

PLANTA

Detalle Nº 2

(V2)

VENTANA METALICA TIPO PIVOTANTE
0.80 X 0.40

Ubicación :	Baño
Cantidad	: 1 unid.

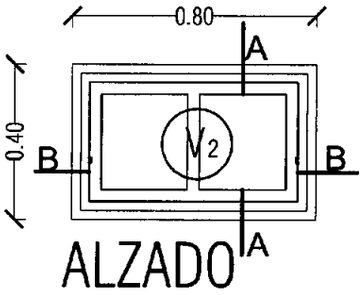

ALZADO

Esc : 1/50

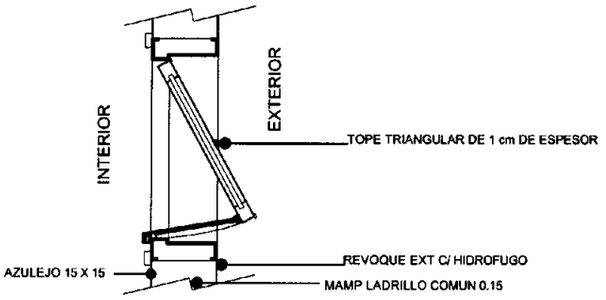

CORTE A-A

Esc : 1/50

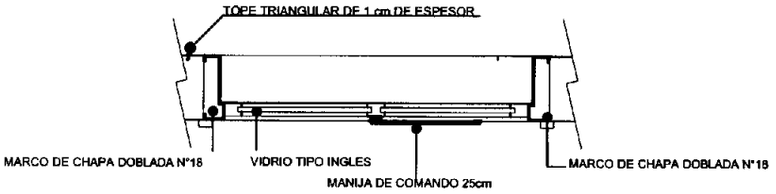

Corte B-B

Esc : 1/50

Arq. GERARDO E. BOLÓN POSE
Ministro
Secretario Ejecutivo
SENAVITAT

PROYECTO VIVIENDAS ECONOMICAS DISCAPACITADOS- AÑO 2011 - MBARITI - YAGUARON	SENAVITAT	L Nº
LAMINA: DET. DE ABERTURAS METLICAS V1 V2-TIPO UBH + 2D ESC : 1:50		15 b

PROYECTO VIVIENDAS ECONOMICAS DISCAPACITADOS- AÑO 2011 - MBARITUI- YAGUARON

LAMINA: DETALLES CONSTRUCTIVOS -TIPO UBH + 2D ESC.1/50

L Nº 16

DETALLE DE ENCASTRE DE TEJAS EN PARAPETO

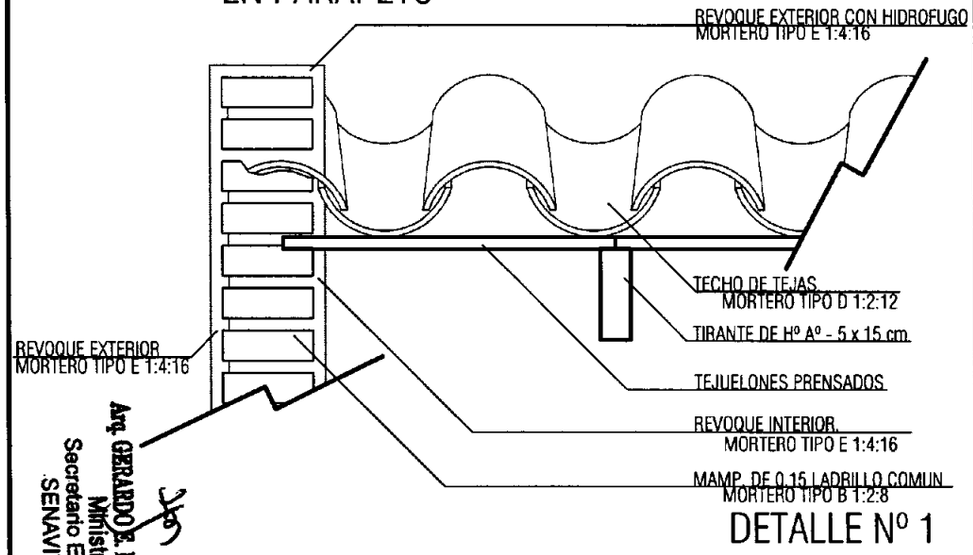

DETALLE Nº 1

DETALLE DE ENVARILLADO

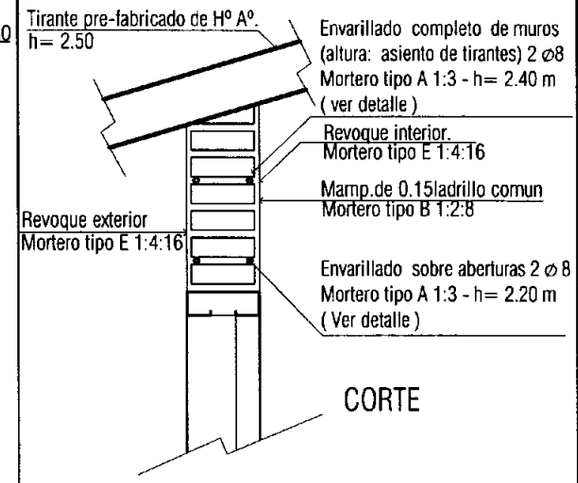

DETALLE Nº 2

DETALLE DE REVESTIDO DE TIRANTES

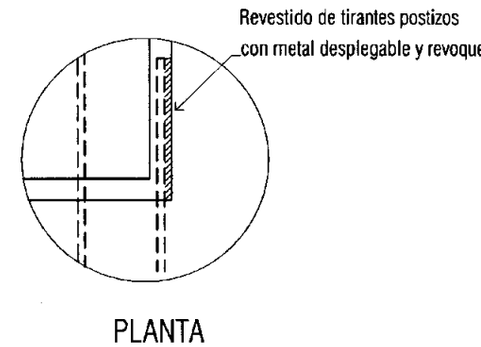

DETALLE Nº 3

DETALLE DE CIMIENTO DE P.B.C.

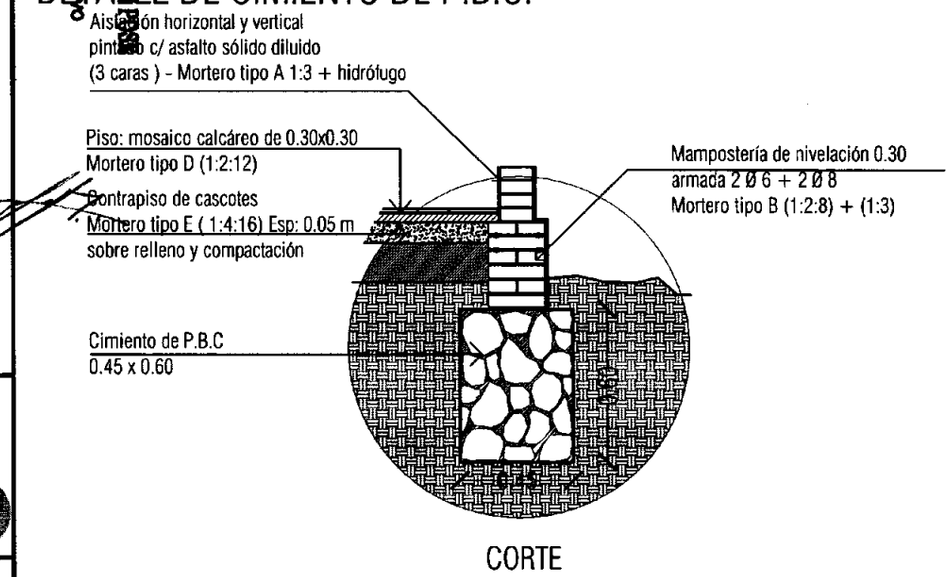

DETALLE Nº 2

DETALLE DE PILAR

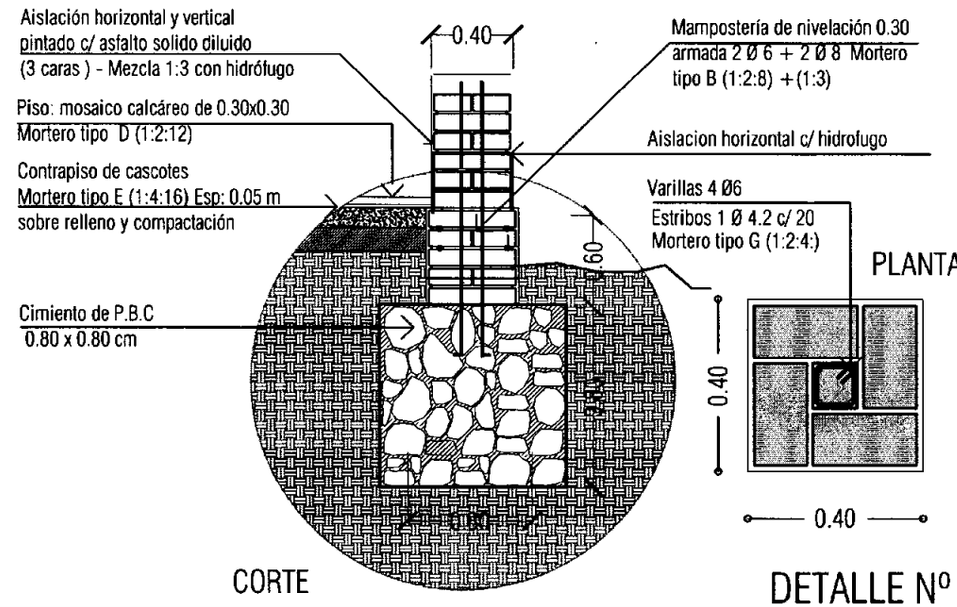

DETALLE Nº 4

Arq. GERARDO E. ROLON
Ministro
Secretario Ejecutivo
SENAVITAT

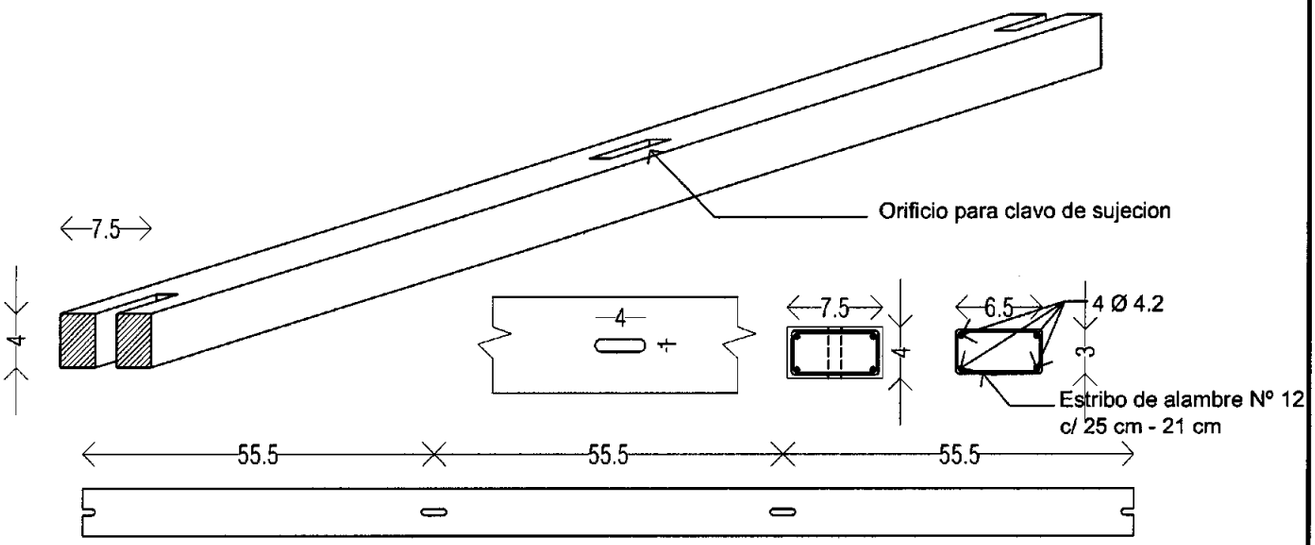

Detalle Liston de Tope

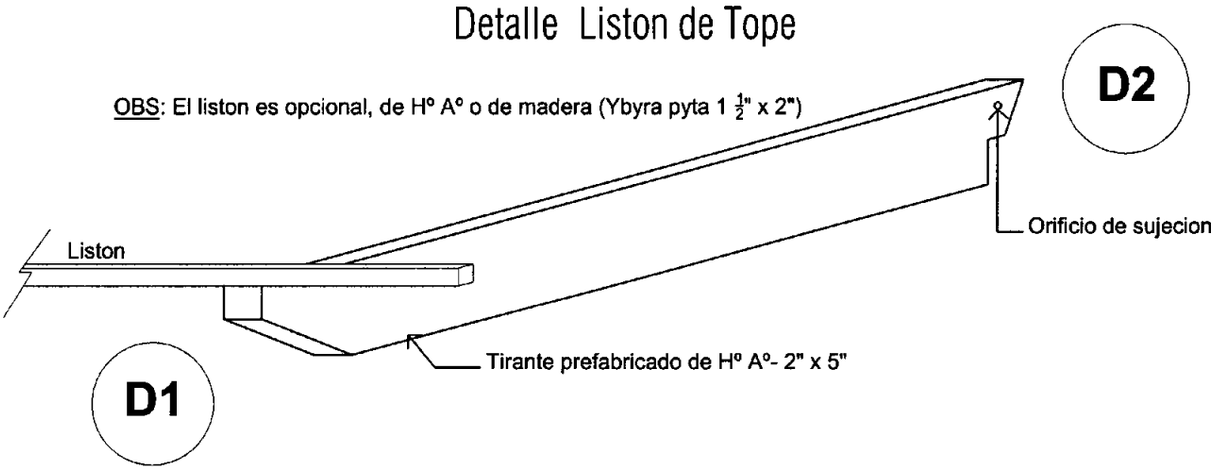

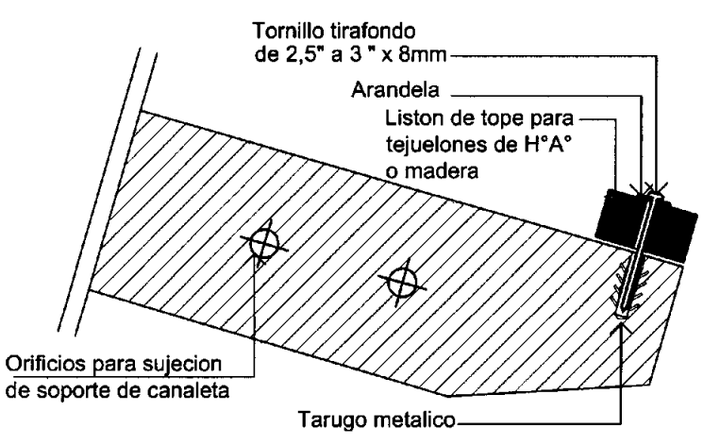

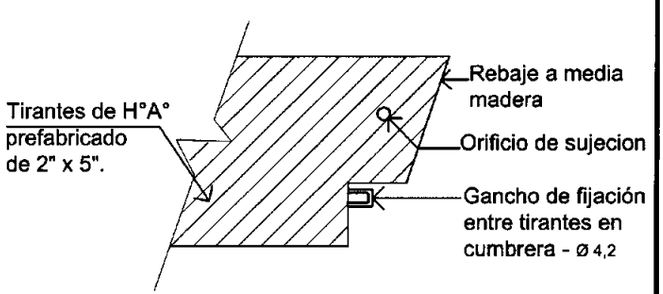

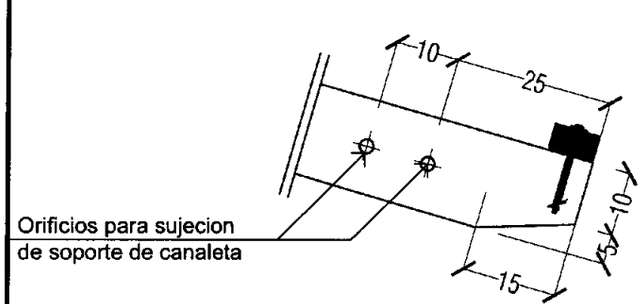

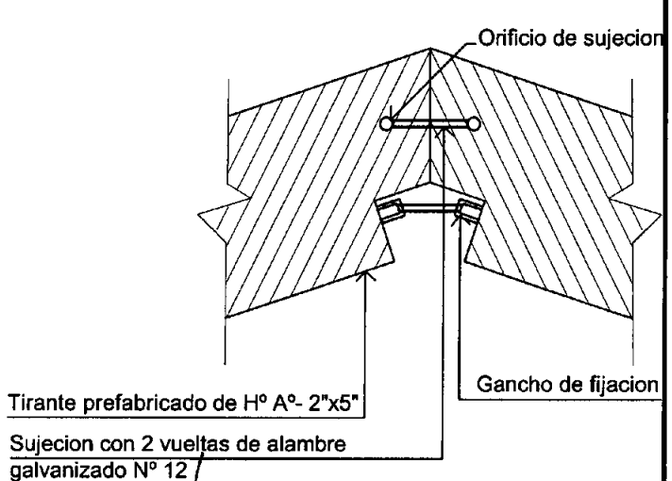

DETALLE DE UNION DE TIRANTES EN CUMBRERA

Arq. GERARDO E. ROLÓN POSE
Ministro
Secretario Ejecutivo
SENAVITAT

PROYECTO VIVIENDAS ECONOMICAS DISCAPACITADOS- AÑO 2011 - MBARITU - YAGUARON	SENAVITAT	L Nº
LAMINA: DETALLES CONSTRUCTIVO DE LISTON Y TIRANTES PREFABRICADOS DE Hº Aº -TIPO UBH + 2D		17

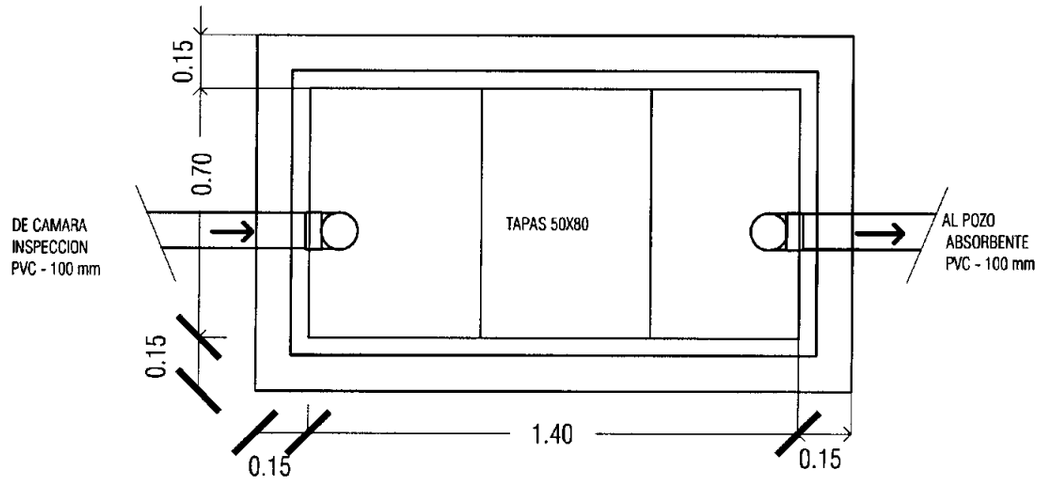

Camara Septica

Planta - ESC: 1/20

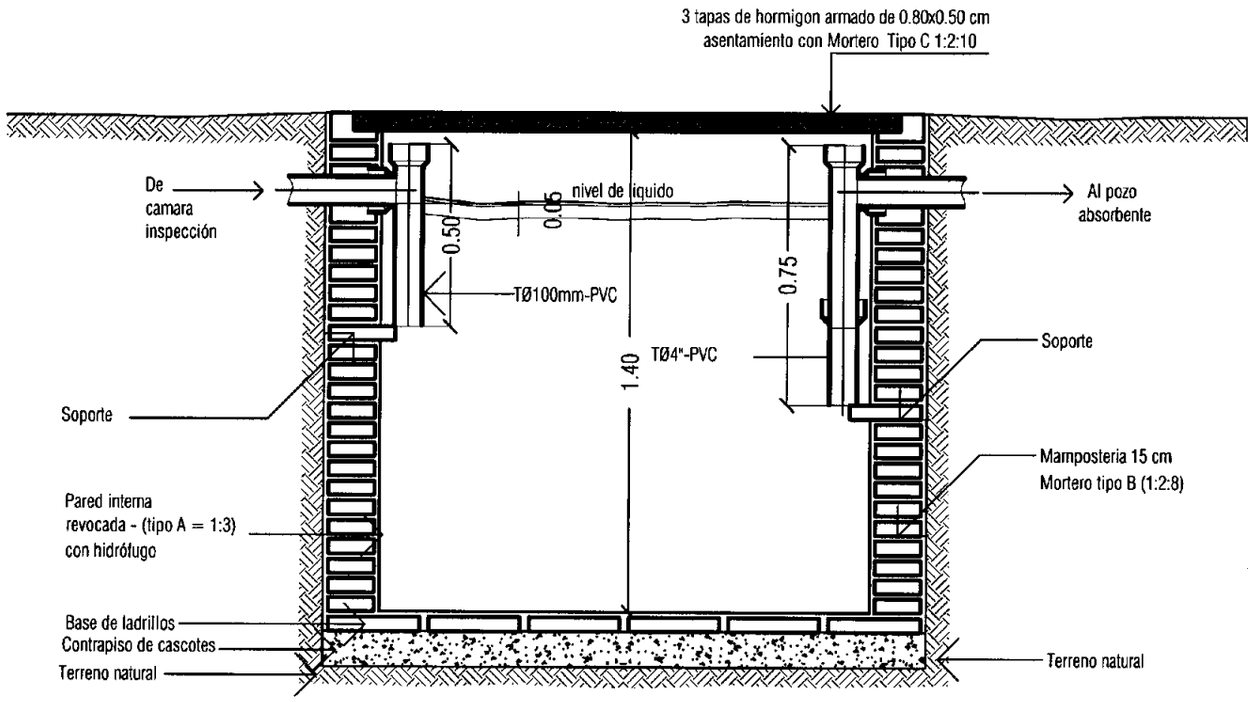

Camara Septica

Corte - Esc: 1/20

Arq. GERARDO E. ROLÓN POSE
Ministro
Secretario Ejecutivo
SENAVITAT

PROYECTO VIVIENDAS ECONOMICAS DISCAPACITADOS- ANGELOMITI - MBARITU - YAGUARON	SENAVITAT	L Nº
LAMINA: DETALLE CONSTRUCTIVO. DE CAMARA SEPTICA-TIPO UBH + 2D ESC.: 1/20		18

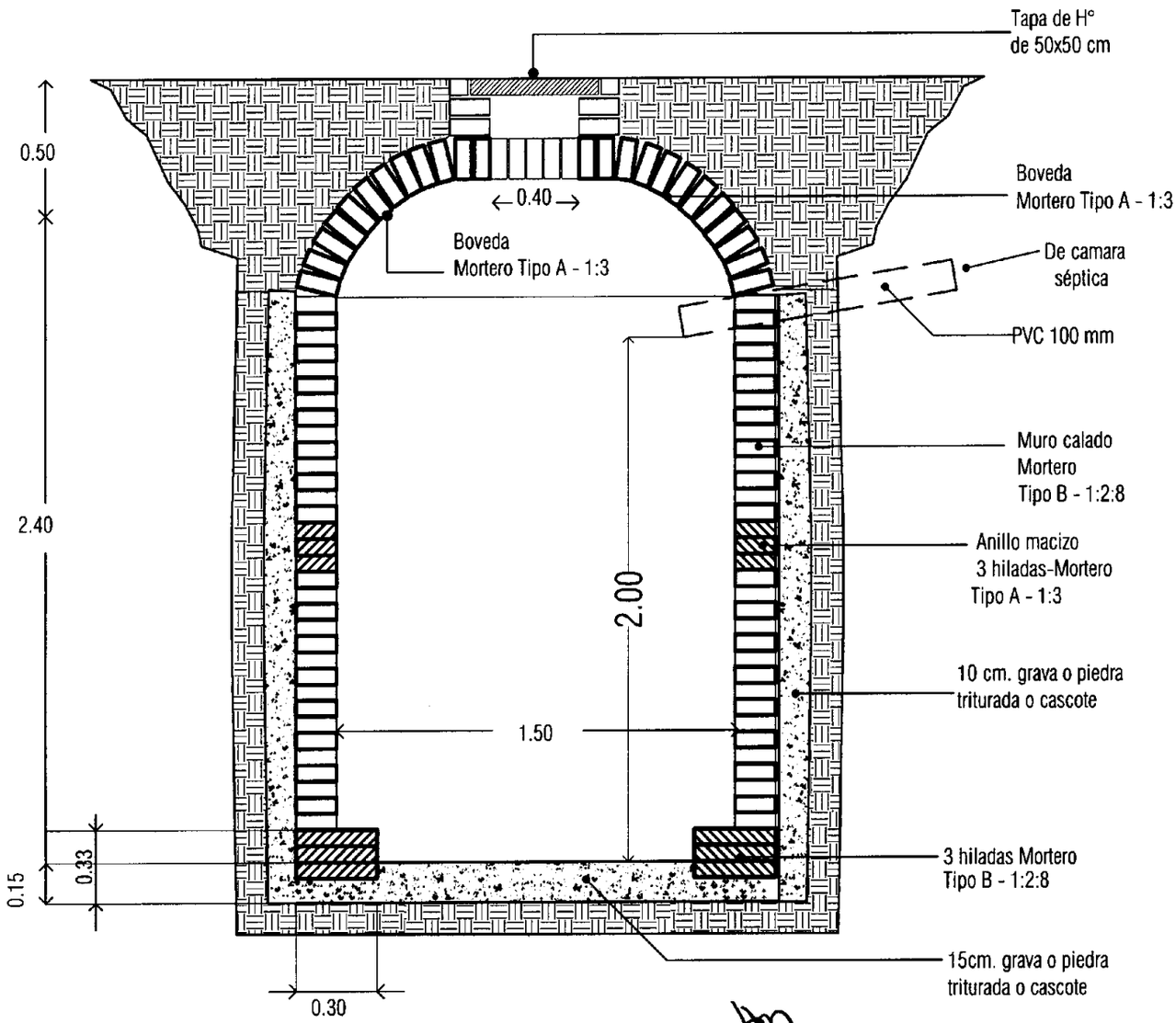

Arq. GERARDO E. ROLÓN POSE
Ministro
Secretario Ejecutivo
SENAVITAT

PROYECTO VIVIENDAS ECONOMICAS DISCAPACITADOS- AÑO 2011 - MBARITI - YAGUARON	SENAVITAT	L Nº
LAMINA: DETELLES CONSTRUCTIVOS DE POZO ABSORVENTE-TIPO UBH + 2D ESC.: 1/25		19

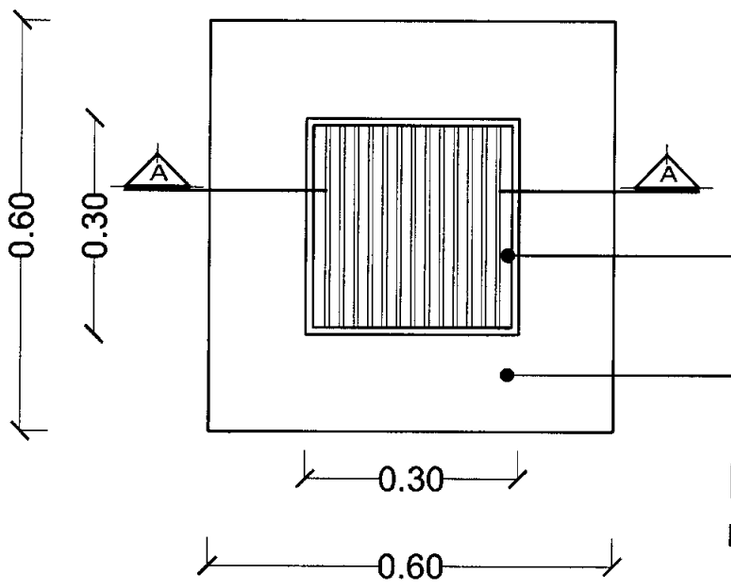

Rejilla metálica removible
Marco metálico fijo

Revoque Mortero Tipo - A 1:3

Planta

Esc : 1/20

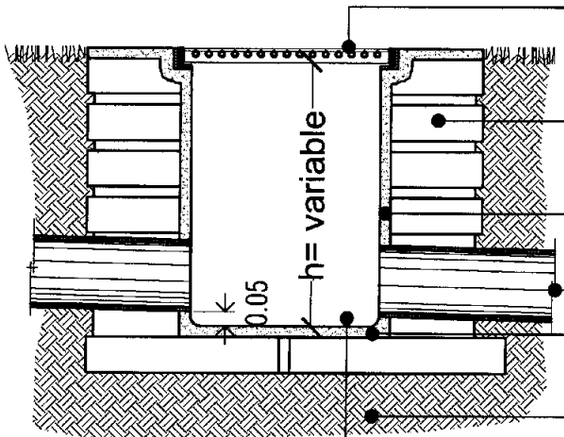

Rejilla metálica 30x30cms.
c/ Marco macisado con
Mortero Tipo A - 1:3

Mamp. de Lad. Comun
Mortero Tipo B -1:2:8

Revoque. Mortero Tipo A -1:3

Caño de PVC. 100 mm

Piso de ladr. comun
Mortero Tipo B - 1:2:8

Suelo Apisonado

Desarenador

Corte A-A

Esc : 1/20

REJILLA DESAGÜE PLUVIAL

Arq. GERARDO E. BOLÓN POSE
Ministro
Secretario Ejecutivo
SENAVITAT

PROYECTO VIVIENDAS ECONOMICAS DISCAPACITADOS- AÑO 2011 - MBARITU - YAGUARON	SENAVITAT	L Nº
LAMINA: DETELLES CONTRUCTIVOS DE REJILLA DESAGÜE PLUVIAL-TIPO UBH + 2D ESC.: 1/20		21

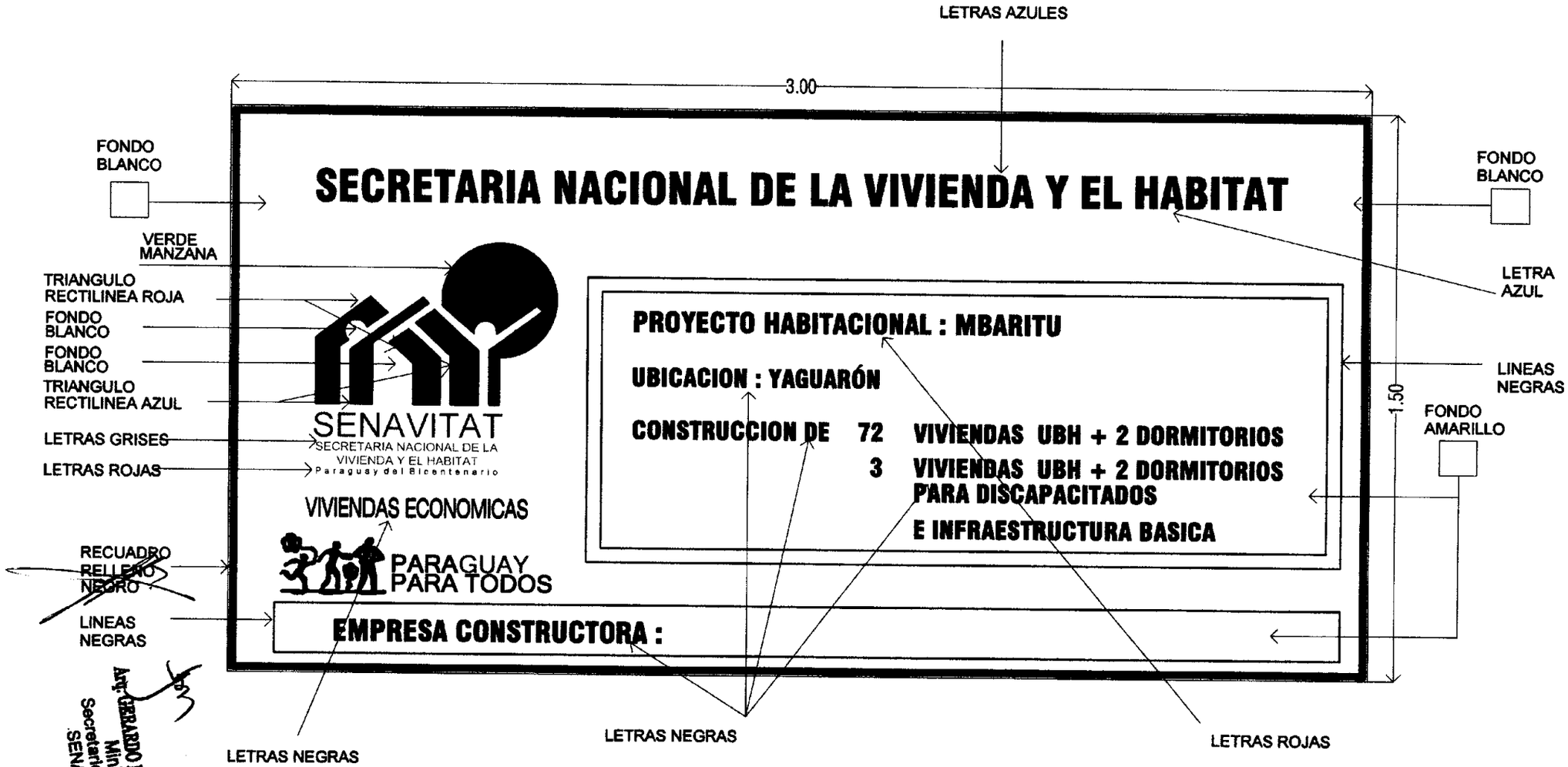

Arq. GERARDO E. BOLÓN POSE
Ministro
Secretario Ejecutivo
SENAVITAT

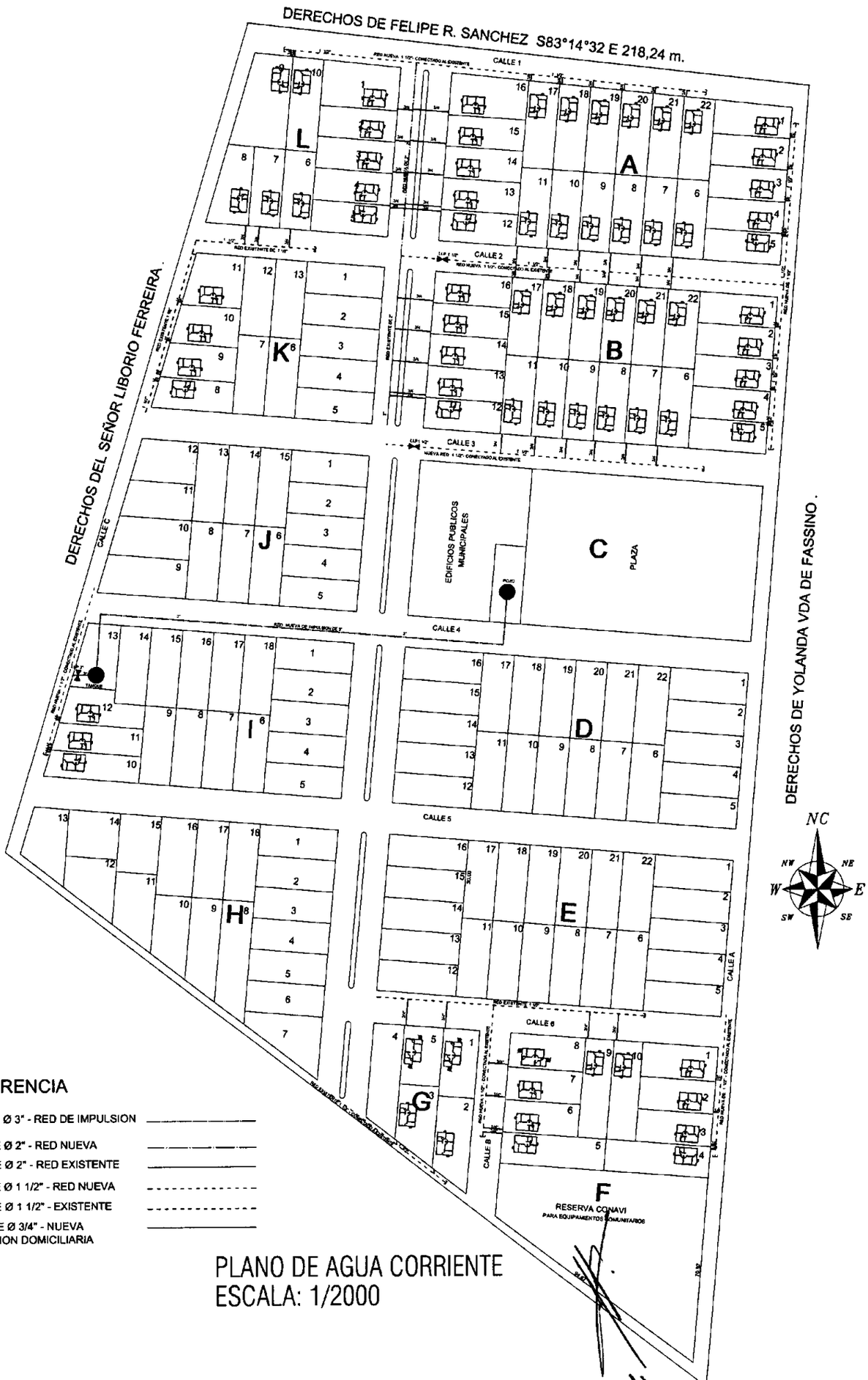

REFERENCIA

CAÑO DE Ø 3" - RED DE IMPULSION

CAÑO DE Ø 2" - RED NUEVA

CAÑO DE Ø 2" - RED EXISTENTE

CAÑO DE Ø 1 1/2" - RED NUEVA

CAÑO DE Ø 1 1/2" - EXISTENTE

CAÑO DE Ø 3/4" - NUEVA CONECCION DOMICILIARIA

PLANO DE AGUA CORRIENTE
ESCALA: 1/2000

Arq. EDUARDO E. BOLÓN POSE
Ministro
Secretario Ejecutivo
SENAVITAT

SENAVITAT

PROYECTO VIVIENDAS ECONOMICAS
AÑO 2011

PROYECTO HABITACIONAL - "MBARITU" DISTRITO DE YAGUARON

01

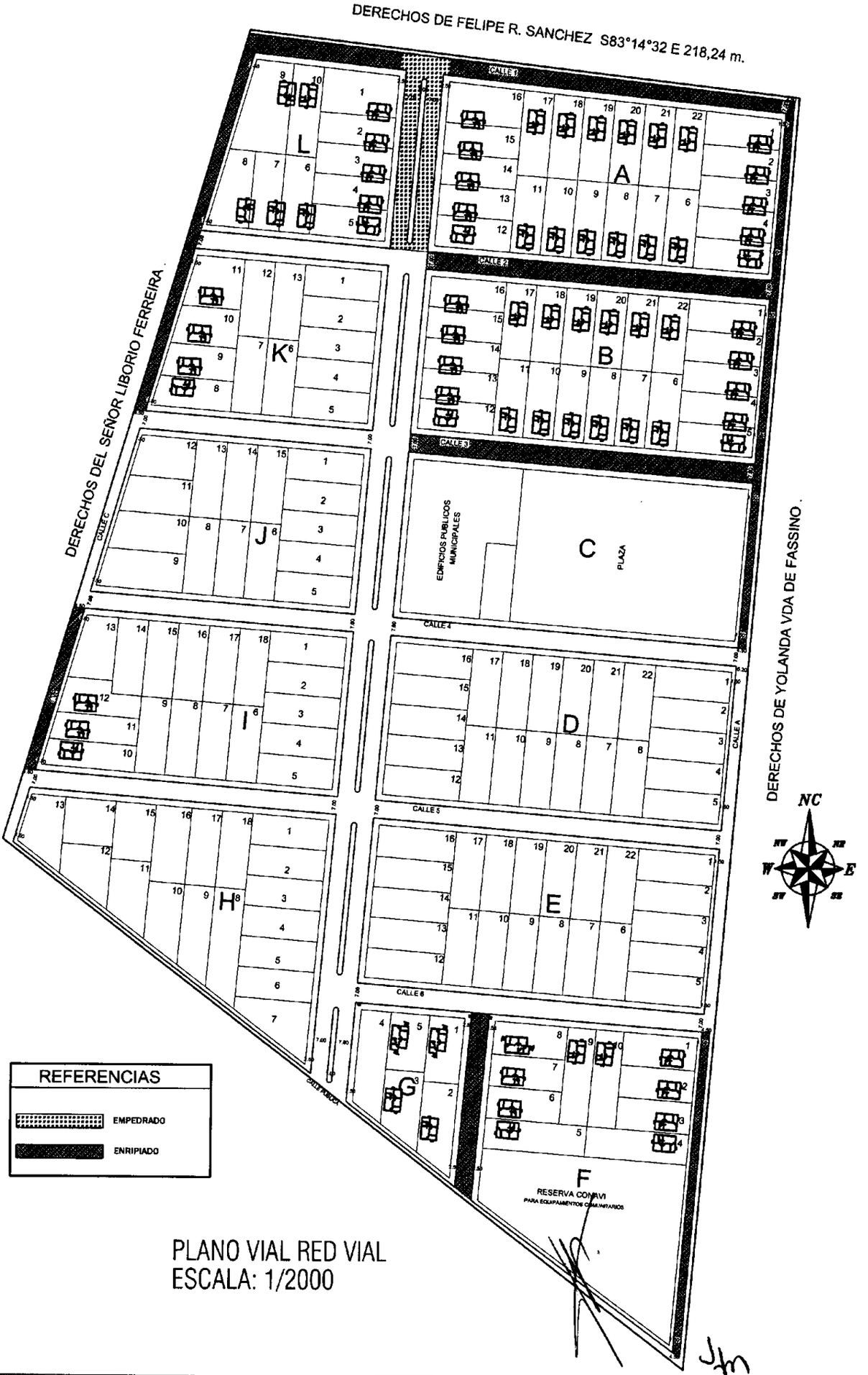

PLANO VIAL RED VIAL
ESCALA: 1/2000

Arq. GERARDO E. ROLÓN POSE
Ministro
Secretario Ejecutivo
SENAVITAT

SENAVITAT

PROYECTO VIVIENDAS ECONOMICAS
AÑO 2011

PROYECTO HABITACIONAL - "MBARITU" DISTRITO DE YAGUARON

02

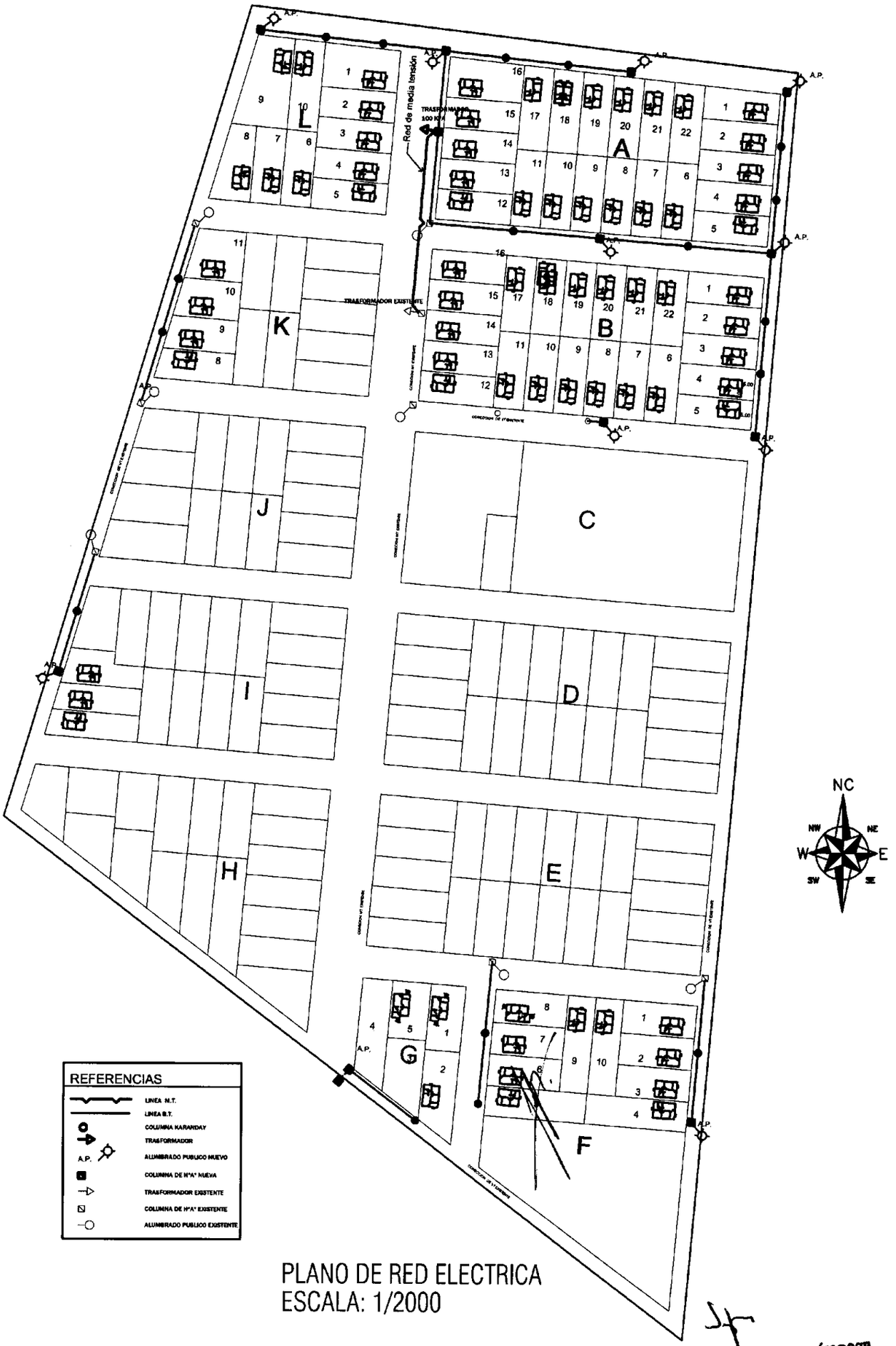

PLANO DE RED ELECTRICA
ESCALA: 1/2000

Arq. GERARDO E. BOLÓN POSE
Ministro
Secretario Ejecutivo
SENAVITAT

SENAVITAT

PROYECTO VIVIENDAS ECONOMICAS
AÑO 2011

PROYECTO HABITACIONAL - "MBARITU" DISTRITO DE YAGUARON

03

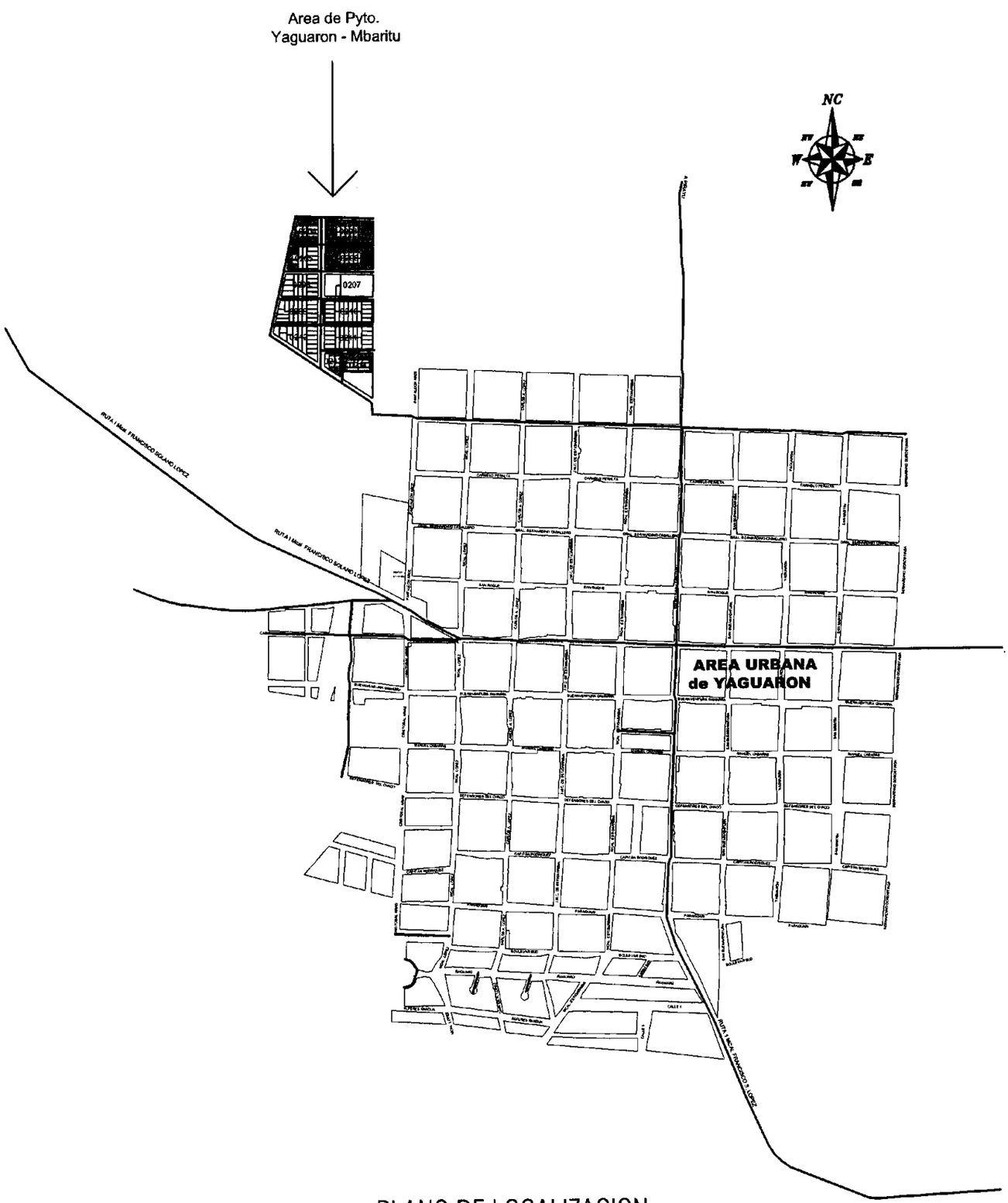

PLANO DE LOCALIZACION
ESCALA: 1/15000

Arq. GERARDO E. ROLÓN POSE
Ministro
Secretario Ejecutivo
SENAVITAT

PROYECTO VIVIENDAS ECONOMICAS
AÑO 2011

SENAVITAT

PROYECTO HABITACIONAL - "MBARITU" DISTRITO DE YAGUARON

01

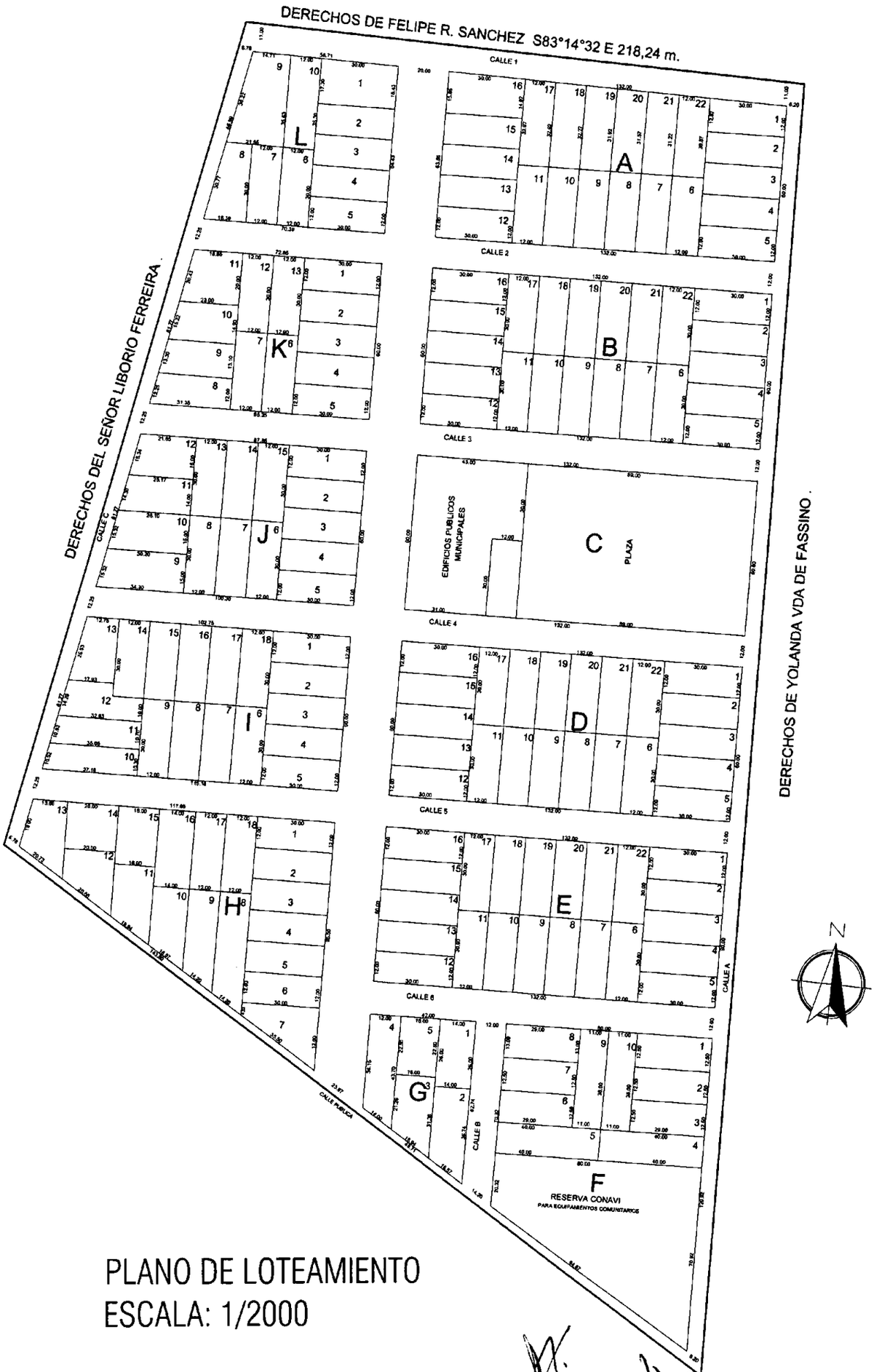

PLANO DE LOTEAMIENTO
ESCALA: 1/2000

PROYECTO VIVIENDAS ECONOMICAS
AÑO 2011

Ab. GERARDO E. ROLÓN POSE
Ministro
Secretario Ejecutivo
SENAVITAT

SENAVITAT

PROYECTO HABITACIONAL - "MBARITU" DISTRITO DE YAGUARON

02

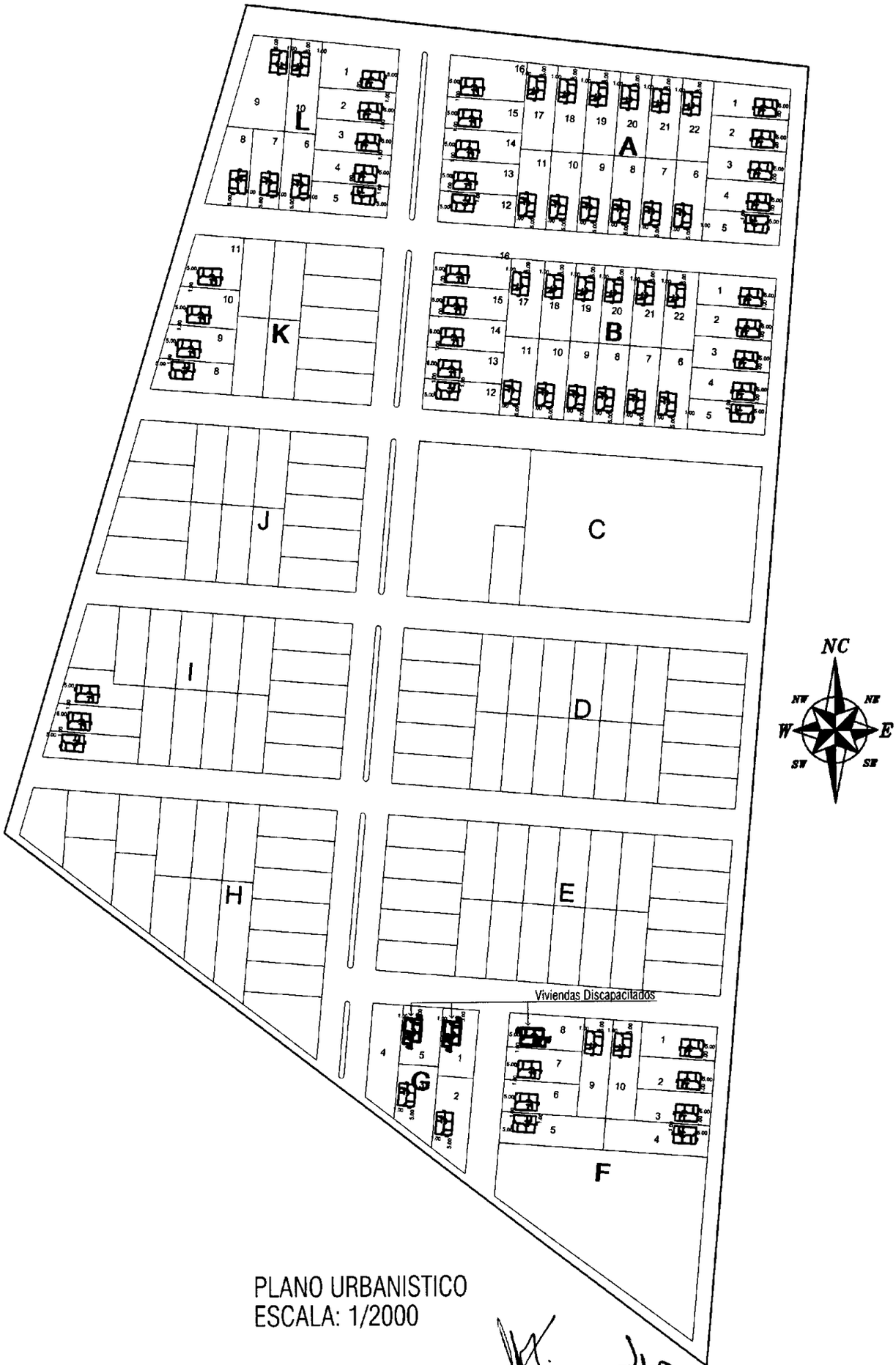

PLANO URBANISTICO
ESCALA: 1/2000

Arq. GERARDO E. ROLÓN POSE
Ministro
Secretario Ejecutivo
SENAVITAT

PROYECTO VIVIENDAS ECONOMICAS
AÑO 2011

PROYECTO HABITACIONAL - "MBARITU" DISTRITO DE YAGUARON

03