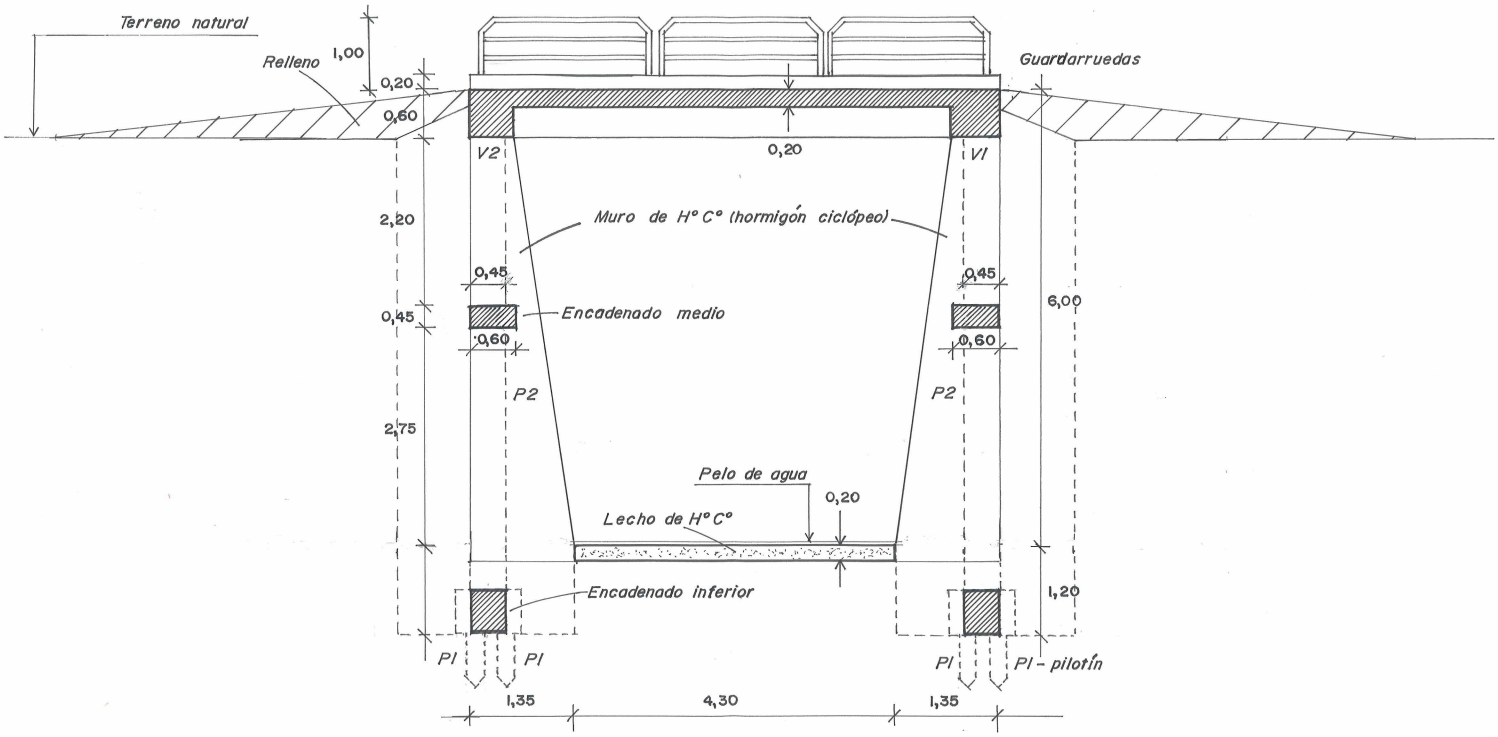

CORTE B-B'

ESC. ——— 1:50