Aulas tipo 5.80 x 6.80 con techo de tejas

ITEMS: 2,3,4,5,6,7,8,9,10,11. -
OBRAS: Construcción de Un Aula

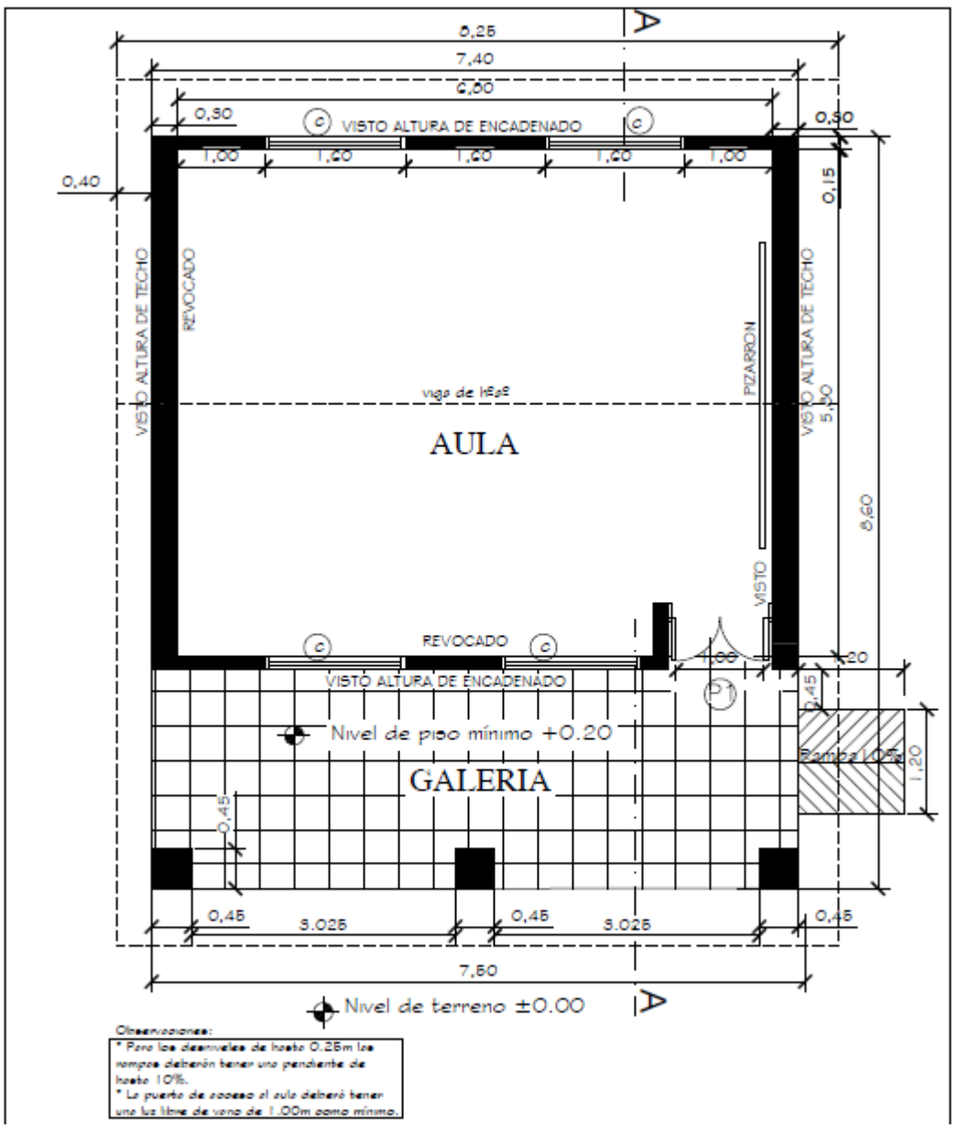

Aulas tipo 5.80 x 6.80 con techo de tejas

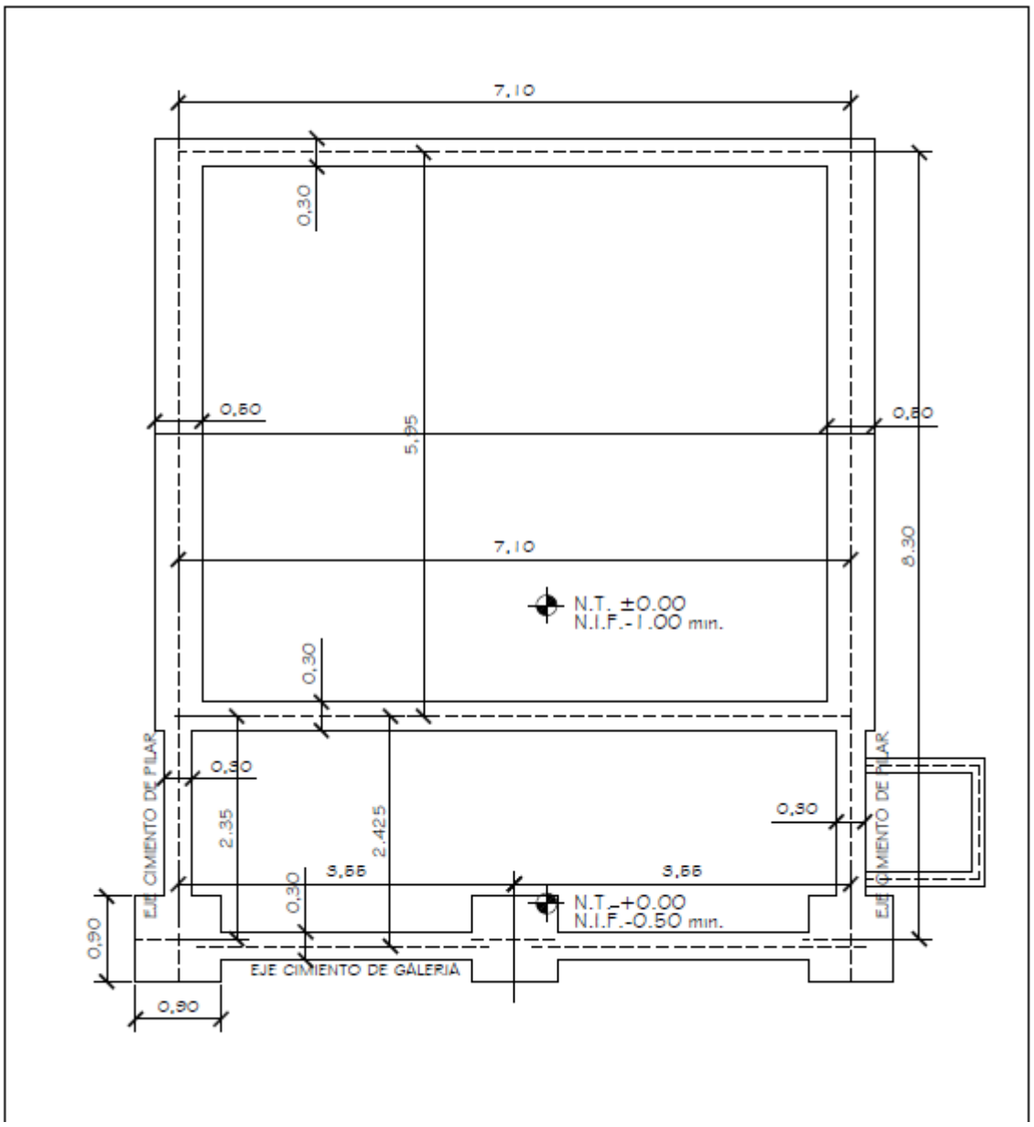

Aulas tipo 5.80 x 6.80 con techo de tejas

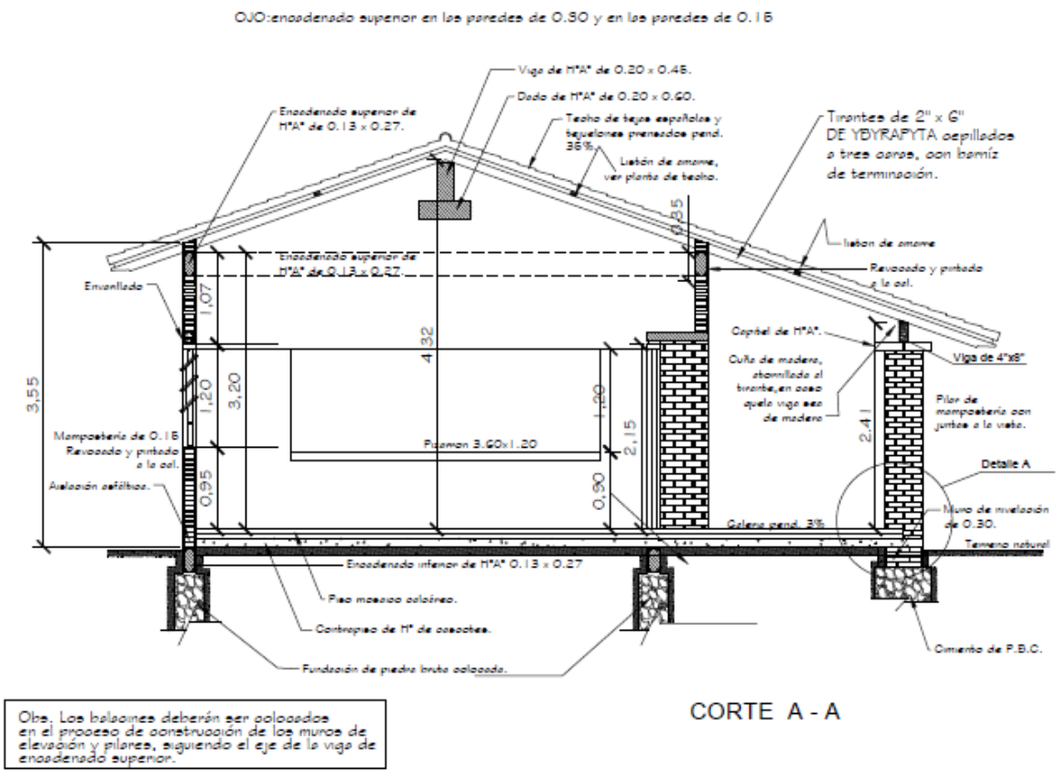

Obs. Los balaaines deberán ser aalaaados en el praaesa de aanstruaaión de las muras de elevaaión y pilares, siguiendo el eje de la viga de enaadenado superior.

CORTE A - A

Aulas tipo 5.80 x 6.80 con techo de tejas

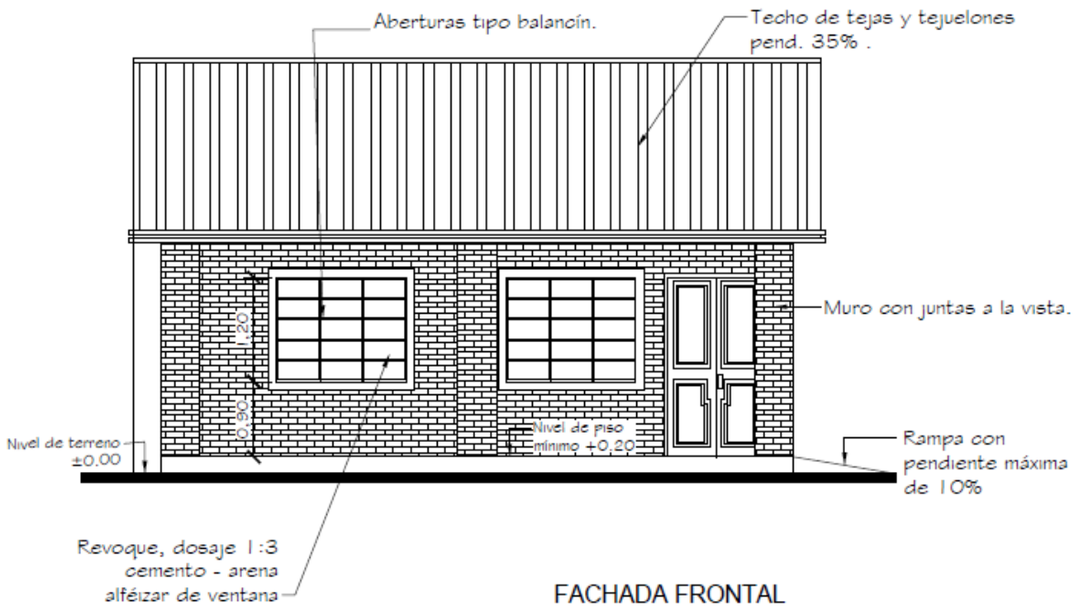

Aulas tipo 5.80 x 6.80 con techo de tejas

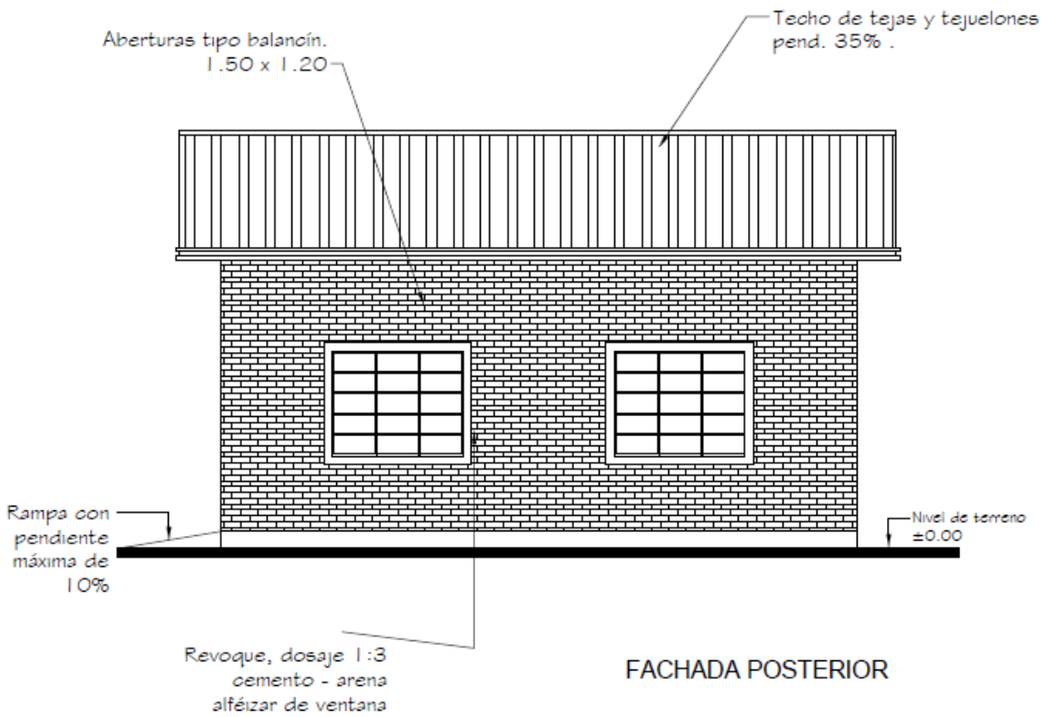

Aulas tipo 5.80 x 6.80 con techo de tejas

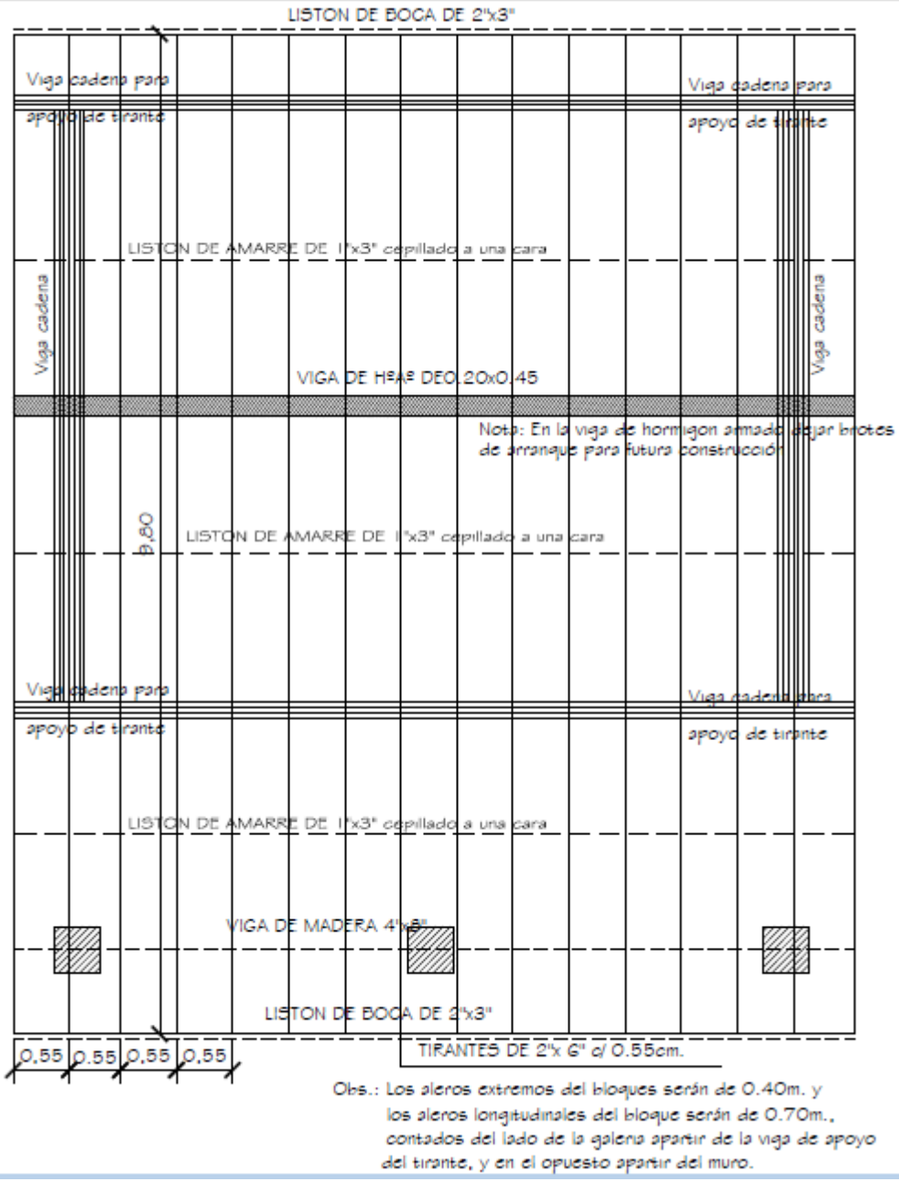

Aulas tipo 5.80 x 6.80 con techo de tejas

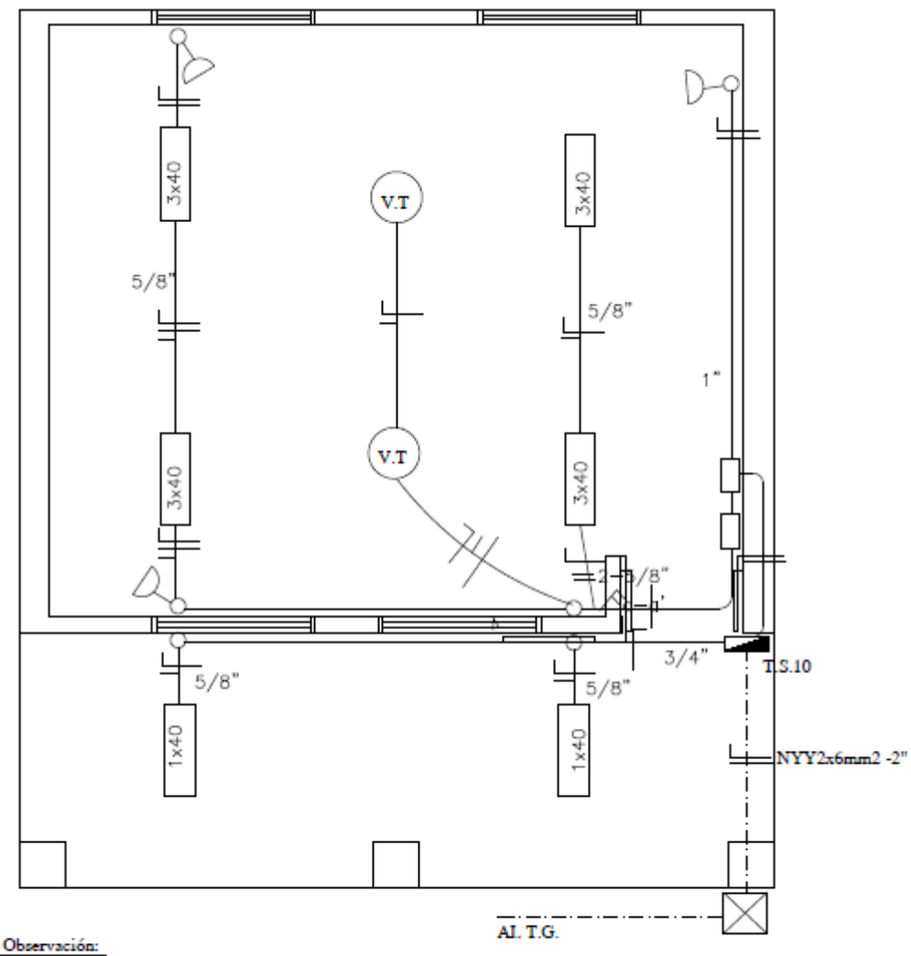

Observación:

*Los artefactos fluorescente son de 3x40W.
*Los artefactos fluorescentes deben ir colgados.
*Los condutores no acotados son de 2mm2.
*Los fluorescentes deben tener capacitores.
*Los TC son tableros de comando de luces y tomas.
*Los TCV son tableros de comando de ventiladores.

Aulas tipo 5.80 x 6.80 con techo de tejas

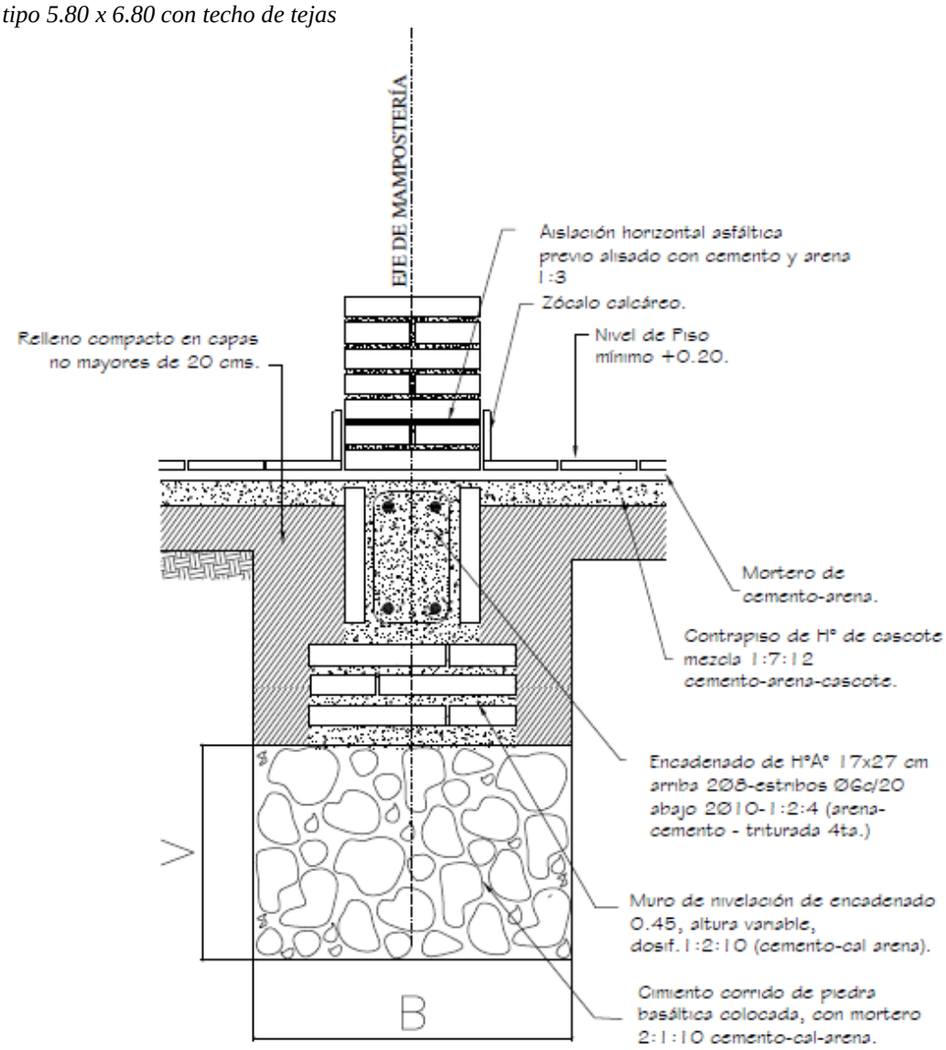

Obs.:
V = variable
B = ancho de cimentación

Aulas tipo 5.80 x 6.80 con techo de tejas

Encadenado Superior e Inferior para muro de 0.15

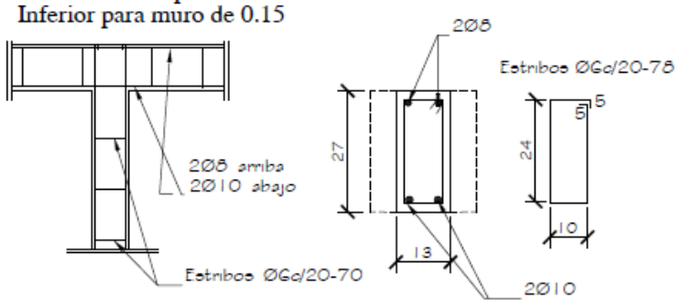

Dado de H°0.20x0.60

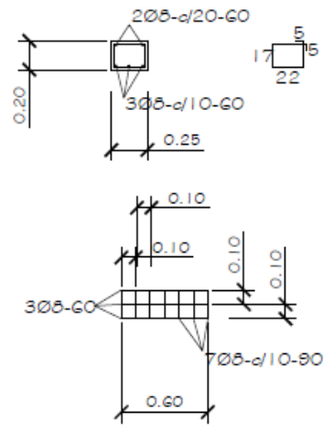

Viga H°A° 0.20x0.45

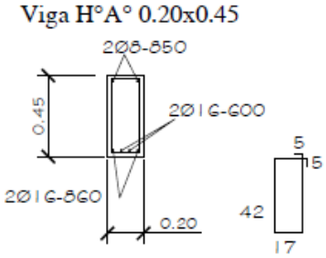

Viga de H°A° 0.20x0.45

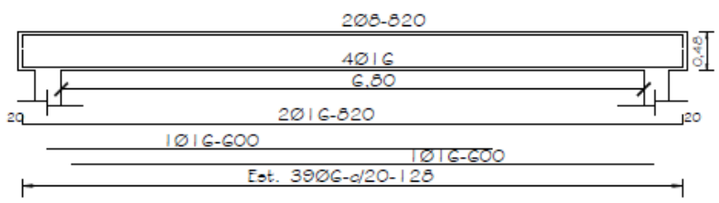

Aulas tipo 5.80 x 6.80 con techo de tejas

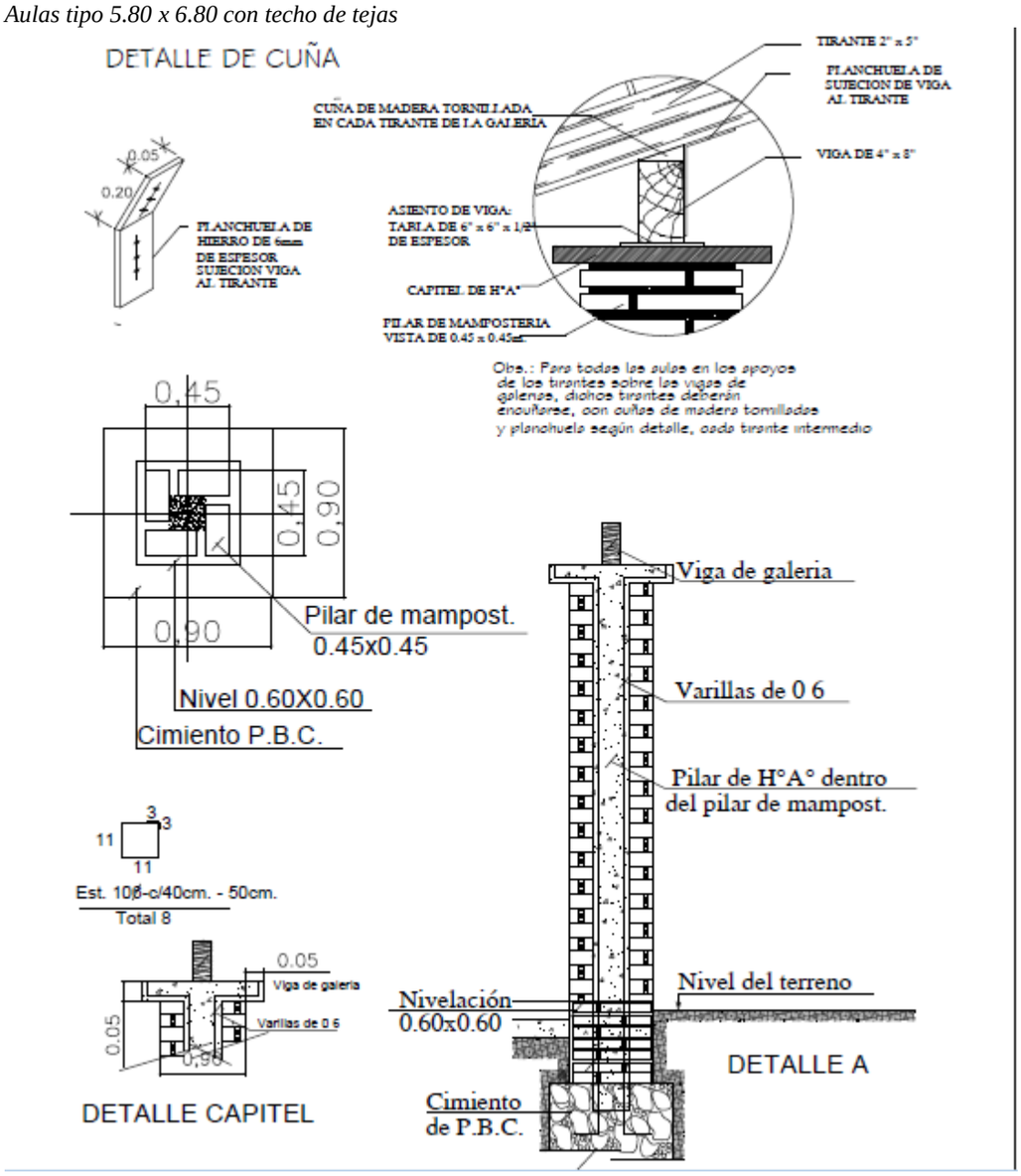

Aulas tipo 5.80 x 6.80 con techo de tejas

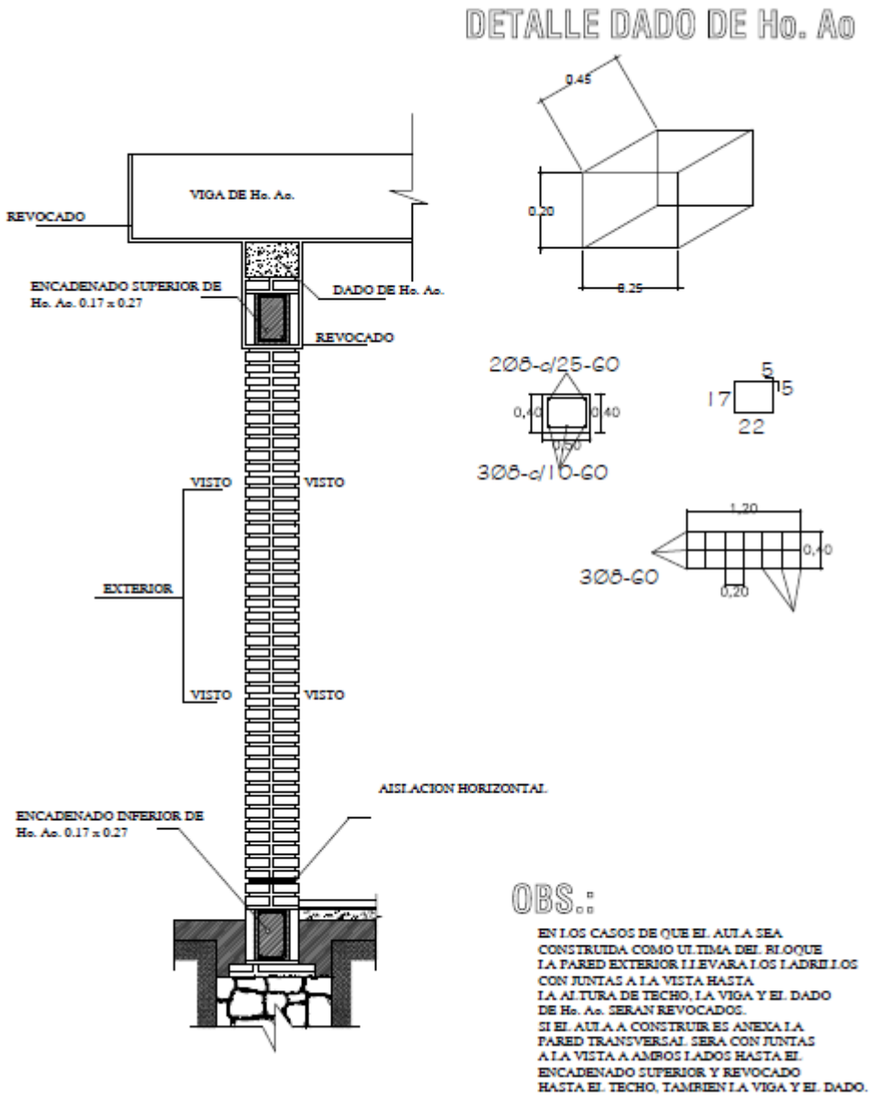

Aulas tipo 5.80 x 6.80 con techo de tejas

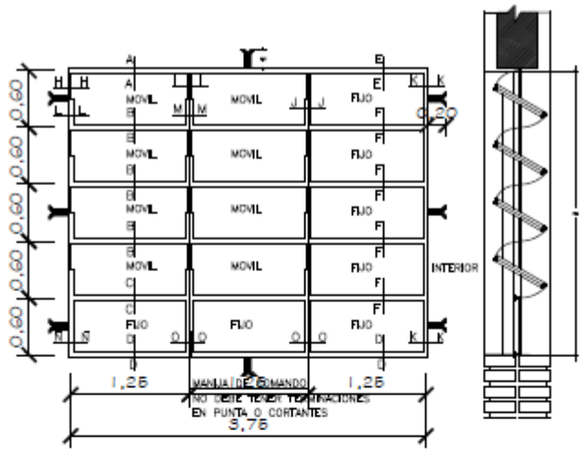

VENTANA BALANCIN

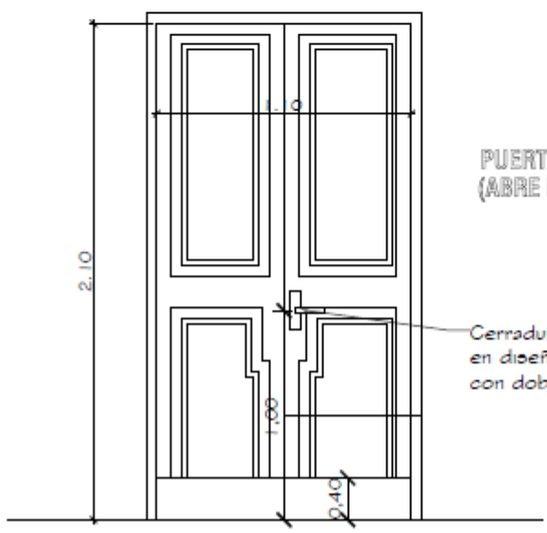

PUERTA DE ACCESO - TABLERO
(ABRE HACIA AFUERA)

Observaciones:
* El modelo de la puerta tablero puede variar, lo importante es respetar las medidas indicadas (1.10 x 2.10m).
* Se debe eliminar el uso del sistema tambor circular en las cerraduras.

Aulas tipo 5.80 x 6.80 con techo de tejas

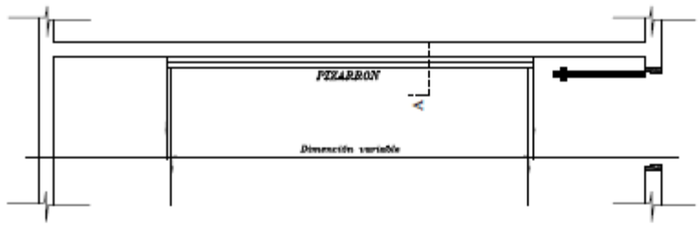

UBICACIÓN DEL PIZARRÓN

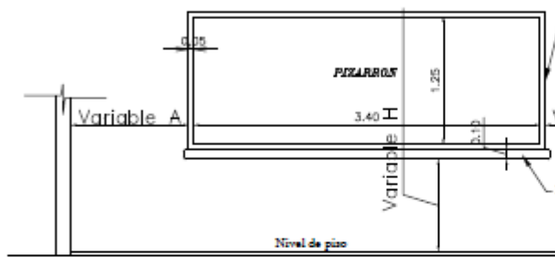

ALZADO FRONTAL

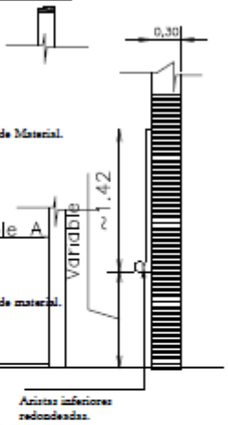

CORTE A

OBSERVACION

* 1- PARA ESCUELA	* 2- PARA COLEGIO
(A) 1.15 mts.	(A) 1.70 mts.
(H) 0.70 mts.	(H) 0.80 mts.

CONSTRUCCION DE PIZARRON EMPOTRADO EN MURO

ESPECIFICACIONES TECNICAS

* 1- Sobre el muro de ladrillo marcar las dimensiones recomendadas preparar el marco de material y porta tiza con ladrillos empotrados, revocados posteriormente con mortero, cemento-arena(1:3), dandole una terminación redondeada en las aristas interiores.

* 2- En la zona de pizarrón propiamente, aplicar una azotada con hidrófugo(cerecita), posteriormente revoque con mortero cemento-arena(1:3), y aplicación de tres manos de enduido plastico, con textura de terminación luego de la cantidad de alizado necesarios.

* 3- Aplicar sellador o fijador plástico, posteriormente aplicar tres manos de pintura sintética para pizarrón color verde pizarra, en el marco y portatiza luego del mismo proceso pintura sintéticas color gris.