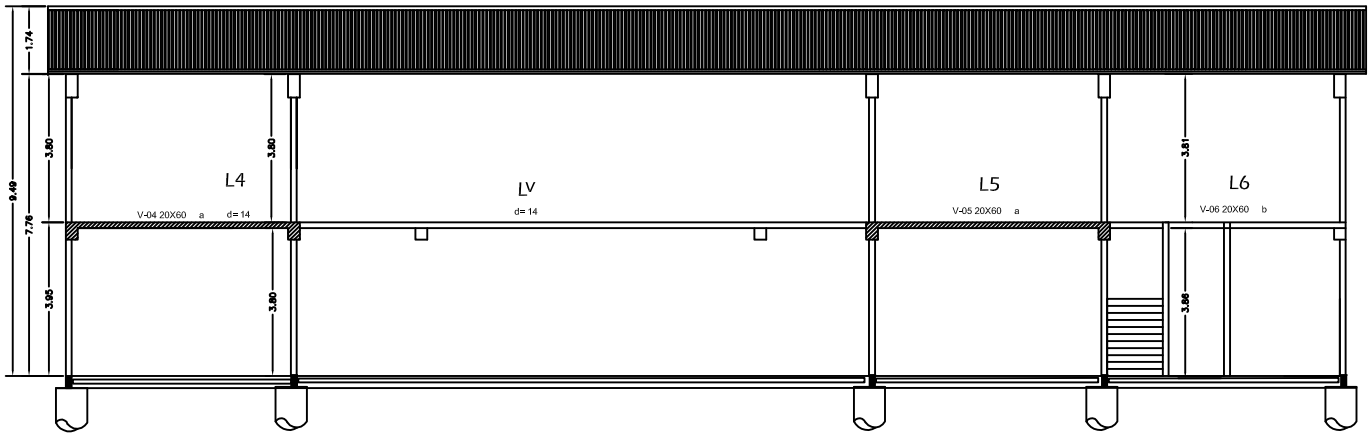

CORTE A-A´
ESC.: --------1/50

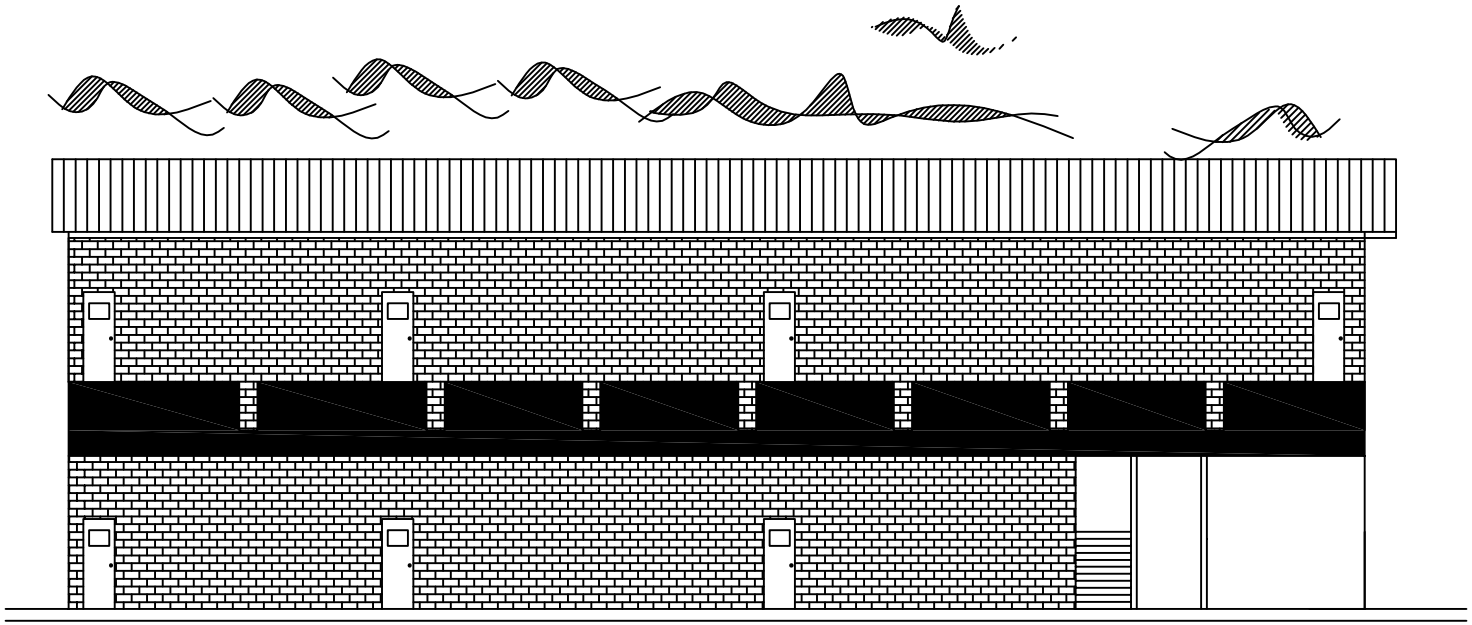

FACHADA
ESC.: --------1/50

OBRA: AMPLIACIÓN AULAS BT

UBICACION: FACULTAD DE INGENIERIA - ISLA BOGADO LUQUE

REPRESENTANTE LEGAL: ING. ISASIO VALLEJOS

DOMICILIO:

PROFESIONAL- PROYECTISTA: ARQ. NICOLAS PISTILLI PAT. PROF. N°.: 2352

DOMICILIO:

SUP. A CONSTRUIR: 760 M2

SUP. TERRENO: 17 HECTAREAS

CTA. CTE. CTRAL.: SE ADJUNTA DECRETO N° 16855

REPRESENTANTE LEGAL PROFESIONAL- PROYECTISTA