CAMIONETA PARA CARGA, CON CABINA SIMPLE 4x2 (C1-CS-01)

1. GENERALIDADES

1.1. Esta especificación técnica tiene por objeto establecer las condiciones que deben satisfacer el suministro de las camionetas para carga, tipo pick-up 4x2, con cabina simple a ser utilizadas para el transporte de 2 personas y una carga útil mínima de 600 kilogramos.

1.2. Los vehículos a ser suministrados deben ser del año de fabricación 2019.

1.3. El oferente debe incluir en su oferta un "**Sistema de Rastreo Satelital de funciones**", capaz de enviar informaciones por medio de internet en tiempo real, como localización, velocidad, registro de horas trabajadas, códigos de advertencias, alarmas de pánico en caso de siniestro, asalto e inmovilizador del vehículo en caso de robo, informes varios. Este sistema debe permitir la habilitación de varios usuarios para el monitoreo y control. El sistema debe ser instalado, con un servicio de cobertura por un **periodo de dos años**, incluido el mantenimiento del equipo, sin costo adicional alguno para la ANDE.

2. CARACTERÍSTICAS MECÁNICAS

2.1. Motor:

2.1.1. Tipo diesel de 4 tiempos.
2.1.2. Aspiración turbo alimentado con intercooler, de inyección directa (Common rail).
2.1.3. Potencia 150 CV (mínimo)
2.1.4. Relación de compresión 15: 1 (mínimo).
2.1.5. Cuatro cilindros en línea como mínimo.
2.1.6. Cilindrada 2.400 cc. ± 10 %
2.1.7. Norma requerida sobre emisiones de gases de combustión (como mínimo): EURO III.
2.1.8. Par motor (mínimo): 350 Nm a 2.000 rpm.
2.1.9. Sistema de refrigeración del motor: el acople y desacople del ventilador del radiador, debe ser con un sistema de embrague viscoso.

2.2. Embrague: Monodisco de tipo seco de accionamiento hidráulico.

2.3. Caja de velocidades: Transmisión manual, con seis velocidades como mínimo de avance y una de retroceso, todas las velocidades de avance serán sincronizadas.

2.4. Comando de caja: Comando de cambios manual, con palanca al piso.

2.5. Dirección: Servo asistido hidráulica o eléctricamente.

2.6. Frenos: Hidráulicos con doble circuito servo-asistido. El freno de estacionamiento tendrá circuito independiente.

2.7. Sistema antibloqueo ABS: frenos, con sistema antibloqueo en las cuatro ruedas.

2.8. Suspensión: Contaran con amortiguadores de doble acción, en las cuatro ruedas:

a) Delantero: Independiente, con doble brazo oscilante con muelle helicoidal o barra de torsión.

b) Trasero: Eje rígido con elásticos y/o resortes helicoidales.

2.9. Diferencial: El diferencial del vehículo será con sistema mecánico de deslizamiento limitado o con sistema electrónico de control de tracción y de estabilidad.

Observaciones:

- **Control de Tracción:** Las siglas que los fabricantes denominan para indicar que el vehículo cuenta con este sistema son: ASR (Anti-Slip Regulation) y/o TCS (Traction Control System) u otras siglas comerciales.
- **Control de Estabilidad:** Las siglas que los fabricantes denominan para indicar que el vehículo cuenta con este sistema son: el ESP (Electronic Stability Program) o el VSC (Vehicle Stability Control) u otras siglas comerciales.

3. CARACTERÍSTICAS FÍSICAS Y CAPACIDADES (*)

3.1. Despeje del suelo (mínimo) : 190 mm.
3.2. Distancia entre ejes: 2.950 mm. ± 10 %.
3.3. Longitud total: 4.900 mm. ± 10 %.
3.4. Ancho total: 2.000 mm. ± 10 %.
3.5. Altura: 1.800 mm. ± 10 %.
3.6. Peso bruto total: 3.000 kg. ± 15 %.
3.7. Peso del vehículo en vacío: 1.800 kg. ± 15 %.
3.8. Capacidad del tanque de combustible: 70 litros (mínimo).

(*) La información será confrontada con las especificaciones del fabricante, prevaleciendo la información de esta última.

4. CARACTERÍSTICAS CONSTRUCTIVAS

4.1. Cabina: El vehículo debe ser del tipo pick-up, con cabina simple, metálica con amplio espacio interior para dos personas y ventilación adecuada, con alfombra incorporada al piso.

4.2. Puertas: Dispondrá de dos puertas laterales con cerradura y llave, preferentemente con bloqueo y desbloqueo desde el exterior, no se restringe a ningún tipo de tecnología, siempre que el mismo garantice las condiciones de seguridad del vehículo.

4.3. Aire Acondicionado: La cabina deberá contar con sistema de aire acondicionado frio-calor, montado en fábrica.

4.4. Ruedas: Equipado con neumáticos radiales, con aro de 15 o 16 pulgadas.

4.5. Asientos: Deben ser regulables e independientes para el conductor y el acompañante, contando con sus respectivos apoya-cabezas, fijados a la estructura de los mismos.

4.6. Carrocería: Debe contar con un protector de poliuretano negro adherido a las paredes y al piso de la carrocería de carga con un espesor mínimo de 4mm.

5. TABLERO Y SISTEMA ELÉCTRICO

5.1. El tablero de instrumentos contará con:
5.1.1. Velocímetro en kilómetros / hora.
5.1.2. Totalizador de kilometraje.
5.1.3. Indicador de carga del generador.
5.1.4. Indicador de nivel del depósito de combustible.
5.1.5. Indicador de presión de lubricación del motor.
5.1.6. Indicador de sobre temperatura del motor.

5.2. Luces:
5.2.1. De Posición, delanteras y traseras.
5.2.2. Alta y baja de carretera.
5.2.3. Intermitente de estacionamiento.
5.2.4. De señalización de cambio de dirección (delantera y trasera)
5.2.5. De freno.
5.2.6. De chapa (matrícula).
5.2.7. De marcha atrás.

5.3. Sistema eléctrico:
5.3.1. Alternador de 12 Volts y 60 A como mínimo.
5.3.2. Acumulador de 12 Volts y capacidad mínima de 80 A-h.

6. HERRAMIENTAS
6.1. Para cambio de ruedas.
6.2. Elevador (gato) preferentemente de acción hidráulica.

7. ACCESORIOS
7.1. Dos espejos retrovisores externos.
7.2. Un espejo retrovisor interno, tipo día / noche.
7.3. Dos viseras para sol.
7.4. Equipo eléctrico de limpia parabrisas.
7.5. Surtidor de limpia parabrisas.
7.6. Tapa de depósito de combustible con cerradura y/o mecanismo de apertura desde el interior.
7.7. Bocina de carretera.
7.8. Una llanta con neumático de repuesto.
7.9. Un extintor contra incendios certificado por el INTN, con vigencia de uso por un año.
7.10. Dos balizas portátiles.
7.11. Cinturón de seguridad de 3 puntos para el conductor y para el acompañante de dos puntos como mínimo.
7.12. Un conector de 12 voltios dentro de la cabina, para conexión de accesorios portátiles (cargadores, reflectores y otros).
7.13. Un equipo de radio AM/FM, con reproductor de audio digital.
7.14. Alfombras superficiales independientes de goma para el conductor y acompañante.

8. INFORMACIÓN A PROVEER

Deberá acompañar a la oferta los catálogos técnicos originales de la marca del fabricante, que provean suficientemente la información sobre el vehículo ofertado, para la confirmación de los datos contenidos en la Planilla de Datos Garantizados de estas Especificaciones Técnicas, completado por el Oferente. En caso de presentación de dicho catálogo o cualquier otra información técnica en formato digital, éste debe ser inviolable (Ej. Acrobat Reader).

PLANILLA DE DATOS GARANTIZADOS
CAMIONETA PARA CARGA, CON CABINA SIMPLE 4x2 (C1-CS-01)

1.1. País fabricante:
1.2. Indicar año de fabricación:
1.3. Indicar si cuenta con Sistema de Rastreo Satelital conforme a la exigencia y especificación técnica (si o no):
1.4. Indicar Modelo de la Marca:
2.1.1. Motor tipo diesel de 4 tiempos (Si o no):
2.1.2. Aspiración turbo alimentado con intercooler, de inyección directa - Common rail- (Si o no):
2.1.3. Indicar potencia del motor en CV:
2.1.4. Indicar relación de compresión:
2.1.5. Indicar números de cilindros en línea:
2.1.6. Indicar cilindrada del motor en centímetros cúbicos:
2.1.8. Indicar Par motor (mínimo) Nm a rpm:
2.1.9. Indicar si cuenta con el ventilador del sistema de refrigeración del motor con acople y desacople con sistema de embrague viscoso. (Si o No):
2.2. Embrague monodisco de accionamiento hidráulico (Si o no):
2.3. Caja de cambios con 6 velocidades de avance como mínimo y una de retroceso (Si o no):
2.4. Comando de cambio manual con palanca al piso (Si o no):
2.5. Indicar tipo de asistencia a la dirección (hidráulica o eléctrica):
2.6. El sistema de frenos es de doble circuito servo-asistido y freno de estacionamiento mecánico (Si o no):
2.7. Sistema antibloqueo (ABS) en las cuatro ruedas (Si o no):
2.8. Indicar sistema de suspensión:
a) Delantera:
b) Trasera:
c) Indicar si cuenta con amortiguadores de doble acción, en las cuatro ruedas (Si o no):
2.9. Indicar si el diferencial del vehículo será con sistema mecánico de deslizamiento limitado:
2.9.1. Indicar si cuenta con sistema electrónico de control de tracción (Si o no):
2.9.2. Indicar si cuenta con sistema electrónico de control de estabilidad (Si o no):
En caso de que el vehículo posea Sistema electrónico de Control de Tracción y de Estabilidad, Indicar las siglas comerciales correspondientes:
3.1. Indicar despeje mínimo del suelo (en milímetros):
3.2. Indicar distancia entre ejes (en milímetros):
3.3. Indicar longitud total (en milímetros):
3.4. Indicar ancho total (en milímetros):
3.5. Indicar altura (en milímetros):
3.6. Indicar peso bruto total (en kilogramos):
3.7. Indicar peso del vehículo en vacío (en kilogramos):
3.8. Indicar capacidad del tanque de combustible (en litros):
4.1. El vehículo es del tipo pick-up, con cabina simple, metálica con espacio para 2 personas y con ventilación adecuada (Si o no):
4.2. El vehículo posee dos puertas laterales, todas con cerraduras; con posibilidad de desbloqueo y bloqueo con llave desde el exterior (Si o no):
4.3. El vehículo posee aire acondicionado frio-calor para la cabina montado en fábrica (si o no):
4.4. El vehículo está equipado con cubiertas radiales con aro de 15 o 16 pulgadas (Si o no), indicar medida:
4.5. Los asientos son como los indicados en las especificaciones técnicas (Si o no):
4.6. La carrocería de carga posee protector de poliuretano, como se indica en las especificaciones técnicas (Si o no):

5.1. El tablero del vehículo cuenta con todos los instrumentos indicados en las especificaciones técnicas (Si o no):
5.2. El vehículo cuenta con todas las luces indicadas en las especificaciones técnicas (Si o no):
5.3.1. Indicar tensión y corriente del alternador:
5.3.2. Indicar tensión y capacidad de la batería:
6. El vehículo cuenta con todas las herramientas indicadas en las especificaciones técnicas (Si o no):
7. El vehículo cuenta con todos los accesorios indicados en las especificaciones técnicas desde el ítem 7.1. al 7.14. (Si o no):
8. Indicar si acompaña a la oferta los catálogos técnicos originales del fabricante, que provean suficientemente la información sobre el vehículo ofertado, para la confirmación de los datos contenidos en la Planilla de Datos Garantizados de estas Especificaciones Técnicas, completado por el Oferente. (Si o no):

CAMIONETA PARA CARGA, CON CABINA DOBLE 4x2 (C1-CD-01)

1. GENERALIDADES

1.1. Esta especificación técnica tiene por objeto establecer las condiciones que deben satisfacer el suministro de las camionetas para carga, tipo pick-up 4x2, con cabina doble a ser utilizadas para el transporte de 5 personas y una carga útil mínima de 600 kilogramos.

1.2. Los vehículos a ser suministrados deben ser del año de fabricación 2019.

1.3. El oferente debe incluir en su oferta un "**Sistema de Rastreo Satelital de funciones**", capaz de enviar informaciones por medio de internet en tiempo real, como localización, velocidad, registro de horas trabajadas, códigos de advertencias, alarmas de pánico en caso de siniestro, asalto e inmovilizador del vehículo en caso de robo, informes varios. Este sistema debe permitir la habilitación de varios usuarios para el monitoreo y control. El sistema debe ser instalado, con un servicio de cobertura por un **periodo de dos años**, incluido el mantenimiento del equipo, sin costo adicional alguno para la ANDE.

2. CARACTERÍSTICAS MECÁNICAS

2.1. Motor:

2.1.1. Tipo diesel de 4 tiempos.
2.1.2. Aspiración turbo alimentado con intercooler, de inyección directa (Common rail).
2.1.3. Potencia 150 CV (mínimo)
2.1.4. Relación de compresión 15: 1 (mínimo).
2.1.5. Cuatro cilindros en línea como mínimo.
2.1.6. Cilindrada 2.400 cc. ± 10 %
2.1.7. Norma requerida sobre emisiones de gases de combustión (como mínimo): EURO III.
2.1.8. Par motor (mínimo): 350 Nm a 2.000 rpm.
2.1.9. Sistema de refrigeración del motor: el acople y desacople del ventilador del radiador, debe ser con un sistema de embrague viscoso.

2.2. Embrague: Monodisco de tipo seco de accionamiento hidráulico.

2.3. Caja de velocidades: Transmisión manual, con seis velocidades como mínimo de avance y una de retroceso, todas las velocidades de avance serán sincronizadas.

2.4. Comando de caja: Comando de cambios manual, con palanca al piso.

2.5. Dirección: Servo asistido hidráulica o eléctricamente.

2.6. Frenos: Hidráulicos con doble circuito servo-asistido. El freno de estacionamiento tendrá circuito independiente.

2.7. Sistema antibloqueo ABS: frenos, con sistema antibloqueo en las cuatro ruedas.

2.8. Suspensión: Contaran con amortiguadores de doble acción, en las cuatro ruedas:

a) Delantero: Independiente, con doble brazo oscilante con muelle helicoidal o barra de torsión.
b) Trasero: Eje rígido con elásticos y/o resortes helicoidales.

2.9. Diferencial: El diferencial del vehículo será con sistema mecánico de deslizamiento limitado o con sistema electrónico de control de tracción y de estabilidad.

Observaciones:

- **Control de Tracción:** Las siglas que los fabricantes denominan para indicar que el vehículo cuenta con este sistema son: ASR (Anti-Slip Regulation) y/o TCS (Traction Control System) u otras siglas comerciales.
- **Control de Estabilidad:** Las siglas que los fabricantes denominan para indicar que el vehículo cuenta con este sistema son: el ESP (Electronic Stability Program) o el VSC (Vehicle Stability Control) u otras siglas comerciales.

3. CARACTERÍSTICAS FÍSICAS Y CAPACIDADES (*)

3.1. Despeje del suelo (mínimo) : 190 mm.
3.2. Distancia entre ejes: 2.950 mm. ± 10 %.
3.3. Longitud total: 4.900 mm. ± 10 %.
3.4. Ancho total: 2.000 mm. ± 10 %.
3.5. Altura: 1.800 mm. ± 10 %.
3.6. Peso bruto total: 3.000 kg. ± 15 %.
3.7. Peso del vehículo en vacío: 1.800 kg. ± 15 %.
3.8. Capacidad del tanque de combustible: 70 litros (mínimo).

(*) La información será confrontada con las especificaciones del fabricante, prevaleciendo la información de esta última.

4. CARACTERÍSTICAS CONSTRUCTIVAS

4.1. Cabina: El vehículo debe ser del tipo pick-up, con cabina doble, metálica con amplio espacio interior para cinco personas y ventilación adecuada, con alfombra incorporada al piso.

4.2. Puertas: Dispondrá de cuatro puertas laterales con cerradura y llave, preferentemente con bloqueo y desbloqueo desde el exterior, no se restringe a ningún tipo de tecnología, siempre que el mismo garantice las condiciones de seguridad del vehículo.

4.3. Aire Acondicionado: La cabina deberá contar con sistema de aire acondicionado frio-calor, montado en fábrica.

4.4. Ruedas: Equipado con neumáticos radiales, con aro de 15 o 16 pulgadas.

4.5. Asientos: Deben ser regulables e independientes para el conductor y el acompañante, contando con sus respectivos apoya-cabezas, fijados a la estructura de los mismos.

4.6. Carrocería: Debe contar con un protector de poliuretano negro adherido a las paredes y al piso de la carrocería de carga con un espesor mínimo de 4mm.

5. TABLERO Y SISTEMA ELÉCTRICO

5.1. El tablero de instrumentos contará con:

5.1.1. Velocímetro en kilómetros / hora.
5.1.2. Totalizador de kilometraje.
5.1.3. Indicador de carga del generador.
5.1.4. Indicador de nivel del depósito de combustible.
5.1.5. Indicador de presión de lubricación del motor.
5.1.6. Indicador de sobre temperatura del motor.

5.2. Luces:

5.2.1. De posición delanteras y traseras.
5.2.2. Alta y baja de carretera.
5.2.3. Intermitente de estacionamiento.
5.2.4. De señalización de cambio de dirección (delantera y trasera)
5.2.5. De freno.
5.2.6. De chapa (matrícula).
5.2.7. De marcha atrás.

5.3. Sistema eléctrico:

5.3.1. Alternador de 12 Volts y 60 A como mínimo.
5.3.2. Acumulador de 12 Volts y capacidad mínima de 70 A-h.

6. HERRAMIENTAS

6.1. Para cambio de ruedas.
6.2. Elevador (gato) preferentemente de acción hidráulica.

7. ACCESORIOS

7.1. Dos espejos retrovisores externos.
7.2. Un espejo retrovisor interno, tipo día / noche.
7.3. Dos viseras para sol.
7.4. Equipo eléctrico de limpia parabrisas.
7.5. Surtidor de limpia parabrisas.
7.6. Tapa de depósito de combustible con cerradura y/o mecanismo de apertura desde el interior.
7.7. Bocina de carretera.
7.8. Una llanta con neumático de repuesto.
7.9. Un extintor contra incendios certificado por el INTN, con vigencia de uso por un año.
7.10. Dos balizas portátiles.
7.11. Cinturón de seguridad de 3 puntos para el conductor y para el acompañante de dos puntos como mínimo.
7.12. Un conector de 12 voltios dentro de la cabina, para conexión de accesorios portátiles (cargadores, reflectores y otros).
7.13. Un equipo de radio AM/FM, con reproductor de audio digital.
7.14. Alfombras superficiales independientes de goma para el conductor, acompañante y parte trasera.

8. INFORMACIÓN A PROVEER

Deberá acompañar a la oferta los catálogos técnicos originales de la marca del fabricante, que provean suficientemente la información sobre el vehículo ofertado, para la confirmación de los datos contenidos en la Planilla de Datos Garantizados de estas Especificaciones Técnicas, completado por el Oferente. En caso de presentación de dicho catálogo o cualquier otra información técnica en formato digital, éste debe ser inviolable (Ej. Acrobat Reader).

PLANILLA DE DATOS GARANTIZADOS
CAMIONETA PARA CARGA, CON CABINA DOBLE 4x2 (C1-CD-01)

1.1. País fabricante:
1.2. Indicar año de fabricación:
1.3. Indicar si cuenta con Sistema de Rastreo Satelital conforme a la exigencia y especificación técnica (si o no):
1.4. Indicar Modelo de la Marca:
2.1.1. Motor tipo diesel de 4 tiempos (Si o no):
2.1.2. Aspiración turbo alimentado con intercooler, de inyección directa - Common rail- (Si o no):
2.1.3. Indicar potencia del motor en CV:
2.1.4. Indicar relación de compresión:
2.1.5. Indicar números de cilindros en línea:
2.1.6. Indicar cilindrada del motor en centímetros cúbicos:
2.1.8. Indicar Par motor (mínimo) Nm a rpm:
2.1.9. Indicar si cuenta con el ventilador del sistema de refrigeración del motor con acople y desacople con sistema de embrague viscoso. (Si o No):
2.2. Embrague monodisco de accionamiento hidráulico (Si o no):
2.3. Caja de cambios con 6 velocidades de avance como mínimo y una de retroceso (Si o no):
2.4. Comando de cambio manual con palanca al piso (Si o no):
2.5. Indicar tipo de asistencia a la dirección (hidráulica o eléctrica):
2.6. El sistema de frenos es de doble circuito servo-asistido y freno de estacionamiento mecánico (Si o no):
2.7. Sistema antibloqueo (ABS) en las cuatro ruedas (Si o no):
2.8. Indicar sistema de suspensión:
a) Delantera:
b) Trasera:
c) Indicar si cuenta con amortiguadores de doble acción, en las cuatro ruedas (Si o no):
2.9. Indicar si el diferencial del vehículo será con sistema mecánico de deslizamiento limitado:
2.9.1. Indicar si cuenta con sistema electrónico de control de tracción (Si o no):
2.9.2. Indicar si cuenta con sistema electrónico de control de estabilidad (Si o no):
2.9.3. En caso de que el vehículo posea Sistema electrónico de Control de Tracción y de Estabilidad, Indicar las siglas comerciales correspondientes:
3.1. Indicar despeje mínimo del suelo (en milímetros):
3.2. Indicar distancia entre ejes (en milímetros):
3.3. Indicar longitud total (en milímetros):
3.4. Indicar ancho total (en milímetros):
3.5. Indicar altura (en milímetros):
3.6. Indicar peso bruto total (en kilogramos):
3.7. Indicar peso del vehículo en vacío (en kilogramos):
3.8. Indicar capacidad del tanque de combustible (en litros):
4.1. El vehículo es del tipo pick-up, con cabina simple, metálica con espacio para 5 personas y con ventilación adecuada (Si o no):
4.2. El vehículo posee cuatro puertas laterales, dos con cerraduras; con posibilidad de desbloqueo y bloqueo con llave desde el exterior (Si o no):
4.3. El vehículo posee aire acondicionado frio- Calor para la cabina montado en fábrica (si o no):
4.4. El vehículo está equipado con cubiertas radiales con aro de 15 o 16 pulgadas (Si o no), indicar Medida:
4.5. Los asientos son como los indicados en las especificaciones técnicas (Si o no):
4.6. La carrocería de carga posee protector de poliuretano como se indica en las especificaciones técnicas (Si o no):

5.1. El tablero del vehículo cuenta con todos los instrumentos indicados en las especificaciones técnicas (Si o no):
5.2. El vehículo cuenta con todas las luces indicadas en las especificaciones técnicas (Si o no):
5.3.1. Indicar tensión y corriente del alternador:
5.3.2. Indicar tensión y capacidad de la batería:
6. El vehículo cuenta con todas las herramientas indicadas en las especificaciones técnicas (Si o no):
7. El vehículo cuenta con todos los accesorios indicados en las especificaciones técnicas desde el ítem 7.1. al 7.14. (Si o no):
8. Indicar si acompaña a la oferta los catálogos técnicos originales del fabricante, que provean suficientemente la información sobre el vehículo ofertado, para la confirmación de los datos contenidos en la Planilla de Datos Garantizados de estas Especificaciones Técnicas, completado por el Oferente. (Si o no):

CAMIONETA PARA CARGA, CON CABINA SIMPLE 4x4 (E2-CS-01)

1. GENERALIDADES

1.1. Esta especificación técnica tiene por objeto establecer las condiciones que deben satisfacer el suministro de las camionetas para carga, tipo pick-up 4x4, con cabina simple a ser utilizadas para el transporte de 2 personas y una carga útil mínima de 1.000 kilogramos.

1.2. Los vehículos a ser suministrados deben ser fabricados como mínimo en el año 2019.

1.3. El oferente debe incluir en su oferta un **"Sistema de Rastreo Satelital de funciones"**, capaz de enviar informaciones por medio de internet en tiempo real, como localización, velocidad, de advertencias, alarmas de pánico en caso de siniestro, asalto e inmovilizador del vehículo en caso de robo, informes varios. Este sistema debe permitir la habilitación de varios usuarios para el monitoreo y control. El sistema debe ser instalado, con un servicio de cobertura por un **periodo de dos años**, incluido el mantenimiento del equipo, sin costo adicional alguno para la ANDE.

2. CARACTERÍSTICAS MECÁNICAS

2.1. Motor:

- **2.1.1.** Tipo diésel de 4 tiempos.
- **2.1.2.** Aspiración turbo alimentado con intercooler, de inyección directa (Common rail).
- **2.1.3.** Potencia 150 CV (mínimo)
- **2.1.4.** Relación de compresión 15: 1 (mínimo).
- **2.1.5.** Cuatro cilindros en línea como mínimo.
- **2.1.6.** Cilindrada 2.400 cc. ± 10 %
- **2.1.7.** Norma requerida sobre emisiones de gases de combustión (como mínimo): EURO III.
- **2.1.8.** Par motor (mínimo): 350 N.m a 2.000 rpm.
- **2.1.9.** Sistema de refrigeración del motor: el acople y desacople del ventilador del radiador, debe ser con un sistema de embrague viscoso.

2.2. Embrague: Monodisco de tipo seco de accionamiento hidráulico.

2.3. Caja de velocidades: Transmisión manual, con seis velocidades como mínimo de avance y una de retroceso, todas las velocidades de avance serán sincronizadas.

2.4. Comando de caja: Comando de cambios manual, con palanca al piso.

2.5. Dirección: Asistido hidráulica o eléctricamente.

2.6. Frenos: Hidráulicos con doble circuito servo-asistido. El freno de estacionamiento tendrá circuito independiente.

2.7. Sistema antibloqueo (*ABS*): frenos, con sistema antibloqueo en las cuatro ruedas.

2.8. Tracción: Poseerá tracción directa en las 4 ruedas, con posibilidad de controlar en forma manual el sistema de accionamiento mecánico o eléctrico de 4x4.

2.9. Diferencial: El diferencial del vehículo será con sistema mecánico de deslizamiento limitado o con sistema electrónico de control de tracción y de estabilidad.

Observaciones:

- **Control de Tracción:** Las siglas que los fabricantes denominan para indicar que el vehículo cuenta con este sistema son: ASR (*Anti-Slip Regulation*) y/o TCS (*Traction Control System*) u otras siglas comerciales.
- **Control de Estabilidad:** Las siglas que los fabricantes denominan para indicar que el vehículo cuenta con este sistema son: el ESP (*Electronic Stability Program*) o el VSC (*Vehicle Stability Control*) u otras siglas comerciales.

2.10. Suspensión: Contaran con amortiguadores de doble acción, en las cuatro ruedas:

a) Delantero: Independiente, con doble brazo oscilante con muelle helicoidal o barra de torsión.
b) Trasero: Eje rígido con elásticos y/o resortes helicoidales.

3. CARACTERÍSTICAS FÍSICAS Y CAPACIDADES (*)

3.1. Despeje del suelo (mínimo): 200 mm.
3.2. Distancia entre ejes: 2.950 mm. ± 10 %.
3.3. Longitud total: 4.900 mm. ± 10 %.
3.4. Ancho total: 2.000 mm. ± 10 %.
3.5. Altura: 1.800 mm. ± 10 %.
3.6. Peso bruto total: 3.100 kg. ± 15 %.
3.7. Peso del vehículo en vacío: 2.100 kg. ± 15 %.
3.8. Capacidad de Carga mínima: 1.000 kg.
3.9. Capacidad del tanque de combustible: 70 litros (mínimo).

(*) La información será confrontada con las especificaciones del fabricante, prevaleciendo la información de esta última.

4. CARACTERÍSTICAS CONSTRUCTIVAS

4.1. Cabina: El vehículo debe ser del tipo pick-up, con cabina simple, metálica con amplio espacio interior para dos personas, con alfombra incorporada al piso.

4.2. Puertas: Dispondrá de dos puertas laterales con cerradura, preferentemente con bloqueo y desbloqueo desde el exterior, no se restringe a ningún tipo de tecnología, siempre que el mismo garantice las condiciones de seguridad del vehículo.

4.3. Aire Acondicionado: La cabina deberá contar con sistema de aire acondicionado frio-calor, montado en fábrica.

4.4. Ruedas: Equipado con neumáticos radiales, con aro de 15 o 16 pulgadas, con banda de rodaje para condiciones rigurosas, tipo todo terreno, para tracción, excavación y auto limpieza, con canales transversales y bloques intercalados en los hombros.

4.5. Asientos: Deben ser regulables e independientes para el conductor y acompañante, contando con sus respectivos apoya-cabezas, fijados a la estructura de los mismos.

4.6. Filtro de aire: El filtro de aire del motor debe ser para servicio pesado, para uso en caminos polvorientos.

4.7. Protector de cárter: Debe contar con protectores de cárter de aceite motor.

4.8. Carrocería: Debe contar con una capa de pintura protectora de poliuretano negro adherido a las paredes y al piso de la carrocería de carga, con un espesor mínimo de 4 mm.

5. TABLERO Y SISTEMA ELÉCTRICO

5.1. El tablero de instrumentos contará con:

- **5.1.1.** Velocímetro en kilómetros / hora.
- **5.1.2.** Totalizador de kilometraje.
- **5.1.3.** Indicador de carga del generador.
- **5.1.4.** Indicador de nivel del depósito de combustible.
- **5.1.5.** Indicador de presión de lubricación del motor.
- **5.1.6.** Indicador de sobre temperatura del motor.

5.2. Luces:

- **5.2.1.** De posición delanteras y traseras.
- **5.2.2.** Alta y baja de carretera.
- **5.2.3.** Intermitente de estacionamiento.
- **5.2.4.** De señalización de cambio de dirección (delantera y trasera)
- **5.2.5.** De freno.
- **5.2.6.** De chapa (matrícula).
- **5.2.7.** De marcha atrás.

5.3. Sistema eléctrico:

- **5.3.1.** Alternador de 12 Volts y 60 A como mínimo.
- **5.3.2.** Acumulador de 12 Volts y capacidad mínima de 90 A-h.

6. HERRAMIENTAS

6.1. Para cambio de ruedas.
6.2. Elevador (gato) preferentemente de acción hidráulica.

7. ACCESORIOS

7.1. Dos espejos retrovisores externos.
7.2. Un espejo retrovisor interno, tipo día / noche.
7.3. Dos viseras para sol.
7.4. Equipo eléctrico de limpia parabrisas.
7.5. Surtidor de limpia parabrisas.
7.6. Tapa de depósito de combustible con cerradura y/o mecanismo de apertura desde el interior.
7.7. Bocina de carretera.
7.8. Una llanta con neumático de repuesto.
7.9. Un extintor contra incendios certificado por el INTN, con vigencia de uso por un año.
7.10. Dos balizas portátiles.
7.11. Cinturón de seguridad de 3 puntos para el conductor y para el acompañante.
7.12. Un conector de 12 voltios dentro de la cabina, para conexión de accesorios portátiles (cargadores, reflectores y otros).

7.13. Un equipo de radio AM/FM, con reproductor de audio digital.
7.14. Alfombras superficiales independientes de goma para el conductor y acompañante.
7.15. Un gancho trasero para remolque con seguro de acople.

8. INFORMACIÓN A PROVEER

Deberá acompañar a la oferta los catálogos técnicos originales de la marca del fabricante, que provean suficientemente la información sobre el vehículo ofertado, para la confirmación de los datos contenidos en la Planilla de Datos Garantizados de estas Especificaciones Técnicas, completado por el Oferente. En caso de presentación de dicho catálogo o cualquier otra información técnica en formato digital, éste debe ser inviolable (Ej. Acrobat Reader).

PLANILLA DE DATOS GARANTIZADOS
CAMIONETA PARA CARGA, CON CABINA SIMPLE 4x4 (E2-CS-01)

1. País fabricante:
2. Indicar año de fabricación:
3. Indicar si cuenta con Sistema de Rastreo Satelital conforme a la exigencia y especificación técnica (si o no):
4. Indicar Modelo de la Marca:
5. Motor tipo diésel de 4 tiempos (Si o no):
6. Aspiración turbo alimentado con intercooler, de inyección directa -Common rail- (Si o no):
7. Indicar potencia del motor en CV:
8. Indicar relación de compresión:
9. Indicar números de cilindros en línea:
10. Indicar cilindrada del motor en centímetros cúbicos:
11. Indicar Par motor (mínimo) NM a rpm:
12. Cuenta con el ventilador del sistema de refrigeración del motor con acople y desacople con sistema de embrague viscoso. (Si o no):
13. Embrague mono disco de accionamiento hidráulico (Si o no):
14. Caja de cambios con 6 velocidades de avance como mínimo y una de retroceso (Si o no):
15. Comando de cambio manual con palanca al piso (Si o no):
16. Indicar tipo de asistencia a la dirección (hidráulica o eléctrica):
17. El sistema de frenos es de doble circuito servo-asistido y freno de estacionamiento mecánico (Si o no):
18. Sistema antibloqueo (ABS) en las cuatro ruedas (Si o no):
19. El vehículo posee tracción directa en las 4 ruedas, con posibilidad de controlar en forma manual el sistema de accionamiento de 4x4 (Si o no): Indicar si el sistema de accionamiento es electromecánico: (Si o no)
20. El diferencial del vehículo es con sistema mecánico de deslizamiento limitado (Si o no):
    20.1 Indicar si cuenta con sistema electrónico de control de tracción (Si o no):
    20.2 Indicar si cuenta con sistema electrónico de control de estabilidad (Si o no):
    En caso de que el vehículo posea Sistema electrónico de Control de Tracción y de Estabilidad, Indicar las siglas comerciales correspondientes:
21. Indicar sistema de suspensión:
    a) Delantera:
    b) Trasera:
    c) Indicar si cuenta con amortiguadores de doble acción, en las cuatro ruedas (Si o no):
22. Indicar despeje mínimo del suelo (en milímetros):
23. Indicar distancia entre ejes (en milímetros):
24. Indicar longitud total (en milímetros):
25. Indicar ancho total (en milímetros):
26. Indicar altura (en milímetros):
27. Indicar peso bruto total (en kilogramos):
28. Indicar peso del vehículo en vacío (en kilogramos):
29. Indicar Capacidad de Carga máxima (en kilogramos):
30. Indicar capacidad del tanque de combustible (en litros):
31. El vehículo es del tipo *pick-up*, con cabina simple, metálica con espacio para 2 personas (Si o no):
32. El vehículo posee dos puertas laterales con cerraduras, con posibilidad de desbloqueo y bloqueo con llave desde el exterior (Si o no):
33. El vehículo posee aire acondicionado frio-calor para la cabina montado en fábrica (si o no):

34. El vehículo está equipado con cubiertas radiales con aro de 15 o 16 pulgadas, con banda de rodaje para condiciones rigurosas, indicado en las especificaciones técnicas(Si o no): Indicar medida y diseño de banda de rodamiento:
35. Los asientos son como los indicados en las especificaciones técnicas (Si o no):
36. El vehículo posee filtro de aire del motor, para servicio pesado (Si o no):
37. El vehículo posee protector de cárter y caja de transferencia (Si o no):
38. La carrocería de carga posee protector de poliuretano como se indica en las especificaciones técnicas (Si o no):
39. El tablero del vehículo cuenta con todos los instrumentos indicados en las especificaciones técnicas (Si o no):
40. El vehículo cuenta con todas las luces indicadas en las especificaciones técnicas (Si o no):
41. Indicar tensión y corriente del alternador:
42. Indicar tensión y capacidad de la batería:
43. El vehículo cuenta con todas las herramientas indicadas en las especificaciones técnicas (Si o no):
44. El vehículo cuenta con todos los accesorios indicados en las especificaciones técnicas desde el ítem 7.1. al 7.14. (Si o no):
45. El vehículo posee un gancho trasero para remolque, con seguro de acople (si o no):
46. Acompaña a la oferta los catálogos técnicos originales del fabricante, que provean suficientemente la información sobre el vehículo ofertado, para la confirmación de los datos contenidos en la Planilla de Datos Garantizados de estas Especificaciones Técnicas, completado por el Oferente. (Si o no):

CAMIONETA PARA CARGA, CON CABINA DOBLE 4x4 (E2-CD-01)

1. GENERALIDADES

1.1. Esta especificación técnica tiene por objeto establecer las condiciones que deben satisfacer el suministro de las camionetas para carga, tipo pick-up 4x4, con cabina doble a ser utilizadas para el transporte de 5 personas y una carga útil mínima de 800 kilogramos.

1.2. Los vehículos a ser suministrados deben ser del año de fabricación 2019.

1.3. El oferente debe incluir en su oferta un **"Sistema de Rastreo Satelital de funciones"**, capaz de enviar informaciones por medio de internet en tiempo real, como localización, velocidad, registro de horas trabajadas, códigos de advertencias, alarmas de pánico en caso de siniestro, asalto e inmovilizador del vehículo en caso de robo, informes varios. Este sistema debe permitir la habilitación de varios usuarios para el monitoreo y control. El sistema debe ser instalado, con un servicio de cobertura por un **periodo de dos años**, incluido el mantenimiento del equipo, sin costo adicional alguno para la ANDE.

2. CARACTERÍSTICAS MECÁNICAS

2.1. Motor:

2.1.1. Tipo diesel de 4 tiempos.
2.1.2. Aspiración turbo alimentado con intercooler, de inyección directa (Common rail).
2.1.3. Potencia 170 CV (mínimo)
2.1.4. Relación de compresión 15: 1 (mínimo).
2.1.5. Cuatro cilindros en línea como mínimo.
2.1.6. Cilindrada 3.000 cc. ± 10 %
2.1.7. Norma requerida sobre emisiones de gases de combustión (como mínimo): EURO III.
2.1.8. Par motor (mínimo): 400 Nm a 2.000 rpm.
2.1.9. Sistema de refrigeración del motor: el acople y desacople del ventilador del radiador, debe ser con un sistema de embrague viscoso.

2.2. Embrague: Monodisco de tipo seco de accionamiento hidráulico.

2.3. Caja de velocidades: Transmisión manual, con seis velocidades como mínimo de avance y una de retroceso, todas las velocidades de avance serán sincronizadas.

2.4. Comando de caja: Comando de cambios manual, con palanca al piso.

2.5. Dirección: Asistido hidráulica o eléctricamente.

2.6. Frenos: Hidráulicos con doble circuito servo-asistido. El freno de estacionamiento tendrá circuito independiente.

2.7. Sistema antibloqueo ABS: frenos, con sistema antibloqueo en las cuatro ruedas.

2.8. Tracción: Poseerá tracción directa en las 4 ruedas, con posibilidad de controlar en forma manual el sistema de accionamiento mecánico o eléctrico de 4x4.

2.9. Diferencial: El diferencial del vehículo será con sistema mecánico de deslizamiento limitado o con sistema electrónico de control de tracción y de estabilidad.

Observaciones:

- **Control de Tracción:** Las siglas que los fabricantes denominan para indicar que el vehículo cuenta con este sistema son: ASR (Anti-Slip Regulation) y/o TCS (Traction Control System) u otras siglas comerciales.
- **Control de Estabilidad:** Las siglas que los fabricantes denominan para indicar que el vehículo cuenta con este sistema son: el ESP (Electronic Stability Program) o el VSC (Vehicle Stability Control) u otras siglas comerciales.

2.10. Suspensión: Contaran con amortiguadores de doble acción, en las cuatro ruedas:

a) Delantero: Independiente, con doble brazo oscilante con muelle helicoidal o barra de torsión.
b) Trasero: Eje rígido con elásticos y/o resortes helicoidales.

3. CARACTERÍSTICAS FÍSICAS Y CAPACIDADES (*)

3.1. Despeje del suelo (mínimo) : 200 mm.
3.2. Distancia entre ejes: 2.950 mm. ± 10 %.
3.3. Longitud total: 4.900 mm. ± 10 %.
3.4. Ancho total: 2.000 mm. ± 10 %.
3.5. Altura: 1.800 mm. ± 10 %.
3.6. Peso bruto total: 3.100 kg. ± 15 %.
3.7. Peso del vehículo en vacío: 2.100 kg. ± 15 %.
3.8. Capacidad del tanque de combustible: 70 litros (mínimo).
3.9. Capacidad de Carga Mínima: 800 kg

(*) La información será confrontada con las especificaciones del fabricante, prevaleciendo la información de esta última.

4. CARACTERÍSTICAS CONSTRUCTIVAS

4.1. Cabina: El vehículo debe ser del tipo pick-up, con cabina doble, metálica con amplio espacio interior para cinco personas y ventilación adecuada, con alfombra incorporada al piso.

4.2. Puertas: Dispondrá de cuatro puertas laterales con cerradura, las dos puertas laterales delanteras deberán poseer cerraduras con llave, preferentemente con bloqueo y desbloqueo desde el exterior, no se restringe a ningún tipo de tecnología, siempre que el mismo garantice las condiciones de seguridad del vehículo.

4.3. Aire Acondicionado: La cabina deberá contar con sistema de aire acondicionado frio-calor, montado en fábrica.

4.4. Ruedas: Equipado con neumáticos radiales, con aro de 15 o 16 pulgadas, con banda de rodaje para condiciones rigurosas, tipo todo terreno, para tracción, excavación y auto limpieza, con canales transversales y bloques intercalados en los hombros.

4.7. Asientos: Delanteros deben ser regulables e independientes para el conductor y acompañante y un asiento enterizo para el trasero, contando con sus respectivos apoya-cabezas, fijados a la estructura de los mismos.

4.8. Filtro de aire: El filtro de aire del motor debe ser para servicio pesado, para uso en caminos polvorientos.

4.9. Protector de cárter: Debe contar con protector de cárter motor.

4.10. Carrocería: Debe contar con un protector de poliuretano negro adherido a las paredes y al piso de la carrocería de carga con un espesor mínimo de 4mm.

5. TABLERO Y SISTEMA ELÉCTRICO

5.1. El tablero de instrumentos contará con:
5.1.1. Velocímetro en kilómetros / hora.
5.1.2. Totalizador de kilometraje.
5.1.3. Indicador de carga del generador.
5.1.4. Indicador de nivel del depósito de combustible.
5.1.5. Indicador de presión de lubricación del motor.
5.1.6. Indicador de sobre temperatura del motor.

5.2. Luces:
5.2.1. De posición delanteras y traseras.
5.2.2. Alta y baja de carretera.
5.2.3. Intermitente de estacionamiento.
5.2.4. De señalización de cambio de dirección (delantera y trasera)
5.2.5. De freno.
5.2.6. De chapa (matrícula).
5.2.7. De marcha atrás.

5.3. Sistema eléctrico:
5.3.1. Alternador de 12 Volts y 60 A como mínimo.
5.3.2. Acumulador de 12 Volts y capacidad mínima de 90 A-h.

6. HERRAMIENTAS
6.1. Para cambio de ruedas.
6.2. Elevador (gato) preferentemente de acción hidráulica.

7. ACCESORIOS
7.1. Dos espejos retrovisores externos.
7.2. Un espejo retrovisor interno, tipo día / noche.
7.3. Dos viseras para sol.
7.4. Equipo eléctrico de limpia parabrisas.
7.5. Surtidor de limpia parabrisas.
7.6. Tapa de depósito de combustible con cerradura y/o mecanismo de apertura desde el interior.
7.7. Bocina de carretera.
7.8. Una llanta con neumático de repuesto.
7.9. Un extintor contra incendios certificado por el INTN, con vigencia de uso por un año.
7.10. Dos balizas portátiles.
7.11. Cinturón de seguridad de 3 puntos para el conductor y para el acompañante de dos puntos como mínimo.

7.12. Un conector de 12 voltios dentro de la cabina, para conexión de accesorios portátiles (cargadores, reflectores y otros).
7.13. Un equipo de radio AM/FM, con reproductor de audio digital.
7.14. Alfombras superficiales independientes de goma para el conductor, acompañante y pasajeros
7.15. Un gancho trasero para remolque con seguro de acople.

8. INFORMACIÓN A PROVEER

Deberá acompañar a la oferta los catálogos técnicos originales de la marca del fabricante, que provean suficientemente la información sobre el vehículo ofertado, para la confirmación de los datos contenidos en la Planilla de Datos Garantizados de estas Especificaciones Técnicas, completado por el Oferente. En caso de presentación de dicho catálogo o cualquier otra información técnica en formato digital, éste debe ser inviolable (Ej. Acrobat Reader).

PLANILLA DE DATOS GARANTIZADOS
CAMIONETA PARA CARGA, CON CABINA DOBLE 4x4 (E2-CD-01)

1.1. País fabricante:
1.2. Indicar año de fabricación:
1.3. Indicar si cuenta con Sistema de Rastreo Satelital conforme a la exigencia y especificación técnica (si o no):
1.4. Indicar Modelo de la Marca:
2.1.1. Motor tipo diesel de 4 tiempos (Si o no):
2.1.2. Aspiración turbo alimentado con intercooler, de inyección directa -Common rail- (Si o no):
2.1.3. Indicar potencia del motor en CV:
2.1.4. Indicar relación de compresión:
2.1.5. Indicar números de cilindros en línea:
2.1.6. Indicar cilindrada del motor en centímetros cúbicos:
2.1.8. Indicar Par motor (mínimo) Nm a rpm:
2.1.9. Indicar si cuenta con el ventilador del sistema de refrigeración del motor con acople y desacople con sistema de embrague viscoso (Si o No):
2.2. Embrague monodisco de accionamiento hidráulico (Si o no):
2.3. Caja de cambios con 6 velocidades de avance como mínimo y una de retroceso (Si o no):
2.4. Comando de cambio manual con palanca al piso (Si o no):
2.5. Indicar tipo de asistencia a la dirección (hidráulica o eléctrica):
2.6. El sistema de frenos es de doble circuito servo-asistido y freno de estacionamiento mecánico (Si o no):
2.7. Sistema antibloqueo (ABS) en las cuatro ruedas (Si o no):
2.8. El vehículo posee tracción directa en las 4 ruedas, con posibilidad de controlar en forma manual el sistema de accionamiento de 4x4 (Si o no): Indicar si el sistema de accionamiento es electromecánico: (Si o no)
2.9. Indicar si el diferencial del vehículo es con sistema mecánico de deslizamiento limitado (Si o no):
2.9.1. Indicar si cuenta con sistema electrónico de control de tracción (Si o no):
2.9.2. Indicar si cuenta con sistema electrónico de control de estabilidad (Si o no):
En caso de que el vehículo posea Sistema electrónico de Control de Tracción y de Estabilidad, Indicar las siglas comerciales correspondientes:
2.10. Indicar sistema de suspensión:
a) Delantera:
b) Trasera:
c) Indicar si cuenta con amortiguadores de doble acción, en las cuatro ruedas (Si o no):
3.1. Indicar despeje mínimo del suelo (en milímetros):
3.2. Indicar distancia entre ejes (en milímetros):
3.3. Indicar longitud total (en milímetros):
3.4. Indicar ancho total (en milímetros):
3.5. Indicar altura (en milímetros):
3.6. Indicar peso bruto total (en kilogramos):
3.7. Indicar peso del vehículo en vacío (en kilogramos):
3.8. Indicar capacidad del tanque de combustible (en litros):
3.9. Indicar capacidad de carga máxima:
4.1. El vehículo es del tipo pick-up, con cabina doble, metálica con espacio para cinco personas y con ventilación adecuada (Si o no):
4.2. El vehículo posee cuatro puertas laterales con cerraduras, las delanteras con posibilidad de desbloqueo y bloqueo con llave desde el exterior (Si o no):
4.3. El vehículo posee aire acondicionado frio-calor para la cabina montado en fábrica (si o no):

4.4. El vehículo está equipado con cubiertas radiales con aro de 15 o 16 pulgadas, con banda de rodaje para condiciones rigurosas, indicado en las especificaciones técnicas (Si o no): Indicar medidas y diseño de banda de rodamiento:
4.5. Los asientos son como los indicados en las especificaciones técnicas (Si o no):
4.6. El vehículo posee filtros de aire del motor, para servicio pesado (Si o no):
4.7. El vehículo posee protector de cárter y caja de transferencia (Si o no):
4.8. El vehículo posee carrocería de carga conforme a las Especificaciones Técnicas (Si/No)

5.1. El tablero del vehículo cuenta con todos los instrumentos indicados en las especificaciones técnicas (Si o no):
5.2. El vehículo cuenta con todas las luces indicadas en las especificaciones técnicas (Si o no):
5.3.1. Indicar tensión y corriente del alternador:
5.3.2. Indicar tensión y capacidad de la batería:
6. El vehículo cuenta con todas las herramientas indicadas en las especificaciones técnicas (Si o no):
7. El vehículo cuenta con todos los accesorios indicados en las especificaciones técnicas desde el ítem 7.1. al 7.14. (Si o no):
7.14. El vehículo posee un gancho trasero para remolque, con seguro de acople (si o no):

8. Indicar si acompaña a la oferta los catálogos técnicos originales del fabricante, que provean suficientemente la información sobre el vehículo ofertado, para la confirmación de los datos contenidos en la Planilla de Datos Garantizados de estas Especificaciones Técnicas, completado por el Oferente. (Si o no):

CAMIONETA PARA CARGA, CON CABINA DOBLE 4x4 CONVENCIONAL

1. GENERALIDADES

1.1. Esta especificación técnica tiene por objeto establecer las condiciones que deben satisfacer el suministro de las camionetas para carga, tipo pick-up 4x4, con cabina doble a ser utilizadas para el transporte de 5 personas y una carga útil mínima de 600 kilogramos.

1.2. Los vehículos a ser suministrados deben ser del año de fabricación 2019

1.3. El oferente debe incluir en su oferta un **"Sistema de Rastreo Satelital de funciones"**, capaz de enviar informaciones por medio de internet en tiempo real, como localización, velocidad, registro de horas trabajadas, códigos de advertencias, alarmas de pánico en caso de siniestro, asalto e inmovilizador del vehículo en caso de robo, informes varios. Este sistema debe permitir la habilitación de varios usuarios para el monitoreo y control. El sistema debe ser instalado, con un servicio de cobertura por un **periodo de dos años**, incluido el mantenimiento del equipo, sin costo adicional alguno para la ANDE.

2. CARACTERÍSTICAS MECÁNICAS

2.1. Motor:

2.1.1. Tipo diesel de 4 tiempos.
2.1.2. Aspiración natural, de Inyección convencional.
2.1.3. Potencia 125 CV (mínimo) a 3.800 rpm
2.1.4. Relación de compresión 15: 1 (mínimo).
2.1.5. Seis cilindros en línea como mínimo.
2.1.6. Cilindrada 4.000 cc. ± 10 %
2.1.7. Par motor (mínimo): 280 Nm a 2.000 rpm.
2.1.8. Sistema de refrigeración del motor: el acople y desacople del ventilador del radiador, debe ser con un sistema de embrague viscoso.

2.2. Embrague: Monodisco de tipo seco de accionamiento hidráulico.

2.3. Caja de velocidades: Transmisión manual, con cinco velocidades como mínimo de avance y una de retroceso, todas las velocidades de avance serán sincronizadas.

2.4. Comando de caja: Comando de cambios manual, con palanca al piso.

2.5. Dirección: Asistido hidráulica o eléctricamente.

2.6. Frenos: Hidráulicos con doble circuito servo-asistido. El freno de estacionamiento tendrá circuito independiente.

2.7. Sistema antibloqueo ABS: frenos, con sistema antibloqueo en las cuatro ruedas.

2.8. Tracción: Poseerá tracción directa en las 4 ruedas, con posibilidad de controlar en forma manual el sistema de accionamiento mecánico o eléctrico de 4x4, en alta y baja.

2.9. Diferencial: El diferencial del vehículo será con sistema mecánico de deslizamiento limitado o con sistema electrónico de control de tracción y de estabilidad.

Observaciones:

- **Control de Tracción:** Las siglas que los fabricantes denominan para indicar que el vehículo cuenta con este sistema son: ASR (Anti-Slip Regulation) y/o TCS (Traction Control System) u otras siglas comerciales.
- **Control de Estabilidad:** Las siglas que los fabricantes denominan para indicar que el vehículo cuenta con este sistema son: el ESP (Electronic Stability Program) o el VSC (Vehicle Stability Control) u otras siglas comerciales.

2.10. Suspensión: Contaran con amortiguadores de doble acción, en las cuatro ruedas:

a) Delantero: Eje rígido con elásticos o independiente, con doble brazo oscilante con muelle helicoidal o barra de torsión.
b) Trasero: Eje rígido con elásticos y/o resortes helicoidales.

3. CARACTERÍSTICAS FÍSICAS Y CAPACIDADES (*)

3.1. Despeje del suelo (mínimo) : 200 mm.
3.2. Distancia entre ejes: 2.950 mm. ± 10 %.
3.3. Longitud total: 4.900 mm. ± 10 %.
3.4. Ancho total: 1.800 mm. ± 10 %.
3.5. Altura: 1.800 mm. ± 10 %.
3.6. Peso bruto total: 3.100 kg. ± 15 %.
3.7. Peso del vehículo en vacío: 2.100 kg. ± 15 %.
3.8. Capacidad del tanque de combustible: 70 litros (mínimo).
(*) La información será confrontada con las especificaciones del fabricante, prevaleciendo la información de esta última.

4. CARACTERÍSTICAS CONSTRUCTIVAS

4.1. Cabina: El vehículo debe ser del tipo pick-up, con cabina doble, metálica con amplio espacio interior para cinco personas y ventilación adecuada, con alfombra incorporada al piso.

4.2. Puertas: Dispondrá de cuatro puertas laterales con cerradura, las dos puertas laterales delanteras deberán poseer cerraduras con llave, preferentemente con bloqueo y desbloqueo desde el exterior, no se restringe a ningún tipo de tecnología, siempre que el mismo garantice las condiciones de seguridad del vehículo.

4.3. Aire Acondicionado: La cabina deberá contar con sistema de aire acondicionado frio-calor montado en fábrica.

4.4. Ruedas: Equipado con neumáticos radiales, con aro de 15 o 16 pulgadas, con banda de rodaje para condiciones rigurosas, tipo todo terreno, para tracción y excavación, con canales transversales y bloques intercalados en los hombros.

4.5. Asientos: Delanteros deben ser regulables e independientes para el conductor y acompañante y un asiento enterizo para el trasero, contando con sus respectivos apoya-cabezas, fijados a la estructura de los mismos.

4.6. Filtro de aire: El filtro de aire del motor debe ser para servicio pesado, para uso en caminos polvorientos, con toma de aire elevada montado en fábrica.

4.7. Protector de cárter: Debe contar con protector de cárter y caja de transferencia.

4.8. Carrocería: Debe contar con un protector de poliuretano negro adherido a las paredes y al piso de la carrocería de carga con un espesor mínimo de 4mm.

5. TABLERO Y SISTEMA ELÉCTRICO

5.1. El tablero de instrumentos contará con:
5.1.1. Velocímetro en kilómetros / hora.
5.1.2. Totalizador de kilometraje.
5.1.3. Indicador de carga del generador.
5.1.4. Indicador de nivel del depósito de combustible.
5.1.5. Indicador de presión de lubricación del motor.
5.1.6. Indicador de sobre temperatura del motor.

5.2. Luces:
5.2.1. De Posición, delanteras y traseras.
5.2.2. Alta y baja de carretera.
5.2.3. Intermitente de estacionamiento.
5.2.4. De señalización de cambio de dirección (delantera y trasera)
5.2.5. De freno.
5.2.6. De chapa (matrícula).
5.2.7. De marcha atrás.

5.3. Sistema eléctrico:
5.3.1. Alternador de 12 Volts y 45 A como mínimo.
5.3.2. Acumulador de 12 Volts y capacidad mínima de 90 A-h.

6. HERRAMIENTAS
6.1. Para cambio de ruedas.
6.2. Elevador (gato) preferentemente de acción hidráulica.

7. ACCESORIOS
7.1. Dos espejos retrovisores externos.
7.2. Un espejo retrovisor interno, tipo día / noche.
7.3. Dos viseras para sol.
7.4. Equipo eléctrico de limpia parabrisas.
7.5. Surtidor de limpia parabrisas.
7.6. Tapa de depósito de combustible con cerradura y/o mecanismo de apertura desde el interior.
7.7. Bocina de carretera.
7.8. Una llanta con neumático de repuesto.
7.9. Un extintor contra incendios certificado por el INTN, con vigencia de uso por un año.
7.10. Dos balizas portátiles.
7.11. Cinturón de seguridad de 3 puntos para el conductor y para el acompañante de dos puntos como mínimo.

7.12. Un conector de 12 voltios dentro de la cabina, para conexión de accesorios portátiles (cargadores, reflectores y otros).
7.13. Un equipo de radio AM/FM, con reproductor de audio digital.
7.14. Alfombras superficiales independientes de goma para el conductor, acompañante y parte trasera.
7.15. Un gancho trasero para remolque con seguro de acople.

8. INFORMACIÓN A PROVEER

Deberá acompañar a la oferta los catálogos técnicos originales de la marca del fabricante, que provean suficientemente la información sobre el vehículo ofertado, para la confirmación de los datos contenidos en la Planilla de Datos Garantizados de estas Especificaciones Técnicas, completado por el Oferente. En caso de presentación de dicho catálogo o cualquier otra información técnica en formato digital, éste debe ser inviolable (Ej. Acrobat Reader).

PLANILLA DE DATOS GARANTIZADOS
CAMIONETA PARA CARGA, CON CABINA DOBLE 4x4 CONVENCIONAL

1.1. País fabricante:
1.2. Indicar año de fabricación:
1.3. Indicar si cuenta con Sistema de Rastreo Satelital conforme a la exigencia y especificación técnica (si o no):
1.4. Indicar Modelo de la Marca:
2.1.1. Motor tipo diesel de 4 tiempos (Si o no):
2.1.2. Aspiración natural, de inyección convencional (Si o no):
2.1.3. Indicar potencia del motor en CV:
2.1.4. Indicar relación de compresión:
2.1.5. Indicar números de cilindros en línea:
2.1.6. Indicar cilindrada del motor en centímetros cúbicos:
2.1.8. Indicar Par motor (mínimo) Nm a rpm:
2.1.9. Indicar si cuenta con el ventilador del sistema de refrigeración del motor con acople y desacople con sistema de embrague viscoso (Si o No):
2.2. Embrague monodisco de accionamiento hidráulico (Si o no):
2.3. Caja de cambios con 5 velocidades de avance como mínimo y una de retroceso (Si o no):
2.4. Comando de cambio manual con palanca al piso (Si o no):
2.5. Indicar tipo de asistencia a la dirección (hidráulica o eléctrica):
2.6. El sistema de frenos es de doble circuito servo-asistido y freno de estacionamiento mecánico (Si o no):
2.7. Sistema antibloqueo (ABS) en las cuatro ruedas (Si o no):
2.8. El vehículo posee tracción directa en las 4 ruedas, con posibilidad de controlar en forma manual el sistema de accionamiento de 4x4 (Si o no): Indicar si el sistema de accionamiento es electrónico o mecánico:
2.9. Indicar si el diferencial del vehículo es con sistema mecánico de deslizamiento limitado (Si o no):
2.9.1. Indicar si cuenta con sistema electrónico de control de tracción (Si o no):
2.9.2. Indicar si cuenta con sistema electrónico de control de estabilidad (Si o no):
En caso de que el vehículo posea Sistema electrónico de Control de Tracción y de Estabilidad, Indicar las siglas comerciales correspondientes:
2.10. Indicar sistema de suspensión:
a) Delantera:
b) Trasera:
c) Indicar si cuenta con amortiguadores de doble acción, en las cuatro ruedas (Si o no):
3.1. Indicar despeje mínimo del suelo (en milímetros):
3.2. Indicar distancia entre ejes (en milímetros):
3.3. Indicar longitud total (en milímetros):
3.4. Indicar ancho total (en milímetros):
3.5. Indicar altura (en milímetros):
3.6. Indicar peso bruto total (en kilogramos):
3.7. Indicar peso del vehículo en vacío (en kilogramos):
3.8. Indicar capacidad del tanque de combustible (en litros):
4.1. El vehículo es del tipo pick-up, con cabina doble, metálica con espacio para cinco personas y con ventilación adecuada (Si o no):
4.2. El vehículo posee cuatro puertas laterales con cerraduras, las delanteras con posibilidad de desbloqueo y bloqueo con llave desde el exterior (Si o no):
4.3. El vehículo posee aire acondicionado frio-calor para la cabina montado en fábrica (si o no):

4.4. El vehículo está equipado con cubiertas radiales con aro de 15 o 16 pulgadas, con banda de rodaje para condiciones rigurosas, indicado en las especificaciones técnicas (Si o no):
4.5. Los asientos son como los indicados en las especificaciones técnicas (Si o no):
4.6. El vehículo posee filtros de aire del motor, para servicio pesado con toma de aire elevada montada en fábrica (Si o no):
4.7. El vehículo posee protector de cárter y caja de transferencia (Si o no):
4.8. El vehículo posee carrocería de carga conforme a las Especificaciones Técnicas (Si/No)
5.1. El tablero del vehículo cuenta con todos los instrumentos indicados en las especificaciones técnicas (Si o no):
5.2. El vehículo cuenta con todas las luces indicadas en las especificaciones técnicas (Si o no):
5.3.1. Indicar tensión y corriente del alternador:
5.3.2. Indicar tensión y capacidad de la batería:
6. El vehículo cuenta con todas las herramientas indicadas en las especificaciones técnicas (Si o no):
7. El vehículo cuenta con todos los accesorios indicados en las especificaciones técnicas desde el ítem 7.1. al 7.14. (Si o no):
7.15. El vehículo posee un gancho trasero para remolque, con seguro de acople (si o no):
8. Indicar si acompaña a la oferta los catálogos técnicos originales del fabricante, que provean suficientemente la información sobre el vehículo ofertado, para la confirmación de los datos contenidos en la Planilla de Datos Garantizados de estas Especificaciones Técnicas, completado por el Oferente. (Si o no):

CAMIONETA 4X4, TIPO S.U.V. CONVENCIONAL

1. GENERALIDADES

1.1. Esta especificación técnica tiene por objeto establecer las condiciones que deben satisfacer el suministro de las camionetas para carga, tipo SUV 4x4, a ser utilizadas para el transporte de 5 personas y una carga útil mínima de 600 kilogramos.

1.2. Los vehículos a ser suministrados deben ser del año de fabricación 2019

1.3. El oferente debe incluir en su oferta un **"Sistema de Rastreo Satelital de funciones"**, capaz de enviar informaciones por medio de internet en tiempo real, como localización, velocidad, registro de horas trabajadas, códigos de advertencias, alarmas de pánico en caso de siniestro, asalto e inmovilizador del vehículo en caso de robo, informes varios. Este sistema debe permitir la habilitación de varios usuarios para el monitoreo y control. El sistema debe ser instalado, con un servicio de cobertura por un **periodo de dos años**, incluido el mantenimiento del equipo, sin costo adicional alguno para la ANDE.

2. CARACTERÍSTICAS MECÁNICAS

2.1. Motor:
2.1.1. Tipo diesel de 4 tiempos.
2.1.2. Aspiración sencilla de Inyección convencional.
2.1.3. Potencia 125 CV(mínimo) a 3.800 rpm
2.1.4. Relación de compresión 15: 1 (mínimo).
2.1.5. Seis cilindros en línea como mínimo.
2.1.6. Cilindrada 4.000 cc. ± 10 %
2.1.7. Par motor (mínimo): 280 Nm a 2.000 rpm.
2.1.8. Sistema de refrigeración del motor: el acople y desacople del ventilador del radiador, debe ser con un sistema de embrague viscoso.

2.2. Embrague: Monodisco de tipo seco de accionamiento hidráulico.

2.3. Caja de velocidades: Transmisión manual, con cinco velocidades como mínimo de avance y una de retroceso, todas las velocidades de avance serán sincronizadas.

2.4. Comando de caja: Comando de cambios manual, con palanca al piso.

2.5. Dirección: Asistido hidráulica o eléctricamente.

2.6. Frenos: Hidráulicos con doble circuito servo-asistido. El freno de estacionamiento tendrá circuito independiente.

2.7. Tracción: Poseerá tracción directa en las 4 ruedas, con posibilidad de controlar en forma manual el sistema de accionamiento mecánico o eléctrico de 4x4.

2.8. Diferencial: El diferencial del vehículo será con sistema mecánico de deslizamiento limitado y/o con sistema electrónico de control de tracción y de estabilidad.

Observaciones:

- **Control de Tracción:** Las siglas que los fabricantes denominan para indicar que el vehículo cuenta con este sistema son: ASR (Anti-Slip Regulation) y/o TCS (Traction Control System) u otras siglas comerciales.
- **Control de Estabilidad:** Las siglas que los fabricantes denominan para indicar que el vehículo cuenta con este sistema son: el ESP (Electronic Stability Program) o el VSC (Vehicle Stability Control) u otras siglas comerciales.

2.10. Suspensión: Contaran con amortiguadores de doble acción, en las cuatro ruedas:

a) Delantero: Independiente, con doble brazo oscilante con muelle helicoidal o barra de torsión.
b) Trasero: Eje rígido con elásticos y/o resortes helicoidales.

3. CARACTERÍSTICAS FÍSICAS Y CAPACIDADES (*)

3.1. Despeje del suelo (mínimo) : 200 mm.
3.2. Distancia entre ejes: 2.950 mm. ± 10 %.
3.3. Longitud total: 4.500 mm. ± 10 %.
3.4. Ancho total: 1.800 mm. ± 10 %.
3.5. Altura: 1.800 mm. ± 10 %.
3.6. Peso bruto total: 3.100 kg. ± 15 %.
3.7. Peso del vehículo en vacío: 2.100 kg. ± 15 %.
3.8. Capacidad del tanque de combustible: 70 litros (mínimo).

(*) La información será confrontada con las especificaciones del fabricante, prevaleciendo la información de esta última.

4. CARACTERÍSTICAS CONSTRUCTIVAS

4.1. Cabina: El vehículo debe ser del tipo **SUV**, con amplio espacio interior para cinco personas y ventilación adecuada, y alfombra incorporada al piso.

4.2. Puertas: Dispondrá de cuatro puertas laterales con cerradura, y dos puertas traseras, las dos puertas laterales delanteras deberán poseer cerraduras con llave, preferentemente con bloqueo y desbloqueo desde el exterior, no se restringe a ningún tipo de tecnología, siempre que el mismo garantice las condiciones de seguridad del vehículo.

4.3. Aire Acondicionado: La cabina deberá contar con sistema de aire acondicionado frio-calor montado en fábrica.

4.4. Ruedas: Equipado con neumáticos radiales, con aro de 15 o 16 pulgadas, con banda de rodaje para condiciones rigurosas, tipo todo terreno, para tracción y excavación, con canales transversales y bloques intercalados en los hombros.

4.5. Asientos: Delanteros deben ser regulables e independientes para el conductor y acompañante y un asiento enterizo para el trasero, contando con sus respectivos apoya-cabezas, fijados a la estructura de los mismos.

4.6. Filtro de aire: El filtro de aire del motor debe ser para servicio pesado, para uso en caminos polvorientos, con toma de aire elevada, montada en fábrica.

4.7. Protector de cárter: Debe contar con protector de cárter del motor.

5. TABLERO Y SISTEMA ELÉCTRICO

5.1. El tablero de instrumentos contará con:
5.1.1. Velocímetro en kilómetros / hora.
5.1.2. Totalizador de kilometraje.
5.1.3. Indicador de carga del generador.
5.1.4. Indicador de nivel del depósito de combustible.
5.1.5. Indicador de presión de lubricación del motor.
5.1.6. Indicador de sobre temperatura del motor.

5.2. Luces:
5.2.1. De posición, delanteras y traseras.
5.2.2. Alta y baja de carretera.
5.2.3. Intermitente de estacionamiento.
5.2.4. De señalización de cambio de dirección (delantera y trasera)
5.2.5. De freno.
5.2.6. De chapa (matrícula).
5.2.7. De marcha atrás.

5.3. Sistema eléctrico:
5.3.1. Alternador de 12 Volts y 60 A como mínimo.
5.3.2. Acumulador de 12 Volts y capacidad mínima de 90 A-h.

6. HERRAMIENTAS
6.1. Para cambio de ruedas.
6.2. Elevador (gato) preferentemente de acción hidráulica.

7. ACCESORIOS
7.1. Dos espejos retrovisores externos.
7.2. Un espejo retrovisor interno, tipo día / noche.
7.3. Dos viseras para sol.
7.4. Equipo eléctrico de limpia parabrisas.
7.5. Surtidor de limpia parabrisas.
7.6. Tapa de depósito de combustible con cerradura y/o mecanismo de apertura desde el interior.
7.7. Bocina de carretera.
7.8. Una llanta con neumático de repuesto.
7.9. Un extintor contra incendios certificado por el INTN, con vigencia de uso por un año.
7.10. Dos balizas portátiles.
7.11. Cinturón de seguridad de 3 puntos para el conductor y para el acompañante de dos puntos como mínimo.
7.12. Un conector de 12 voltios dentro de la cabina, para conexión de accesorios portátiles (cargadores, reflectores y otros).
7.13. Un equipo de radio AM/FM, con reproductor de audio digital.

7.14. Alfombras superficiales independientes de goma para el conductor, acompañante y parte trasera
7.15. Un gancho trasero para remolque con seguro de acople.

8. INFORMACIÓN A PROVEER

Deberá acompañar a la oferta los catálogos técnicos originales de la marca del fabricante, que provean suficientemente la información sobre el vehículo ofertado, para la confirmación de los datos contenidos en la Planilla de Datos Garantizados de estas Especificaciones Técnicas, completado por el Oferente. En caso de presentación de dicho catálogo o cualquier otra información técnica en formato digital, éste debe ser inviolable (Ej. Acrobat Reader).

PLANILLA DE DATOS GARANTIZADOS
CAMIONETA 4X4, TIPO S.U.V. CONVENCIONAL

1.1. País fabricante:
1.2. Indicar año de fabricación:
1.3. Indicar si cuenta con Sistema de Rastreo Satelital conforme a la exigencia y especificación técnica (si o no):
1.4. Indicar Modelo de la Marca:
2.1.1. Motor tipo diesel de 4 tiempos (Si o no):
2.1.2. Aspiración sencilla, de Inyección convencional (Si o no):
2.1.3. Indicar potencia del motor en CV:
2.1.4. Indicar relación de compresión:
2.1.5. Indicar números de cilindros en línea:
2.1.6. Indicar cilindrada del motor en centímetros cúbicos:
2.1.8. Indicar Par motor (mínimo) Nm a rpm:
2.1.9. Indicar si cuenta con el ventilador del sistema de refrigeración del motor con acople y desacople con sistema de embrague viscoso (Si o No):
2.2. Embrague monodisco de accionamiento hidráulico (Si o no):
2.3. Caja de cambios con 5 velocidades de avance como mínimo y una de retroceso (Si o no):
2.4. Comando de cambio manual con palanca al piso (Si o no):
2.5. Indicar tipo de asistencia a la dirección (hidráulica o eléctrica):
2.6. El sistema de frenos es de doble circuito servo-asistido y freno de estacionamiento mecánico (Si o no):
2.7. Sistema antibloqueo (ABS) en las cuatro ruedas (Si o no):
2.8. El vehículo posee tracción directa en las 4 ruedas, con posibilidad de controlar en forma manual el sistema de accionamiento de 4x4 (Si o no): Indicar si el sistema de accionamiento es electrónico o mecánico: (Si o no)
2.9. Indicar si el diferencial del vehículo es con sistema mecánico de deslizamiento limitado (Si o no):
2.9.1. Indicar si cuenta con sistema electrónico de control de tracción (Si o no):
2.9.2. Indicar si cuenta con sistema electrónico de control de estabilidad (Si o no):
En caso de que el vehículo posea Sistema electrónico de Control de Tracción y de Estabilidad, Indicar las siglas comerciales correspondientes:
2.10. Indicar sistema de suspensión:
a) Delantera:
b) Trasera:
c) Indicar si cuenta con amortiguadores de doble acción, en las cuatro ruedas (Si o no):
3.1. Indicar despeje mínimo del suelo (en milímetros):
3.2. Indicar distancia entre ejes (en milímetros):
3.3. Indicar longitud total (en milímetros):
3.4. Indicar ancho total (en milímetros):
3.5. Indicar altura (en milímetros):
3.6. Indicar peso bruto total (en kilogramos):
3.7. Indicar peso del vehículo en vacío (en kilogramos):
3.8. Indicar capacidad del tanque de combustible (en litros):
4.1. El vehículo es del tipo SUV, con espacio para cinco personas y con ventilación adecuada (Si o no):
4.2. El vehículo posee cuatro puertas laterales y dos traseras con cerraduras, las delanteras con posibilidad de desbloqueo y bloqueo con llave desde el exterior (Si o no):
4.3. El vehículo posee aire acondicionado frio-calor para la cabina montado en fábrica (si o no):
4.4. El vehículo está equipado con cubiertas radiales con aro de 15 o 16 pulgadas, con banda de rodaje para condiciones rigurosas, indicado en las especificaciones técnicas (Si o no):

4.5. Los asientos son como los indicados en las especificaciones técnicas (Si o no):
4.6. El vehículo posee filtros de aire del motor, para servicio pesado y toma de aire elevada montada en fábrica (Si o no):
4.7. El vehículo posee protector de cárter (Si o no):

5.1. El tablero del vehículo cuenta con todos los instrumentos indicados en las especificaciones técnicas (Si o no):
5.2. El vehículo cuenta con todas las luces indicadas en las especificaciones técnicas (Si o no):
5.3.1. Indicar tensión y corriente del alternador:
5.3.2. Indicar tensión y capacidad de la batería:
6. El vehículo cuenta con todas las herramientas indicadas en las especificaciones técnicas (Si o no):
7. El vehículo cuenta con todos los accesorios indicados en las especificaciones técnicas desde el ítem 7.1. al 7.14. (Si o no):
7.15. El vehículo posee un gancho trasero para remolque, con seguro de acople (si o no):

8. Indicar si acompaña a la oferta los catálogos técnicos originales del fabricante, que provean suficientemente la información sobre el vehículo ofertado, para la confirmación de los datos contenidos en la Planilla de Datos Garantizados de estas Especificaciones Técnicas, completado por el Oferente. (Si o no):

CAMIONETA 4X2 TIPO FURGON PARA UN VOLUMEN DE CARGA DE 9 M^3

1. GENERALIDADES

1.1. Esta especificación técnica tiene por objeto establecer las condiciones que deben satisfacer el suministro de camionetas Tipo Furgón, a ser utilizadas para el transporte de 2 personas y una capacidad mínima de carga útil de 1.600 kilogramos y Volumen de $9m^3$.

1.2. El vehículo a ser suministrado debe ser del año de fabricación 2019.

1.3. La firma oferente debe incluir en su oferta un **"Sistema de rastreo satelital de funciones"**, capaz de enviar informaciones por medio de Internet, como localización, kilometraje recorrido promedio de utilización de combustible, detalles del movimiento y horas de utilización del vehículo. Además debe poseer un sensor de impacto para casos de accidentes. El sistema debe ser instalado con un servicio de cobertura por un **periodo de dos años**, incluido el mantenimiento del equipo, sin costo adicional alguno para la ANDE y debe permitir la habilitación de varios usuarios para el monitoreo y control.

2. CARACTERÍSTICAS MECÁNICAS

2.1. Motor:

2.1.1. Tipo diesel de 4 tiempos.
2.1.2. Aspiración turbo alimentado con intercooler, de inyección directa (Common rail).
2.1.3. Potencia 150 CV a 3.800 rpm (mínimo)
2.1.4. Cuatro cilindros en línea como mínimo.
2.1.5. Cilindrada 2.300 CC. ± 10 %
2.1.6. Norma requerida sobre emisiones de gases de combustión (como mínimo): EURO III.
2.1.7. Par motor (mínimo): 300 Nm a 1200 - 2400 RPM.
2.1.8. Sistema de refrigeración del motor: el acople y desacople del ventilador del radiador, debe ser con un sistema de embrague viscoso o con electro ventiladores.

2.2. Embrague: Mono disco de tipo seco de accionamiento hidráulico.
2.3. Caja de velocidades: La caja de velocidades será sincronizada, a palanca, como mínimo con cinco (5) marchas hacia adelante y una (1) reversa.
2.4. Comando de caja: Comando de cambios manual, con palanca al piso.
2.5. Dirección: Asistido hidráulica o eléctricamente.
2.6. Sistema de frenos:
2.6.1. Frenos: El sistema de accionamiento debe ser hidráulico de doble circuitos independientes, discos refrigerados en las ruedas delanteras y traseras a discos o tambor con ajuste automático.
2.6.2. Sistema antibloqueo ABS: frenos, con sistema antibloqueo en las cuatro ruedas.
2.6.3. Sistema de Freno EBV: Sistema de Distribución de fuerza de frenado.
2.6.4. Sistema de Servofreno BAS: Sistema de servofreno de emergencia
2.6.5. Sistema de Freno ASR: Sistema de control de tracción.
2.7. Suspensión:

a) **Delantero:** Independiente, ballestas transversales parabólicos y/o con doble brazo oscilante y muelles helicoidales, con amortiguadores hidráulicos telescópicos de doble acción
b) **Trasero:** Eje rígido, ballestas parabólicos, con amortiguadores hidráulicos telescópicos de doble acción

2.8. Propulsión: La camioneta será de configuración 4x2.

3. CARACTERÍSTICAS FÍSICAS Y CAPACIDADES (*)

3.1. Distancia entre ejes: 3.500 mm. ± 10 %.
3.2. Longitud total: 5.900 mm. ± 10 %
3.3. Ancho total: 1.900 mm. ± 10 %
3.4. Altura total: 2.400 mm. ± 10 %
3.5. Peso bruto total: 3.800 kg. ± 10 %
3.6. Peso del vehículo en vacío: 2.200 kg ± 10 %
3.7. Capacidad de carga mínima: 1.600 kg
3.8. Longitud Interior zona de carga mínima: 3200mm
3.9. Ancho interior zona de carga mínima: 1700mm
3.10. Alto zona de carga mínima: 1600mm
3.11..Superficie zona carga mínima: 5,5m^2
3.12. Volumen de carga mínima: 9 m^3
3.13. Capacidad del tanque de combustible: 70 litros (mínimo).
3.14. Diámetro de giro máximo: 14 metros.

(*) La información será confrontada con las especificaciones del fabricante, prevaleciendo la información de esta última.

4. CARACTERÍSTICAS CONSTRUCTIVAS

4.1. Interior y exterior del vehículo

4.1.1. Debe ser de acero con tratamiento anticorrosivo.
4.1.2. Parabrisas laminado.
4.1.3. Aire acondicionado con sistema doble un evaporador en cabina y un evaporador independiente en la parte posterior del vehículo.
4.1.4. Calefacción de fábrica en la parte de la cabina del vehículo.
4.1.5. Ventilación adecuada.
4.1.6. Aislación térmica, adecuada para aislar a la cabina de la alta temperatura del motor, y del compartimiento de carga.
4.1.7. Poseer un sistema de seguridad con cinturones de seguridad de tres puntas para el chofer y los acompañantes.
4.1.8. Poseer un sistema de seguridad de bolsas de aire (Air-Bag) por lo menos para el conductor.

4.2. Puertas: El vehículo dispondrá de dos puertas laterales. Una puerta trasera lateral corrediza y dos puertas de acceso trasero con cerraduras y llaves.

4.3. Ruedas: Equipado con neumáticos para carreteras radiales, con aro 16 pulgadas.

4.4. Asientos:

4.4.1. Del conductor, regulable e independiente, con apoya-cabezas, fijado a la estructura del mismo.

4.4.2. Del acompañante, independiente, con apoya-cabezas, fijado a la estructura del mismo.

4.4.3. De los pasajeros, poseer un asiento enterizo con respaldero, con capacidad de 3 personas.

5. TABLERO Y SISTEMA ELÉCTRICO

5.1. El tablero de instrumentos contará con:

5.1.1. Velocímetro en kilómetros / hora.
5.1.2. Totalizador de kilometraje.
5.1.3. Indicador de carga del generador.
5.1.4. Indicador de nivel del depósito de combustible.
5.1.5. Indicador de presión de lubricación del motor.
5.1.6. Indicador de sobre temperatura del motor.
5.1.7. Indicador de Sistema de frenos ABS
5.1.8. Indicador de Sistema de seguridad Air. Bag
5.1.9. Indicador de puesta de cinturón de seguridad
5.1.10. Indicador de sistema de Tracción.

5.2. Luces:

5.2.1. De posición, delanteras y traseras.
5.2.2. Alta y baja de carretera.
5.2.3. Intermitente de estacionamiento.
5.2.4. De señalización de cambio de dirección (delantera y trasera)
5.2.5. De freno.
5.2.6. De chapa (matrícula).
5.2.7. De marcha atrás.

5.3. Sistema eléctrico:

5.3.1. Alternador: de 14 V / 120 A.
5.3.2. Acumulador: 12 V / 100 Ah.

6. HERRAMIENTAS

6.1. Para cambio de ruedas, recomendado por el fabricante de la marca del vehículo.
6.2. Elevador (gato) preferentemente de acción hidráulica, con capacidad de elevación recomendada por el fabricante del vehículo.

7. ACCESORIOS

7.1. Dos espejos retrovisores externos.
7.2. Dos viseras para sol.
7.3. Equipo eléctrico de limpia parabrisas.
7.4. Surtidor de limpia parabrisas.
7.5. Tapa de depósito de combustible con cerradura y/o mecanismo de apertura desde el interior.
7.6. Bocina de carretera.
7.7. Una llanta con neumático de repuesto.
7.8. Un extintor de 500 gramos contra incendios certificado por el INTN, con vigencia de uso por un año.
7.9. Dos balizas triangulares portátiles.

7.10. Cinturón de seguridad de 3 puntos para el conductor y para el acompañante de 3 puntos como mínimo.
7.11. Un conector de 12 voltios dentro de la cabina, para conexión de accesorios portátiles (cargadores, reflectores y otros).
7.12. Un equipo de radio AM/FM, con reproductor de audio digital.
7.13. Alfombras superficiales de gomas independientes.

PLANILLA DE DATOS GARANTIZADOS

Camioneta 4x2 Tipo Furgón para un Volumen de Carga de 9m^3

1. País de origen:
2. Fabricante:
3. Indicar año de Fabricación del Vehículo:
4. Indicar Modelo de la Marca:
5. Indicar si cuenta con Sistema de Rastreo Satelital (Si o No):
6. Motor tipo diesel de 4 tiempos (Si o No):
7. Aspiración turbo alimentado con intercooler, de inyección directa (Common rail) (Si o No):
8. Indicar potencia del motor en CV:
9. Indicar números de cilindros en línea:
10. Indicar cilindrada del motor en centímetros cúbicos:
11. Indicar norma que cumple el motor sobre emisiones de gases de gases de combustión:
12. Indicar Par motor (mínimo) Nm a rpm:
13. Indicar si cuenta con el ventilador del sistema de refrigeración del motor con acople y desacople con sistema de embrague viscoso. O electro ventiladores:
14. Embrague mono disco es de accionamiento hidráulico (Si o No):
15. Caja de cambios con 5 velocidades de avance como mínimo y una de retroceso (Si o No):
16. Comando (selector) de cambios:
17. Indicar si la dirección es servo asistido hidráulico: (Si o No):
18. El sistema de frenos es hidráulico de dos circuitos independientes, discos en las ruedas delanteras y traseras. (Si o No):
19. Sistema antibloqueo (ABS) en las cuatro ruedas (Si o No):
20. Sistema de distribución de fuerza de frenado (EBV) (Si o No):
21. Sistema de servofreno de emergencia(BAS) (Si o No):
22. Sistema de frenado y control de Tracción (ASR) (Si o No):
23. Indicar si la suspensión cuenta con:
    a) Delantera: Independiente, ballestas transversales parabólicos y/o con doble brazo oscilante y muelles helicoidales, con amortiguadores hidráulicos telescópicos de doble acción:
    b) Trasera: Eje rígido, muelles parabólicos, con amortiguadores hidráulicos telescópicos de doble acción (Si o No):
24. Indicar si la propulsión del vehículo es 4x2 (Si o No):
25. Indicar distancia entre ejes (en milímetros):
26. Indicar longitud total (en milímetros):
27. Indicar ancho total (en milímetros):
28. Indicar altura total (en milímetros):
29. Indicar peso bruto total (en kilogramos):
30. Indicar peso del vehículo en vacío (en kilogramos):
31. Indicar capacidad de carga mínima :
32. Indicar longitud interior zona de carga (en milímetros):
33. Indicar ancho interior zona de carga (en milímetros):
34. Indicar altura interior zona de carga (en milímetros):
35. Indicar superficie interior zona de carga (en milímetros cuadrados):
36. Indicar volumen interior zona de carga (en milímetros cúbicos):
37. Indicar capacidad del tanque de combustible (en litros):

38. Indicar diámetro de giro:
39. Indicar si el parabrisas es laminado (Si o No):
40. Indicar si el aire acondicionado es de sistema doble evaporador uno en cabina y el otro en la parte posterior del vehículo (Si o No):
41. Indicar si posee Calefacción en cabina (Si o No):
42. Indicar si cuenta con ventilación adecuada. (Si o No):
43. Indicar si la cabina cuenta con aislación de la alta temperatura del motor (Si o No):
44. Indicar si posee cinturones de seguridad de tres puntas para el chofer y acompañante (Si o No):
45. Indicar si posee sistema de bolsas de aire por lo menos para el chofer (Si o No):
46. Dispone de dos puertas laterales, una lateral trasera corrediza y dos tapas traseras con cerraduras y llaves. (Si o No):
47. El vehículo está equipado con neumáticos radiales con aro de 16 pulgadas (Si o No):
48. Indicar si el asiento del conductor es regulable e independiente, con apoya-cabezas, fijado a la estructura del mismo y acompañantes con apoyacabezas. (Si o No):
49. Indicar si el asiento del acompañante es regulable e independiente, con apoya-cabezas, fijado a la estructura del mismo y acompañantes con apoyacabezas. (Si o No):
50. Indicar si posee un asiento trasero para pasajeros con capacidad mínima de tres personas (Si o No):
51. Indicar si el tablero del vehículo cuenta con todos los instrumentos indicados en las especificaciones técnicas (Si o No):
52. El vehículo cuenta con todas las luces indicadas en las especificaciones técnicas (Si o No):
53. Indicar tensión y corriente del alternador:
54. Indicar tensión y capacidad de la batería:
55. El vehículo cuenta con todas las herramientas indicadas en las especificaciones técnicas (Si o No):
56. El vehículo cuenta con todos los accesorios indicados en las especificaciones técnicas desde el ítem 7.1. al 7.13. (Si o No):

CAMIONETA 4X2 TIPO FURGON PARA VOLUMEN DE CARGA DE 14 M^3

1. GENERALIDADES

1.1. Esta especificación técnica tiene por objeto establecer las condiciones que deben satisfacer el suministro de camionetas Tipo Furgón, a ser utilizadas para el transporte de 2 personas y una capacidad mínima de carga útil de 2.300 kilogramos, y volumen de carga de 14 m^3.

1.2. El vehículo a ser suministrado debe ser del año de fabricación 2019.

1.3. La firma oferente debe incluir en su oferta un **"Sistema de rastreo satelital de funciones"**, capaz de enviar informaciones por medio de Internet, como localización, kilometraje recorrido promedio de utilización de combustible, detalles del movimiento y horas de utilización del vehículo. Además debe poseer un sensor de impacto para casos de accidentes. El sistema debe ser instalado con un servicio de cobertura por un **periodo de dos años**, incluido el mantenimiento del equipo, sin costo adicional alguno para la ANDE y debe permitir la habilitación de varios usuarios para el monitoreo y control.

2. CARACTERÍSTICAS MECÁNICAS

2.1. Motor:

2.1.1. Tipo diesel de 4 tiempos.
2.1.2. Aspiración Biturbo alimentado con intercooler, de inyección directa (Common rail).
2.1.3. Potencia 150 CV a 3.800 rpm (mínimo)
2.1.4. Cuatro cilindros en línea como mínimo.
2.1.5. Cilindrada 2.300 CC. ± 10 %
2.1.6. Norma requerida sobre emisiones de gases de combustión (como mínimo): EURO III.
2.1.7. Par motor (mínimo): 300 Nm a 1200 - 2400 RPM.
2.1.8. Sistema de refrigeración del motor: el acople y desacople del ventilador del radiador, debe ser con un sistema de embrague viscoso o con electro ventiladores.

2.2. Embrague: Mono disco de tipo seco de accionamiento hidráulico.

2.3. Caja de velocidades: La caja de velocidades será sincronizada, a palanca, como mínimo con cinco (5) marchas hacia adelante y una (1) reversa.

2.4. Comando de caja: Comando de cambios manual, con palanca al piso.

2.5. Dirección: Asistido hidráulica o eléctricamente.

2.6. Sistema de frenos:

2.6.1. Frenos: El sistema de accionamiento debe ser hidráulico de doble circuitos independientes, discos refrigerados en las ruedas delanteras y traseras, con ajuste automático.

2.6.2. Sistema antibloqueo ABS: frenos, con sistema antibloqueo en las cuatro ruedas.

2.6.3. Sistema de Freno EBV: Sistema de Distribución de fuerza de frenado.

2.6.4. Sistema de Servofreno BAS: Sistema de servofreno de emergencia

2.6.5. Sistema de Freno ASR: Sistema de control de tracción.

2.7. Suspensión:

a) **Delantero:** Independiente, ballestas transversales parabólicos y/o con doble brazo oscilante y muelles helicoidales, con amortiguadores hidráulicos telescópicos de doble acción
b) **Trasero:** Eje rígido, ballestas parabólicos, con amortiguadores hidráulicos telescópicos de doble acción

2.9. Propulsión: La camioneta será de configuración 4x2.

3. CARACTERÍSTICAS FÍSICAS Y CAPACIDADES (*)

3.1. Distancia entre ejes: 4.300 mm. ± 10 %.
3.2. Longitud total: 6.900 mm. ± 10 %
3.3. Ancho total: 1.900 mm. ± 10 %
3.4. Altura total: 2.700 mm. ± 10 %
3.5. Peso bruto total: 5.000 kg. ± 10 %
3.6. Peso del vehículo en vacío: 2.600 kg ± 10 %
3.7. Capacidad de carga mínima: 2.200 kg
3.8. Longitud Interior zona de carga mínima: 4.100mm
3.9. Ancho interior zona de carga mínima: 1700mm
3.10. Alto zona de carga mínima: 1900mm
3.11..Superficie zona carga mínima: 7,2 m^2
3.12. Volumen de carga mínima: 14 m^3
3.13. Capacidad del tanque de combustible: 70 litros (mínimo).
3.14. Diámetro de giro máximo: 16 metros.

(*) La información será confrontada con las especificaciones del fabricante, prevaleciendo la información de esta última.

4. CARACTERÍSTICAS CONSTRUCTIVAS

4.1. Interior y exterior del vehículo

4.1.1. Debe ser de acero con tratamiento anticorrosivo.
4.1.2. Parabrisas laminado.
4.1.3. Aire acondicionado frio calor en cabina.
4.1.4. Ventilación adecuada.
4.1.5. Aislación térmica, adecuada para aislar a la cabina de la alta temperatura del motor, y del compartimiento de carga.
4.1.6. Poseer un sistema de seguridad con cinturones de seguridad de tres puntas para el chofer y el acompañante.
4.1.7. Poseer un sistema de seguridad de bolsas de aire(Air-Bag) por lo menos para el conductos

4.2. Puertas: El vehículo dispondrá de dos puertas laterales, Una puerta trasera lateral corrediza y dos puertas de acceso trasero con cerraduras y llaves.

4.3. Ruedas: Equipado con neumáticos para carreteras radiales, con aro 16 o 17,5 pulgadas.

4.4. Asientos:

4.4.1. Del conductor, regulable e independiente, con apoya-cabezas, fijado a la estructura del mismo.

4.4.2. Del acompañante, independiente, con apoya-cabezas, fijado a la estructura del mismo.

5. TABLERO Y SISTEMA ELÉCTRICO

5.1. El tablero de instrumentos contará con:

5.1.1. Velocímetro en kilómetros / hora.
5.1.2. Totalizador de kilometraje.
5.1.3. Indicador de carga del generador.
5.1.4. Indicador de nivel del depósito de combustible.
5.1.5. Indicador de presión de lubricación del motor.
5.1.6. Indicador de sobre temperatura del motor.
5.1.7. Indicador de Sistema de frenos ABS
5.1.8. Indicador de Sistema de seguridad Air. Bag
5.1.9. Indicador de puesta de cinturón de seguridad
5.1.10. Indicador de sistema de Tracción.

5.2. Luces:

5.2.1. De posición, delanteras y traseras.
5.2.2. Alta y baja de carretera.
5.2.3. Intermitente de estacionamiento.
5.2.4. De señalización de cambio de dirección (delantera y trasera)
5.2.5. De freno.
5.2.6. De chapa (matrícula).
5.2.7. De marcha atrás.

5.3. Sistema eléctrico:

5.3.1. Alternador: de 14 V / 120 A.
5.3.2. Acumulador: 12 V / 100 Ah.

6. HERRAMIENTAS

6.1. Para cambio de ruedas, recomendado por el fabricante de la marca del vehículo.
6.2. Elevador (gato) preferentemente de acción hidráulica, con capacidad de elevación recomendada por el fabricante del vehículo.

7. ACCESORIOS

7.1. Dos espejos retrovisores externos.
7.2. Dos viseras para sol.
7.3. Equipo eléctrico de limpia parabrisas.
7.4. Surtidor de limpia parabrisas.
7.5. Tapa de depósito de combustible con cerradura y/o mecanismo de apertura desde el interior.
7.6. Bocina de carretera.
7.7. Una llanta con neumático de repuesto.
7.8. Un extintor de 500 gramos contra incendios certificado por el INTN, con vigencia de uso por un año.
7.9. Dos balizas triangulares portátiles.
7.10. Cinturón de seguridad de 3 puntos para el conductor y para el acompañante de 3 puntos como mínimo.

7.11. Un conector de 12 voltios dentro de la cabina, para conexión de accesorios portátiles (cargadores, reflectores y otros).

7.12. Un equipo de radio AM/FM, con reproductor de audio digital.

7.13. Alfombras superficiales independientes de goma para el conductor y acompañante.

PLANILLA DE DATOS GARANTIZADOS

Camioneta 4x2 Tipo Furgón para Volumen de Carga de 14 m^3

1. País de origen:
2. Fabricante:
3. Indicar año de Fabricación del Vehículo:
4. Indicar Modelo de la Marca:
5. Indicar si cuenta con Sistema de Rastreo Satelital (Si o No):
6. Motor tipo diesel de 4 tiempos (Si o No):
7. Aspiración turbo alimentado con intercooler, de inyección directa (Common rail) (Si o No):
8. Indicar potencia del motor en CV:
9. Indicar números de cilindros en línea:
10. Indicar cilindrada del motor en centímetros cúbicos:
11. Indicar norma que cumple el motor sobre emisiones de gases de gases de combustión:
12. Indicar Par motor (mínimo) Nm a rpm:
13. Indicar si cuenta con el ventilador del sistema de refrigeración del motor con acople y desacople con sistema de embrague viscoso. O electro ventiladores:
14. Embrague mono disco es de accionamiento hidráulico (Si o No):
15. Caja de cambios con 5 velocidades de avance como mínimo y una de retroceso (Si o No):
16. Comando (selector) de cambios:
17. Indicar si la dirección es servo asistido hidráulico: (Si o No):
18. El sistema de frenos es hidráulico de dos circuitos independientes, discos en las ruedas delanteras y traseras. (Si o No):
19. Sistema antibloqueo (ABS) en las cuatro ruedas (Si o No):
20. Sistema de distribución de fuerza de frenado (EBV) (Si o No):
21. Sistema de servofreno de emergencia(BAS) (Si o No):
22. Sistema de frenado y control de Tracción (ASR) (Si o No):
23. Indicar si la suspensión cuenta con:
    a) Delantera: Independiente, ballestas transversales parabólicos y/o con doble brazo oscilante y muelles helicoidales, con amortiguadores hidráulicos telescópicos de doble acción:
    b) Trasera: Eje rígido, muelles parabólicos, con amortiguadores hidráulicos telescópicos de doble acción (Si o No):
24. Indicar si la propulsión del vehículo es 4x2 (Si o No):
25. Indicar distancia entre ejes (en milímetros):
26. Indicar longitud total (en milímetros):
27. Indicar ancho total (en milímetros):
28. Indicar altura total (en milímetros):
29. Indicar peso bruto total (en kilogramos):
30. Indicar peso del vehículo en vacío (en kilogramos):
31. Indicar capacidad de carga mínima :
32. Indicar longitud interior zona de carga (en milímetros):
33. Indicar ancho interior zona de carga (en milímetros):
34. Indicar altura interior zona de carga (en milímetros):
35. Indicar superficie interior zona de carga (en milímetros cuadrados):
36. Indicar volumen interior zona de carga (en milímetros cúbicos):
37. Indicar capacidad del tanque de combustible (en litros):

38. Indicar diámetro de giro:
39. Indicar si el parabrisas es laminado (Si o No):
40. Indicar si posee aire acondicionado frio calor en cabina (Si o No):
41. Indicar si cuenta con ventilación adecuada. (Si o No):
42. Indicar si la cabina cuenta con aislación de la alta temperatura del motor (Si o No):
43. Indicar si posee cinturones de seguridad de tres puntas para el chofer y acompañante (Si o No):
44. Indicar si posee sistema de bolsas de aire por lo menos para el chofer (Si o No):
45. Dispone de dos puertas laterales, una lateral trasera corrediza y dos tapas traseras con cerraduras y llaves. (Si o No):
46. El vehículo está equipado con neumáticos radiales con aro de 16 pulgadas (Si o No):
47. Indicar si el asiento del conductor es regulable e independiente, con apoya-cabezas, fijado a la estructura del mismo y acompañantes con apoyacabezas. (Si o No):
48. Indicar si el asiento del acompañante es regulable e independiente, con apoya-cabezas, fijado a la estructura del mismo y acompañantes con apoyacabezas. (Si o No):
49. Indicar si el tablero del vehículo cuenta con todos los instrumentos indicados en las especificaciones técnicas (Si o No):
50. El vehículo cuenta con todas las luces indicadas en las especificaciones técnicas (Si o No):
51. Indicar tensión y corriente del alternador:
52. Indicar tensión y capacidad de la batería:
53. El vehículo cuenta con todas las herramientas indicadas en las especificaciones técnicas (Si o No):
54. El vehículo cuenta con todos los accesorios indicados en las especificaciones técnicas desde el ítem 7.1. al 7.13. (Si o No):

CAMIONETA 4X2 TIPO FURGON PARA 12 PASAJEROS

1. GENERALIDADES

1.1. Esta especificación técnica tiene por objeto establecer las condiciones que deben satisfacer el suministro de camionetas Tipo Furgón, a ser utilizadas para el transporte de 12 personas.

1.2. El vehículo a ser suministrado debe ser del año de fabricación 2019.

1.3. El oferente debe incluir en su oferta un **"Sistema de Rastreo Satelital de funciones"**, capaz de enviar informaciones por medio de internet en tiempo real, como localización, velocidad, registro de horas trabajadas, códigos de advertencias, alarmas de pánico en caso de siniestro, asalto e inmovilizador del vehículo en caso de robo, informes varios. Este sistema debe permitir la habilitación de varios usuarios para el monitoreo y control. El sistema debe ser instalado, con un servicio de cobertura por un **periodo de dos años**, incluido el mantenimiento del equipo, sin costo adicional alguno para la ANDE.

2. CARACTERÍSTICAS MECÁNICAS

2.1. Motor:

2.1.1. Tipo diesel de 4 tiempos.
2.1.2. Aspiración turbo alimentado con intercooler, de inyección directa (Common rail).
2.1.3. Potencia 130 CV a 3.800 rpm (mínimo)
2.1.4. Cuatro cilindros en línea como mínimo.
2.1.5. Cilindrada 2.400 CC. ± 10 %
2.1.6. Norma requerida sobre emisiones de gases de combustión (como mínimo): EURO III.
2.1.7. Par motor (mínimo): 300 Nm a 1500 - 2500 RPM.
2.1.8. Sistema de refrigeración del motor: el acople y desacople del ventilador del radiador, debe ser con un sistema de embrague viscoso o con electro ventiladores.

2.2. Embrague: Mono disco de tipo seco de accionamiento hidráulico.

2.3. Caja de velocidades: La caja de velocidades será sincronizada, a palanca, como mínimo con cinco (5) marchas hacia adelante y una (1) reversa.

2.4. Comando de caja: Comando de cambios manual, con palanca al piso.

2.5. Dirección: Asistido hidráulica o eléctricamente

2.6. Sistema de frenos:

2.6.1. Frenos: El sistema de accionamiento debe ser hidráulico de doble circuitos independientes, discos refrigerados en las ruedas delanteras y traseras a discos o tambor con ajuste automático.

2.6.2. Sistema antibloqueo ABS: frenos, con sistema antibloqueo en las cuatro ruedas.

2.7. Suspensión:

a) **Delantero:** Independiente, ballestas transversales parabólicos y/o con doble brazo oscilante y muelles helicoidales, con amortiguadores hidráulicos telescópicos de doble acción
b) **Trasero:** Eje rígido, ballestas parabólicos, con amortiguadores hidráulicos telescópicos de doble acción

2.8. Propulsión: La camioneta será de configuración 4x2.

3. CARACTERÍSTICAS FÍSICAS Y CAPACIDADES (*)

3.1. Distancia entre ejes: 3.000 mm. ± 10 %.
3.2. Longitud total: 5.000 mm. ± 10 %
3.3. Ancho total: 2.000 mm. ± 10 %
3.4. Altura total: 1.900 mm. ± 10 %
3.5. Peso del vehículo en vacío: 2.000 kg ± 10 %
3.6. Capacidad de pasajeros incluido chofer minimo: 12
3.7. Capacidad mínima del tanque de combustible: 70 litros (mínimo).
3.8. Diámetro de giro máximo: 11 metros.

(*) La información será confrontada con las especificaciones del fabricante, prevaleciendo la información de esta última.

4. CARACTERÍSTICAS CONSTRUCTIVAS

4.1. Interior y exterior del vehículo

4.1.1. Debe ser de acero con tratamiento anticorrosivo.
4.1.2. Parabrisas laminado.
4.1.3. Aire acondicionado con sistema doble evaporador.
4.1.4. Calefacción de fábrica en la parte de la cabina del vehículo.
4.1.5. Ventilación adecuada.
4.1.6. Aislación térmica, adecuada para aislar a la cabina de la alta temperatura del motor, y del compartimiento de carga.
4.1.7. Poseer un sistema de seguridad con cinturones de seguridad de tres puntas para el chofer y los acompañantes.
4.1.8. Poseer un sistema de seguridad de bolsas de aire(Air-Bag) por lo menos para el conductos

4.2. Puertas: El vehículo dispondrá como mínimo de dos puertas delanteras laterales. Una puerta trasera lateral corrediza y una puerta de acceso trasero.

4.3. Ruedas: Equipado con neumáticos radiales para carreteras, con aro 15 o 16 pulgadas.

4.4. Asientos:

4.4.1. Del conductor, regulable e independiente, con apoya-cabezas, fijado a la estructura del mismo.

4.4.2. Del acompañante independiente, con apoya-cabezas, fijado a la estructura del mismo.

4.4.3. De los pasajeros, poseer asientos independientes y de respalderos preferentemente rebatibles.

5. TABLERO Y SISTEMA ELÉCTRICO

5.1. El tablero de instrumentos contará con:

5.1.1. Velocímetro en kilómetros / hora.
5.1.2. Totalizador de kilometraje.
5.1.3. Indicador de carga del generador.
5.1.4. Indicador de nivel del depósito de combustible.

5.1.5. Indicador de presión de lubricación del motor.
5.1.6. Indicador de sobre temperatura del motor.
5.1.7. Indicador de Sistema de frenos ABS
5.1.8. Indicador de Sistema de seguridad Air. Bag
5.1.9. Indicador de puesta de cinturón de seguridad
5.1.10. Indicador de sistema de Tracción.

5.2. Luces:

5.2.1. De posición, delanteras y traseras.
5.2.2. Alta y baja de carretera.
5.2.3. Intermitente de estacionamiento.
5.2.4. De señalización de cambio de dirección (delantera y trasera)
5.2.5. De freno.
5.2.6. De chapa (matrícula).
5.2.7. De marcha atrás.

5.3. Sistema eléctrico:

5.3.1. Alternador: de 14 V / 120 A.
5.3.2. Acumulador: 12 V / 100 Ah.

6. HERRAMIENTAS

6.1. Para cambio de ruedas, recomendado por el fabricante de la marca del vehículo.
6.2. Elevador (gato) preferentemente de acción hidráulica, con capacidad de elevación recomendada por el fabricante del vehículo.

7. ACCESORIOS

7.1. Dos espejos retrovisores externos.
7.2. Dos viseras para sol.
7.3. Equipo eléctrico de limpia parabrisas.
7.4. Surtidor de limpia parabrisas.
7.5. Tapa de depósito de combustible con cerradura y/o mecanismo de apertura desde el interior.
7.6. Bocina de carretera.
7.7. Una llanta con neumático de repuesto.
7.8. Un extintor de 500 gramos contra incendios certificado por el INTN, con vigencia de uso por un año.
7.9. Dos balizas triangulares portátiles.
7.10. Cinturón de seguridad de 3 puntos para el conductor y para el acompañante de 3 puntos como mínimo.
7.11. Un conector de 12 voltios dentro de la cabina, para conexión de accesorios portátiles (cargadores, reflectores y otros).
7.12. Un equipo de radio AM/FM, con reproductor de audio digital.
7.13. Alfombras superficiales independientes de goma.

PLANILLA DE DATOS GARANTIZADOS

Camioneta 4x2 Tipo Furgón para 12 Pasajeros.

1. País de origen:
2. Fabricante:
3. Indicar año de Fabricación del Vehículo:
4. Indicar Modelo de la Marca:
5. Indicar si cuenta con Sistema de Rastreo Satelital (Si o No):
6. Motor tipo diesel de 4 tiempos (Si o No):
7. Aspiración turbo alimentado con intercooler, de inyección directa (Common rail) (Si o No):
8. Indicar potencia del motor en CV:
9. Indicar números de cilindros en línea:
10. Indicar cilindrada del motor en centímetros cúbicos:
11. Indicar norma que cumple el motor sobre emisiones de gases de gases de combustión:
12. Indicar Par motor (mínimo) Nm a rpm:
13. Indicar si cuenta con el ventilador del sistema de refrigeración del motor con acople y desacople con sistema de embrague viscoso o con sistema de electroventiladores:
14. Embrague mono disco es de accionamiento hidráulico (Si o No):
15. Caja de cambios con 5 velocidades de avance como mínimo y una de retroceso (Si o No):
16. Comando (selector) de cambios:
17. Indicar si la dirección es servo asistido hidráulico: (Si o No):
18. El sistema de frenos es hidráulico de dos circuitos independientes, discos en las ruedas delanteras y traseras. (Si o No):
19. Sistema antibloqueo (ABS) en las cuatro ruedas (Si o No):
20. Indicar si la suspensión cuenta con:
    a) Delantera: Independiente, ballestas transversales parabólicos y/o con doble brazo oscilante y muelles helicoidales, con amortiguadores hidráulicos telescópicos de doble acción:
    b) Trasera: Eje rígido, muelles parabólicos, con amortiguadores hidráulicos telescópicos de doble acción (Si o No):
21. Indicar si la propulsión del vehículo es 4x2 (Si o No):
22. Indicar distancia entre ejes (en milímetros):
23. Indicar longitud total (en milímetros):
24. Indicar ancho total (en milímetros):
25. Indicar altura total (en milímetros):
26. Indicar peso del vehículo en vacío (en kilogramos):
27. Indicar capacidad de pasajeros incluido el chofer::
28. Indicar capacidad del tanque de combustible (en litros):
29. Indicar diámetro de giro:
30. Indicar si el parabrisas es laminado (Si o No):
31. Indicar si el aire acondicionado es de sistema doble evaporador (Si o No):
32. Indicar si posee Calefacción en cabina (Si o No):
33. Indicar si cuenta con ventilación adecuada. (Si o No):
34. Indicar si la cabina cuenta con aislación de la alta temperatura del motor (Si o No):
35. Indicar si posee cinturones de seguridad de tres puntas para el chofer y acompañante (Si o No):
36. Indicar si posee sistema de bolsas de aire por lo menos para el conductor (Si o No):

37. Dispone de dos puertas laterales, una lateral trasera corrediza y una puerta traseras con cerraduras y llaves. (Si o No):
38. El vehículo está equipado con neumáticos radiales con aro de 16 pulgadas (Si o No):
39. Indicar si el asiento del conductor es regulable e independiente, con apoya-cabezas, fijado a la estructura del mismo y acompañantes con apoyacabezas. (Si o No):
40. Indicar si el asiento del acompañante es regulable e independiente, con apoya-cabezas, fijado a la estructura del mismo (Si o No):
41. Indicar si posee un asiento trasero para pasajeros con capacidad mínima de diez personas (Si o No):
42. Indicar si el tablero del vehículo cuenta con todos los instrumentos indicados en las especificaciones técnicas (Si o No):
43. El vehículo cuenta con todas las luces indicadas en las especificaciones técnicas (Si o No):
44. Indicar tensión y corriente del alternador:
45. Indicar tensión y capacidad de la batería:
46. El vehículo cuenta con todas las herramientas indicadas en las especificaciones técnicas (Si o No):
47. El vehículo cuenta con todos los accesorios indicados en las especificaciones técnicas desde el ítem 7.1. al 7.13. (Si o No):

CAMIONETA CABINA SIMPLE 4x4, CON HIDROELEVADOR DE 10M.
A.CAMIONETA 4X4 CABINA SIMPLE

1. GENERALIDADES

1.1. Esta especificación técnica tiene por objeto establecer las condiciones que deben satisfacer el suministro de las camionetas para carga, tipo pick-up 4x4, con cabina simple a ser utilizado con un Hidroelevador de 10 metros y cajas de herramientas modulares

1.2. Los vehículos a ser suministrados deben ser fabricados como mínimo en el año 2019.

1.3. El oferente debe incluir en su oferta un **"Sistema de Rastreo Satelital de funciones"**, capaz de enviar informaciones por medio de internet en tiempo real, como localización, velocidad, de advertencias, alarmas de pánico en caso de siniestro, asalto e inmovilizador del vehículo en caso de robo, informes varios. Este sistema debe permitir la habilitación de varios usuarios para el monitoreo y control. El sistema debe ser instalado, con un servicio de cobertura por un **periodo de dos años**, incluido el mantenimiento del equipo, sin costo adicional alguno para la ANDE.

2. CARACTERÍSTICAS MECÁNICAS

2.1. Motor:

2.1.1. Tipo diésel de 4 tiempos.
2.1.2. Aspiración turbo alimentado con intercooler, de inyección directa (Common rail).
2.1.3. Potencia 150 CV (mínimo)
2.1.4. Relación de compresión 15: 1 (mínimo).
2.1.5. Cuatro cilindros en línea como mínimo.
2.1.6. Cilindrada 2.400 cc. ± 10 %
2.1.7. Norma requerida sobre emisiones de gases de combustión (como mínimo): EURO III.
2.1.8. Par motor (mínimo): 350 N.m a 2.000 rpm.
2.1.9. Sistema de refrigeración del motor: el acople y desacople del ventilador del radiador, debe ser con un sistema de embrague viscoso.

2.2. Embrague: Monodisco de tipo seco de accionamiento hidráulico.

2.3. Caja de velocidades: Transmisión manual, con seis velocidades como mínimo de avance y una de retroceso, todas las velocidades de avance serán sincronizadas.

2.4. Comando de caja: Comando de cambios manual, con palanca al piso.

2.5. Dirección: Asistido hidráulica o eléctricamente.

2.6. Frenos: Hidráulicos con doble circuito servo-asistido. El freno de estacionamiento tendrá circuito independiente.

2.7. Sistema antibloqueo (*ABS*): frenos, con sistema antibloqueo en las cuatro ruedas.

2.8. Tracción: Poseerá tracción directa en las 4 ruedas, con posibilidad de controlar en forma manual el sistema de accionamiento mecánico o eléctrico de 4x4.

2.9. Diferencial: El diferencial del vehículo será con sistema mecánico de deslizamiento limitado o con sistema electrónico de control de tracción y de estabilidad.

Observaciones:

- **Control de Tracción:** Las siglas que los fabricantes denominan para indicar que el vehículo cuenta con este sistema son: ASR (*Anti-Slip Regulation*) y/o TCS (*Traction Control System*) u otras siglas comerciales.
- **Control de Estabilidad:** Las siglas que los fabricantes denominan para indicar que el vehículo cuenta con este sistema son: el ESP (*Electronic Stability Program*) o el VSC (*Vehicle Stability Control*) u otras siglas comerciales.

2.10. Suspensión: Contaran con amortiguadores de doble acción, en las cuatro ruedas:

a) Delantero: Independiente, con doble brazo oscilante con muelle helicoidal o barra de torsión.
b) Trasero: Eje rígido con elásticos y/o resortes helicoidales.

3. CARACTERÍSTICAS FÍSICAS Y CAPACIDADES (*)

3.1. Despeje del suelo (mínimo): 200 mm.
3.2. Distancia entre ejes: 2.950 mm. ± 10 %.
3.3. Longitud total: 4.900 mm. ± 10 %.
3.4. Ancho total: 1.800 mm. ± 10 %.
3.5. Altura: 1.800 mm. ± 10 %.
3.6. Peso bruto total: 3.100 kg. ± 15 %.
3.7. Peso del vehículo en vacío: 2.100 kg. ± 15 %.
3.8. Capacidad de Carga mínima: 1.000 Kg.
3.9. Capacidad del tanque de combustible: 70 litros (mínimo).

(*) La información será confrontada con las especificaciones del fabricante, prevaleciendo la información de esta última.

4. CARACTERÍSTICAS CONSTRUCTIVAS

4.1. Cabina: El vehículo debe ser del tipo pick-up, con cabina simple, metálica con amplio espacio interior para dos personas, con alfombra incorporada al piso.

4.2. Puertas: Dispondrá de dos puertas laterales con cerradura, preferentemente con bloqueo y desbloqueo desde el exterior, no se restringe a ningún tipo de tecnología, siempre que el mismo garantice las condiciones de seguridad del vehículo.

4.3. Aire Acondicionado: La cabina deberá contar con sistema de aire acondicionado frio-calor, montado en fábrica.

4.4. Ruedas: Equipado con neumáticos radiales, con aro de 15 o 16 pulgadas, con banda de rodaje para condiciones rigurosas, tipo todo terreno, para tracción, excavación y auto limpieza, con canales transversales y bloques intercalados en los hombros.

4.5. Asientos: Deben ser regulables e independientes para el conductor y acompañante, contando con sus respectivos apoya-cabezas, fijados a la estructura de los mismos.

4.6. Filtro de aire: El filtro de aire del motor debe ser para servicio pesado, para uso en caminos polvorientos.

4.7. Protector de cárter: Debe contar con protectores de cárter de aceite motor.

5. TABLERO Y SISTEMA ELÉCTRICO

5.1. El tablero de instrumentos contará con:

- **5.1.1.** Velocímetro en kilómetros / hora.
- **5.1.2.** Totalizador de kilometraje.
- **5.1.3.** Indicador de carga del generador.
- **5.1.4.** Indicador de nivel del depósito de combustible.
- **5.1.5.** Indicador de presión de lubricación del motor.
- **5.1.6.** Indicador de sobre temperatura del motor.

5.2. Luces:

- **5.2.1.** De posición delanteras y traseras.
- **5.2.2.** Alta y baja de carretera.
- **5.2.3.** Intermitente de estacionamiento.
- **5.2.4.** De señalización de cambio de dirección (delantera y trasera)
- **5.2.5.** De freno.
- **5.2.6.** De chapa (matrícula).
- **5.2.7.** De marcha atrás.

5.3. Sistema eléctrico:

- **5.3.1.** Alternador de 12 Volts y 60 A como mínimo.
- **5.3.2.** Acumulador de 12 Volts y capacidad mínima de 90 A-h.

6. HERRAMIENTAS

6.1. Para cambio de ruedas.
6.2. Elevador (gato) preferentemente de acción hidráulica.

7. ACCESORIOS

7.1. Dos espejos retrovisores externos.
7.2. Un espejo retrovisor interno, tipo día / noche.
7.3. Dos viseras para sol.
7.4. Equipo eléctrico de limpia parabrisas.
7.5. Surtidor de limpia parabrisas.
7.6. Tapa de depósito de combustible con cerradura y/o mecanismo de apertura desde el interior.
7.7. Bocina de carretera.
7.8. Una llanta con neumático de repuesto.
7.9. Un extintor contra incendios certificado por el INTN, con vigencia de uso por un año.
7.10. Dos balizas portátiles.
7.11. Cinturón de seguridad de 3 puntos para el conductor y para el acompañante.
7.12. Un conector de 12 voltios dentro de la cabina, para conexión de accesorios portátiles (cargadores, reflectores y otros).
7.13. Un equipo de radio AM/FM, con reproductor de audio digital.
7.14. Alfombras superficiales independientes de goma para el conductor y acompañante.

8. INFORMACIÓN A PROVEER

Deberá acompañar a la oferta los catálogos técnicos originales de la marca del fabricante, que provean suficientemente la información sobre el vehículo ofertado, para la confirmación de los datos contenidos en la Planilla de Datos Garantizados de estas Especificaciones Técnicas, completado por el Oferente. En caso de presentación de dicho catálogo o cualquier otra información técnica en formato digital, éste debe ser inviolable (Ej. Acrobat Reader).

B. HIDROELEVADOR DE 10 METROS

1. CARACTERISTICAS CONSTRUCTIVAS

El elevador hidráulico de 10 metros de altura debe reunir las características que permitan su utilización para trabajos de mantenimiento de redes de distribución eléctrica y debe contar con una cesta para el operador, cuyas especificaciones son:

1.1. El elevador deberá contar con un bastidor para montaje sobre carrocería y asegurado al chasis de la camioneta.
1.2. La bomba hidráulica deberá ser accionada por un motor externo de combustión Interna de 5.5 HP, con arranque eléctrico, que puede ser accionada desde la base como desde la cesta, con una autonomía mínima de 4 horas.
1.3. Los comandos deberán estar dispuestos de manera a operar el hidroelevador indistintamente desde la base o desde la cesta.
1.4. Deberá contar con válvulas de seguridad que permiten proteger a los operadores y el equipo, contra eventuales roturas de las conexiones hidráulicas.
1.5. Deberá contar con estabilizadores para trabajos pesados y terreno irregular.
1.6. Deberá contar con una cesta con nivelación automática, fabricado en fibra de vidrio, superficie resistente a los rayos ultravioletas.
1.7. Deberá contar con un grupo de bomba de emergencia eléctrica de 12V o manual que permita hacer todos los movimientos para el cierre del equipo.

2. Capacidad y dimensionamiento

2.1. Capacidad mínima de carga por cada cesta:	130 kilogramos
2.2. Altura mínima del suelo a la base de la cesta:	8 metros
2.3. Alcance mínimo horizontal (1):	4 metros
2.4. Alcance mínimo horizontal (2):	7 metros
2.5. Angulo de rotación de la columna:	360 grados continuos.
2.6. Altura en reposo o de transporte:	2.000-3.000
2.7. Longitud en reposo o de transporte:	5.000-5500.
2.8. Peso propio máximo:	900 kilogramos.
2.9. Altura de trabajo mínimo:	10 metros.
2.10. Presión de trabajo (mínimo):	175 bar
2.11. Dimensiones de la cesta (mínima):	610 mm x 610 mm x 1050 mm
2.12. Cantidad de cestas:	1 unidad.
2.13. Caudal (mínimo):	8 L.p.m

(1) Medida desde el centro de giro a borde externo de la consola de la cesta

(2) Medida desde el suelo

3. ACCESORIOS

3.1. Deberá contar con dos estabilizadores en "A" inclinados en la parte trasera del chasis del vehículo.
3.2. Los cilindros estabilizadores deberán ir montados sobre parantes transversales y abulonados al chasis del vehículo.
3.3. Deberá contar con tanque de aceite con tapa de seguridad, varilla nivel o visor.
3.4. Deberá contar con un caballete metálico para descanso del equipo en posición de reposo y transporte.
3.5. Deberá contar con zapatas que se adaptan al terreno y deberán garantizar el funcionamiento seguro del hidroelevador, deberán ser telescópicos, además deberán estar acompañados con calces para dos ruedas del vehículo.
3.6. Deberá contar con cobertor (tapa impermeable) para la cesta.
3.7. Deberá contar con bases suplementarias de mayor área de apoyo para las dos zapatas.
3.8. Deberá contar con horómetro.

4. Certificados

4.1. Se deberá presentar certificado de integración vehicular (camioneta e hidroelevador) homologado por la fábrica de la camioneta o del hidroelevador. El diseño del hidroelevador montado debe tener además un estudio de estabilidad que permita el uso seguro para los operadores.

4.2. El oferente deberá presentar documentación respaldatoria que indique que el fabricante cumple con la norma ANSI/SIA A92.2 o equivalente.

5. Año de fabricación

5.1 El año de fabricación del hidroelevador a ser proveído debe estar comprendido dentro del plazo de los 12 meses de la fecha de Apertura de la Ofertas, que debe ser avalado mediante el Certificado de Fabricación.

6. Garantía

6.1 La garantía de buen funcionamiento del hidroelevador en condiciones seguras de operación será por el término de dos años.

C. CARROCERÍA MODULAR DE 6 COMPARTIMIENTOS

1. Características generales

1.1. La carrocería modular de 6 compartimientos deberá reunir las características que permitan la instalación sobre la camioneta 4x4.

1.2. Debe cumplir con las características físicas y capacidades especificadas por el fabricante de la marca, deben cumplir y contar con sello o marca de homologación con las normas técnicas de fabricación, con su respectivo respaldo de dimensionamiento, plano y cálculo de capacidad de carga.

1.3. La carrocería modular de 6 compartimientos deberá estar diseñada y construida en perfiles de aluminio, capaz de soportar el peso de la carga especificada sin sufrir daños o deformaciones permanentes.

2. Dimensiones

2.1. Largo Total: 2.400 mm ± 10 %.
2.2. Ancho Total: 400 mm ± 10 %.
2.3. Alto Total: 550 mm ± 10 %.

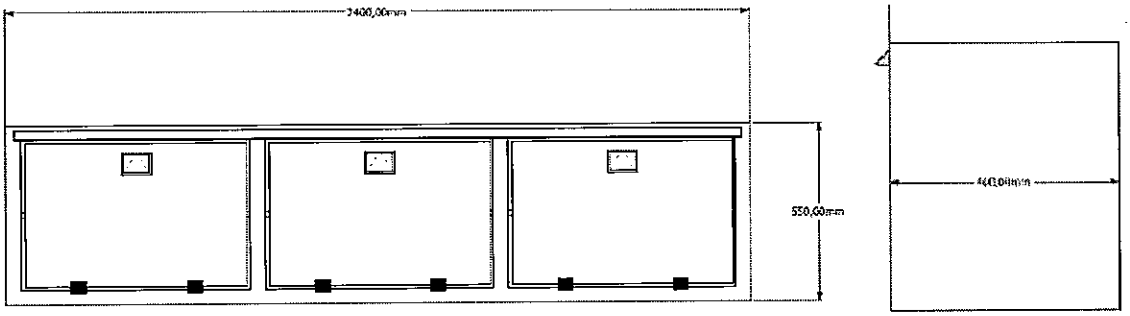

3. Accesorios

4.1. Cinta reflectiva conforme a reglamentación de la DINATRAN.
4.2. Paragolpe trasero.
4.3. Guardabarros.

4. Garantía

El oferente deberá garantizar la carrocería modular de 6 compartimientos por dos años por defectos de diseño, materiales, pintura y mano de obra de fabricación.

5. Diseño ilustrativo

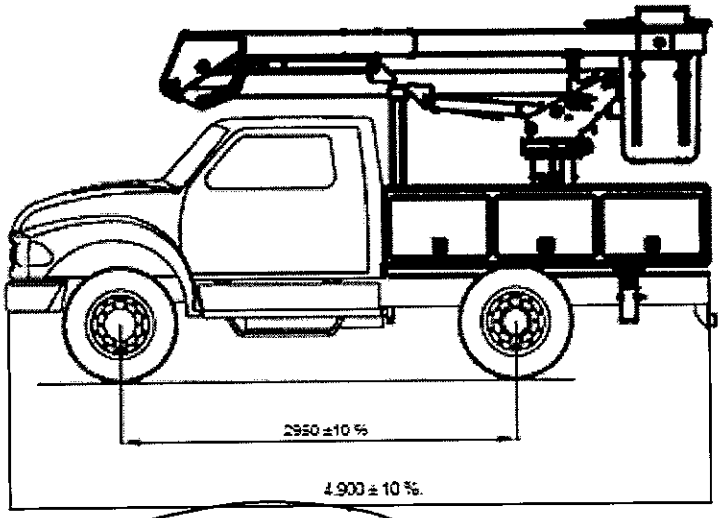

PLANILLA DE DATOS GARANTIZADOS
A. CAMIONETA PARA CARGA, CON CABINA SIMPLE 4x4 (E2-CS-01)

1. País fabricante:
2. Indicar año de fabricación:
3. Indicar si cuenta con Sistema de Rastreo Satelital conforme a la exigencia y especificación técnica (si o no):
4. Indicar Modelo de la Marca:
5. Motor tipo diésel de 4 tiempos (Si o no):
6. Aspiración turbo alimentado con intercooler, de inyección directa -Common rail- (Si o no):
7. Indicar potencia del motor en CV:
8. Indicar relación de compresión:
9. Indicar números de cilindros en línea:
10. Indicar cilindrada del motor en centímetros cúbicos:
11. Indicar Par motor (mínimo) NM a rpm:
12. Cuenta con el ventilador del sistema de refrigeración del motor con acople y desacople con sistema de embrague viscoso. (Si o no):
13. Embrague mono disco de accionamiento hidráulico (Si o no):
14. Caja de cambios con 6 velocidades de avance como mínimo y una de retroceso (Si o no):
15. Comando de cambio manual con palanca al piso (Si o no):
16. Indicar tipo de asistencia a la dirección (hidráulica o eléctrica):
17. El sistema de frenos es de doble circuito servo-asistido y freno de estacionamiento mecánico (Si o no):
18. Sistema antibloqueo (ABS) en las cuatro ruedas (Si o no):
19. El vehículo posee tracción directa en las 4 ruedas, con posibilidad de controlar en forma manual el sistema de accionamiento de 4x4 (Si o no): Indicar si el sistema de accionamiento es electromecánico: (Si o no)
20. El diferencial del vehículo es con sistema mecánico de deslizamiento limitado (Si o no):
    20.1 Indicar si cuenta con sistema electrónico de control de tracción (Si o no):
    20.2 Indicar si cuenta con sistema electrónico de control de estabilidad (Si o no):
    En caso de que el vehículo posea Sistema electrónico de Control de Tracción y de Estabilidad, Indicar las siglas comerciales correspondientes:
21. Indicar sistema de suspensión:
    a) Delantera:
    b) Trasera:
    c) Indicar si cuenta con amortiguadores de doble acción, en las cuatro ruedas (Si o no):
22. Indicar despeje mínimo del suelo (en milímetros):
23. Indicar distancia entre ejes (en milímetros):
24. Indicar longitud total (en milímetros):
25. Indicar ancho total (en milímetros):
26. Indicar altura (en milímetros):
27. Indicar peso bruto total (en kilogramos):
28. Indicar peso del vehículo en vacío (en kilogramos):
29. Indicar capacidad de carga (en kilogramos):
30. Indicar capacidad del tanque de combustible (en litros):
31. El vehículo es del tipo *pick-up*, con cabina simple, metálica con espacio para 2 personas (Si o no):
32. El vehículo posee dos puertas laterales con cerraduras, con posibilidad de desbloqueo y bloqueo con llave desde el exterior (Si o no):
33. El vehículo posee aire acondicionado frio-calor para la cabina montado en fábrica (si o no):

34. El vehículo está equipado con cubiertas radiales con aro de 15 o 16 pulgadas, con banda de rodaje para condiciones rigurosas, indicado en las especificaciones técnicas (Si o no):
35. Los asientos son como los indicados en las especificaciones técnicas (Si o no):
36. El vehículo posee filtro de aire del motor, para servicio pesado (Si o no):
37. El vehículo posee protector de cárter y caja de transferencia (Si o no):
38. El tablero del vehículo cuenta con todos los instrumentos indicados en las especificaciones técnicas (Si o no):
39. El vehículo cuenta con todas las luces indicadas en las especificaciones técnicas (Si o no):
40. Indicar tensión y corriente del alternador:
41. Indicar tensión y capacidad de la batería:
42. El vehículo cuenta con todas las herramientas indicadas en las especificaciones técnicas (Si o no):
43. El vehículo cuenta con todos los accesorios indicados en las especificaciones técnicas desde el ítem 7.1. al 7.14. (Si o no):
44. El vehículo se proveerá con un Manual de uso y mantenimiento con especificaciones precisas, conforme a recomendaciones del fabricante (Si o no):
45. Acompaña a la oferta los catálogos técnicos originales del fabricante, que provean suficientemente la información sobre el vehículo ofertado, para la confirmación de los datos contenidos en la Planilla de Datos Garantizados de estas Especificaciones Técnicas, completado por el Oferente. (Si o no):
46.

B. HIDROELEVADOR DE 10 METROS

1. Fabricante:
2. Código del modelo
3. Año de fabricación:
4. El elevador cuenta con un bastidor para montaje sobre carrocería y asegurado al chasis del camión (si o no):
5. Indicar tipo de accionamiento:
6. Los comandos dispuestos a operar desde la base y de la cesta (Si o No):
7. El hidroelevador cuenta con un motor a combustión interna de 5.5 HP mínimo para acoplar a la toma de fuerza (Si o No):
8. El hidroelevador cuenta con válvulas de seguridad para proteger al operador y el quipo (Si o No):
9. El hidroelevador cuenta con estabilizadores para trabajos pesados y terreno irregular (Si o No):
10. Cuenta con una cesta con nivelación automática, fabricado en fibra de vidrio, superficie resistente a los rayos ultravioletas. (Si o No):
11. Cuenta con un grupo de bomba de emergencia, que permite hacer todos los movimientos para el cierre del equipo (Si o No): Indicar si es eléctrica o manual:
12. Indicar capacidad mínima de carga para cada cesta (en kilogramos):
13. Indicar alcance mínimo vertical desde la base del equipo (en metros):
14. Indicar alcance horizontal con accionamiento hidráulico (en metros):
15. Indicar ángulo de rotación de la columna (en grados):
16. Indicar altura en reposo (en milímetros):
17. Indicar longitud en reposo (en milímetros):
18. Indicar ancho en reposo (en milímetros):
19. Indicar peso máximo propio (en kilos):
20. Indicar tipo de estabilizadores y ubicación de los mismos:
21. Los cilindros estabilizadores están montados sobre parante transversal y abulonado al chasís del vehículo (Si o No):
22. Posee el tanque de aceite tapa de seguridad:
    a) varilla de nivel (Si o No):
    b) o visor (Si o No):

23. El hidroelevador cuenta con caballete para descanso del equipo en posición de reposo y transporte (si o no):
24. Las zapatas se adaptarán al terreno y garantizarán el funcionamiento seguro del hidroelevador, serán telescópicos y con calces para las cuatro ruedas del vehículo (Si o No):
25. El oferente proveerá de cobertores impermeables para las cestas (Si o No):
26. El oferente proveerá de bases suplementarias de mayor área de apoyo para las 4 zapatas: (Si o No):
27. El hidroelevador es apto para ser montado sobre carrocería y asegurado al chasis con todos los accesorios, y con todos los manuales de operación, mantenimiento y reparación y en idioma español (Si o No):
28. El montaje se realizará sin necesidad de modificar la caja del chasis (Si o No):
29. Indicar razón social del taller de reparaciones especializado en la marca del hidroelevador ofertado:
30. Garantiza el buen funcionamiento del hidroelevador en condiciones seguras de operación, por el término de dos años (Si o no):

C. CARROCERÍA MODULAR DE 6 COMPARTIMIENTOS

1. Indicar ancho total en mm:
2. Indicar largo en mm:
3. Indicar altura en mm
4. Cuenta con todos los accesorios indicados en estas especificaciones técnicas (Si o no):
5. Indicar si la carrocería modular de 6 compartimientos estará diseñada y construida de aluminio(Si o No):
6. Garantiza por dos años la carrocería modular de 6 compartimientos por defectos de diseño, materiales, pintura y mano de obra de fabricación (Si o no):