DETALLE DE VIGAS

V1-V2-V3 (cruceros)
0.30X1.00

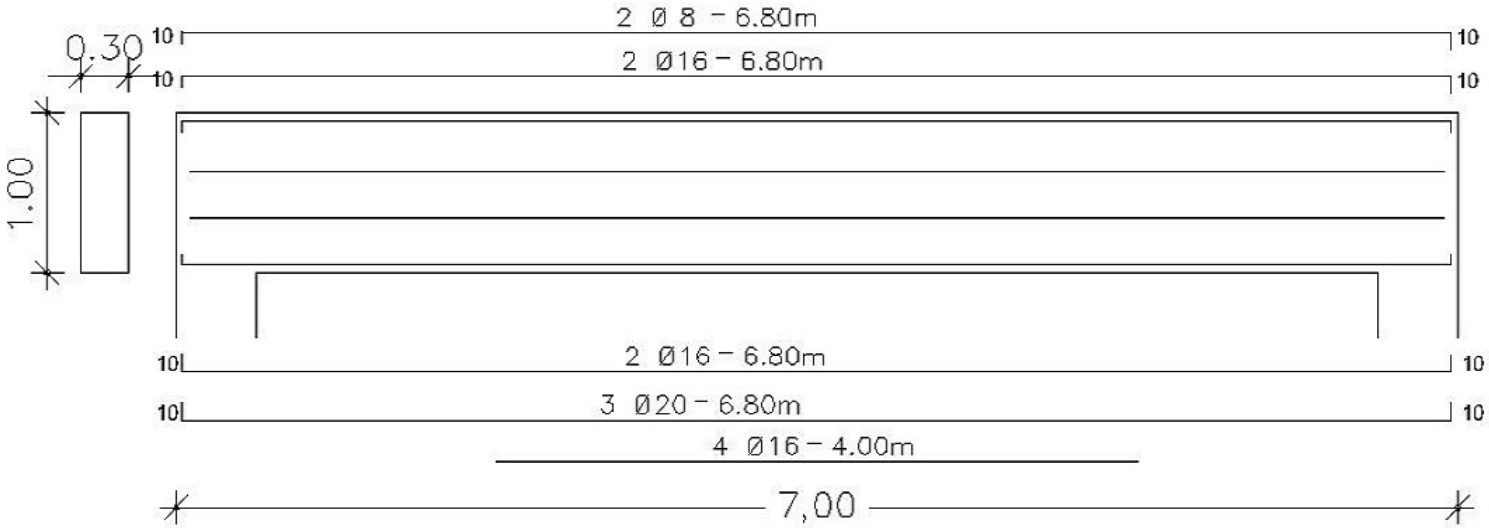

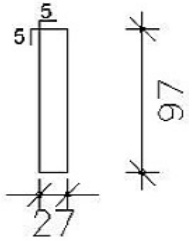

EST. Ø8c/15 – 2.60m

V4-V5 (p/ cabeceras)
0.20x0.60

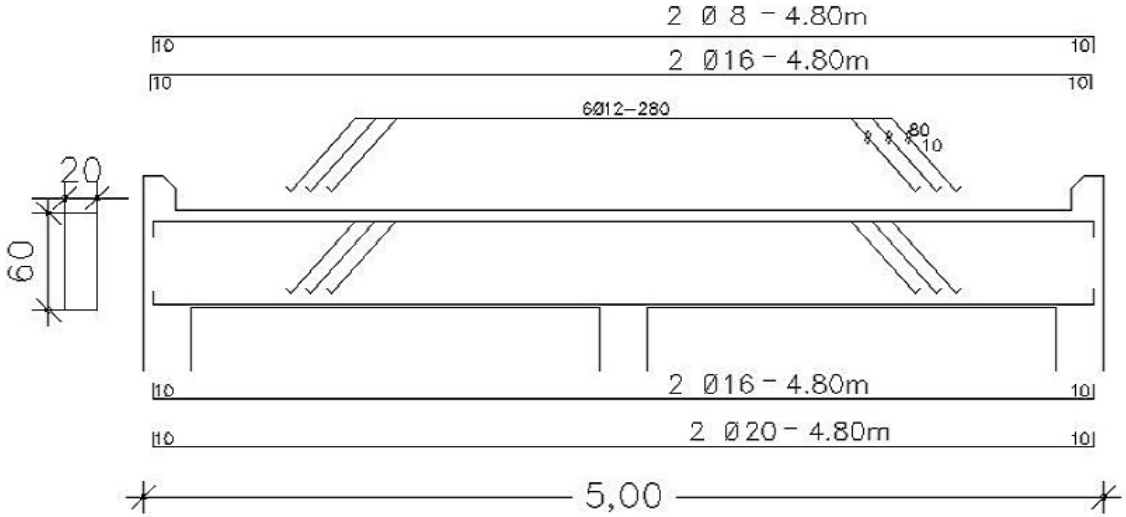

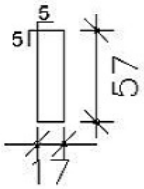

EST. Ø8c/15 – 1.60m

COMISION PRO PUENTE ITAKYRY
Obra: Puente de H°A°
Compañía: Villa Celeste
Distrito: Itakyry
Sup. de la Construcción: 35 m2

CORTE BB ESC. 1/50

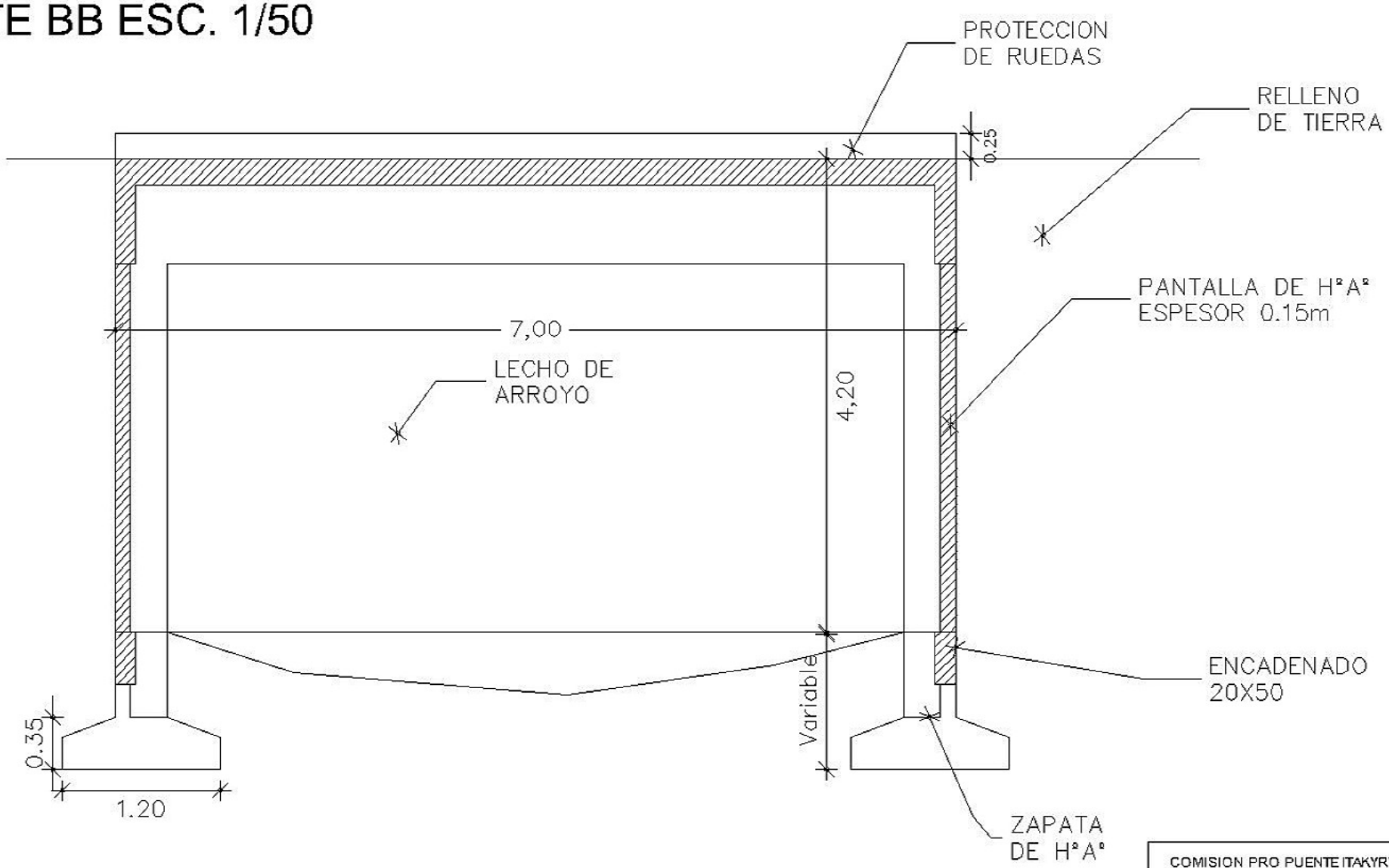

COMISION PRO PUENTE ITAKYRY
Obra: Puente de H°A°
Consistente: V. Cabaña
Distrito: Itakyry
Superficie Construcción: 35 m2

CORTE AA ESC. 1/50

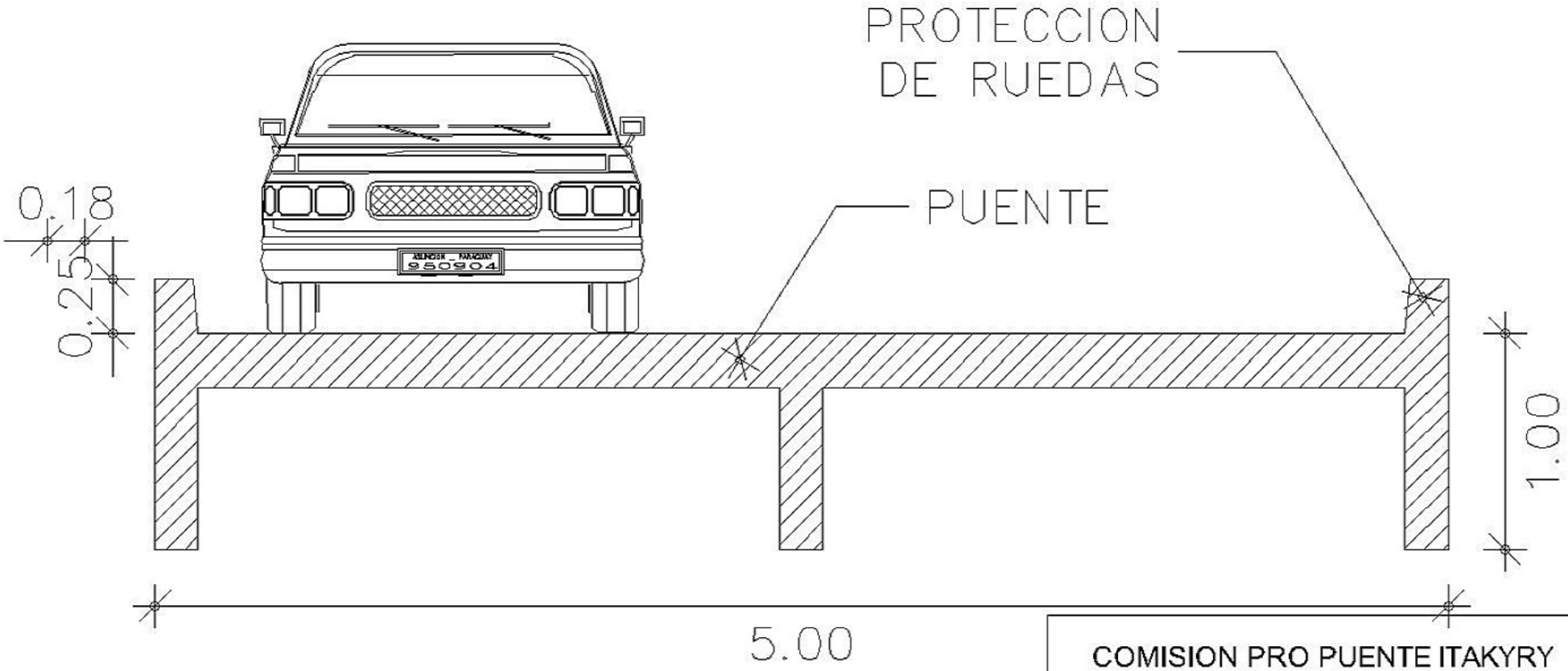

COMISION PRO PUENTE ITAKYRY
Obra: Puente de HºAº
Compañia: Villa Celeste
Distrito: Itakyry
Sup. de la Construcción: 35 m2

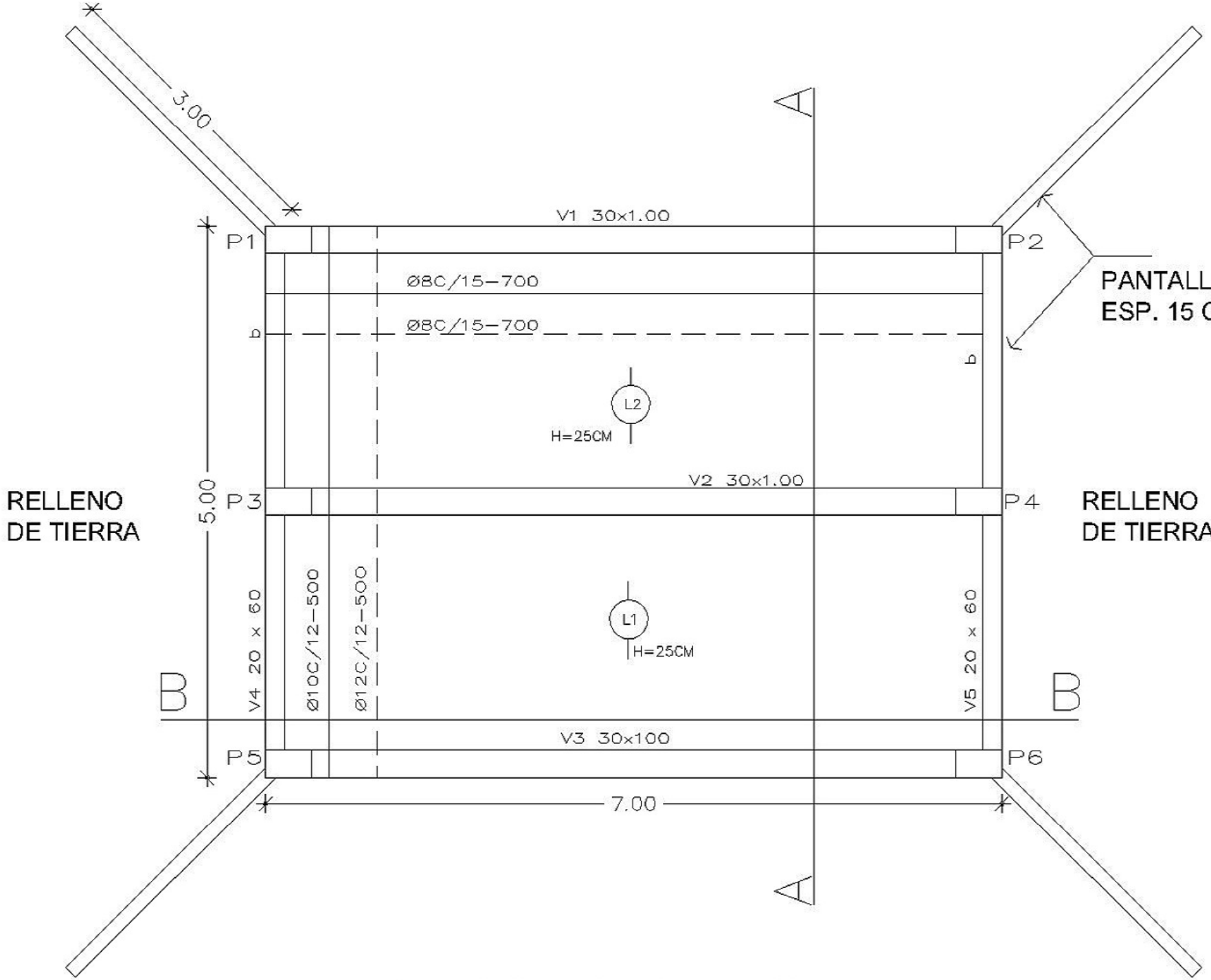

COMISION PRO PUENTE ITAKYRY

PLANTA ENCOF. Y ARMADURA 1/50

PLANTA DE FUNDACION

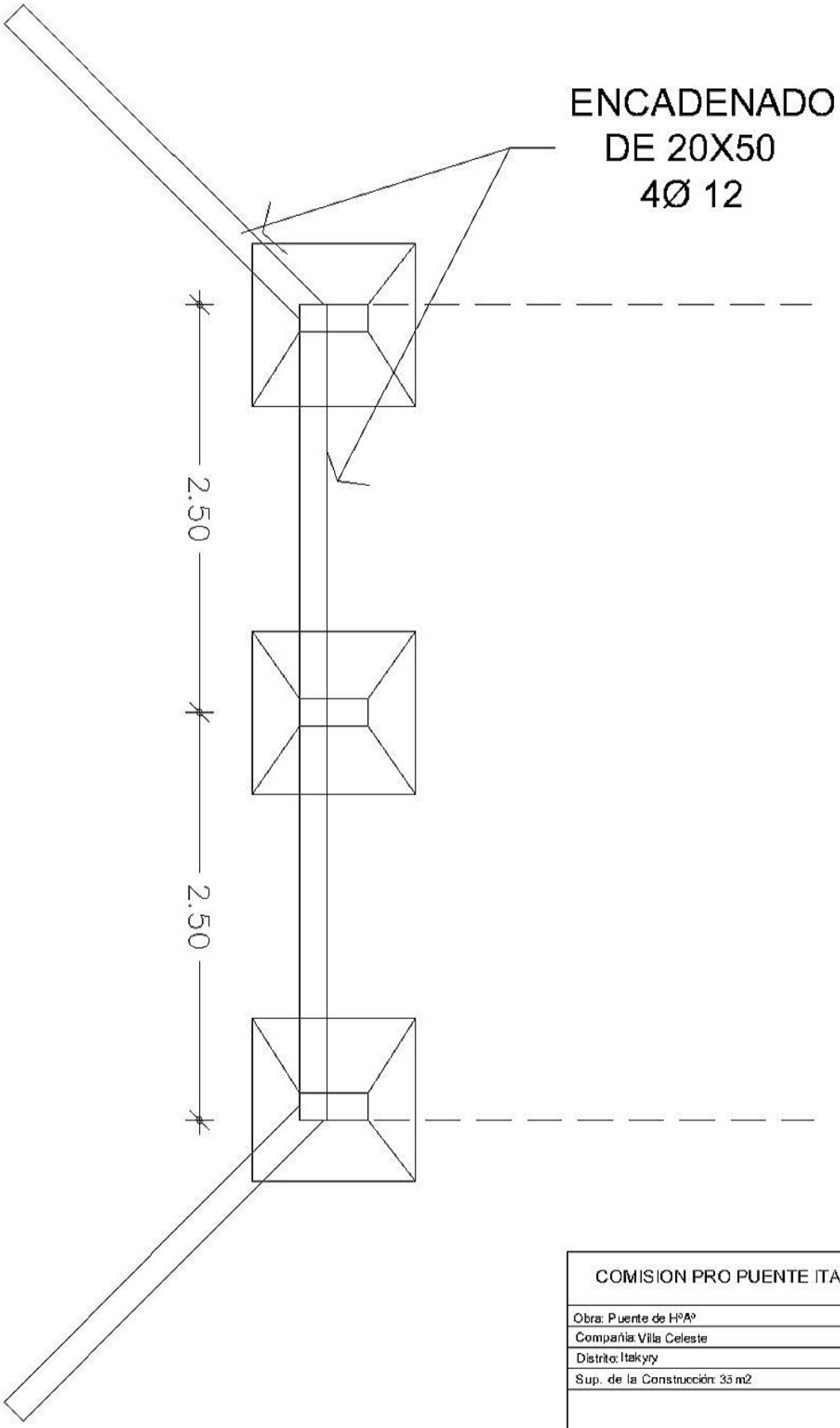

COMISION PRO PUENTE ITAKYRY
Obra: Puente de HºAº
Compañía: Villa Celeste
Distrito: Itakyry
Sup. de la Construcción: 35 m2