Encadenado Superior e Inferior para muro de 0.15

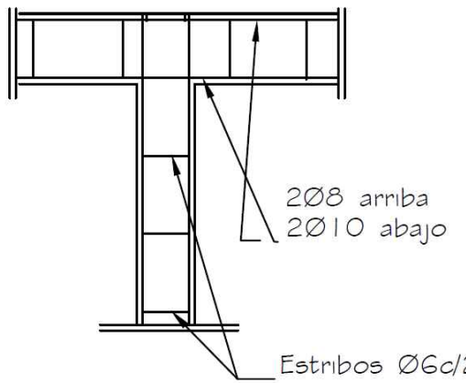

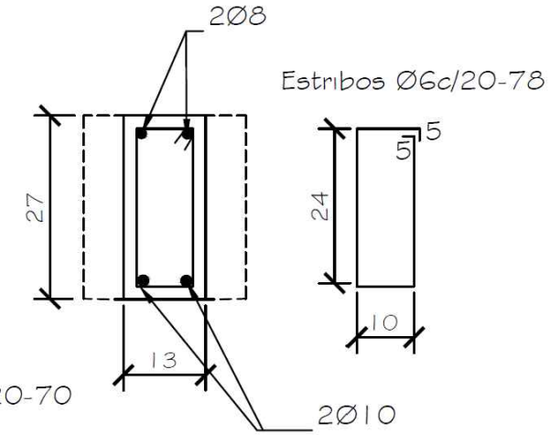

Dado de H°0.20x0.60

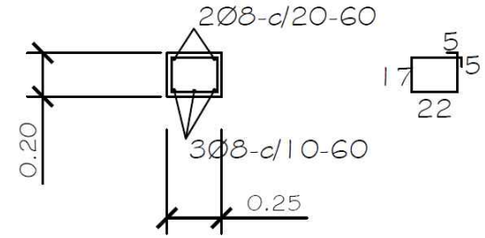

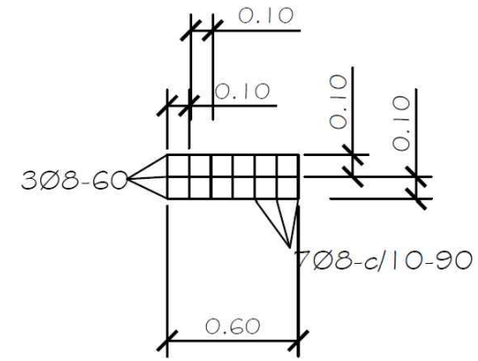

Viga H°A° 0.20x0.45

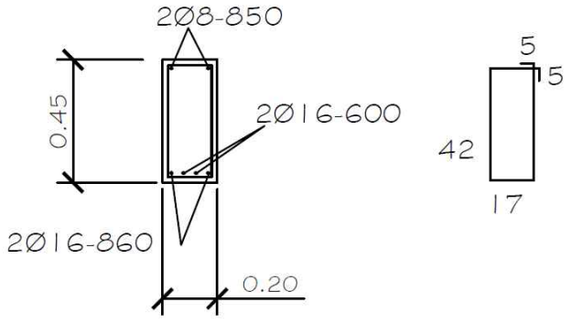

INSTITUCIÓN: Colegio Nacional de Enseñanza Media Diversificada Dr. Eusebio Ayala DIRECTOR: Prof. Carlos Aquino CIUDAD: Eusebio Ayala PROFESIONAL: Arq. Hugo R. Talavera REG. M.O.P.C. Nº: 300	**06**