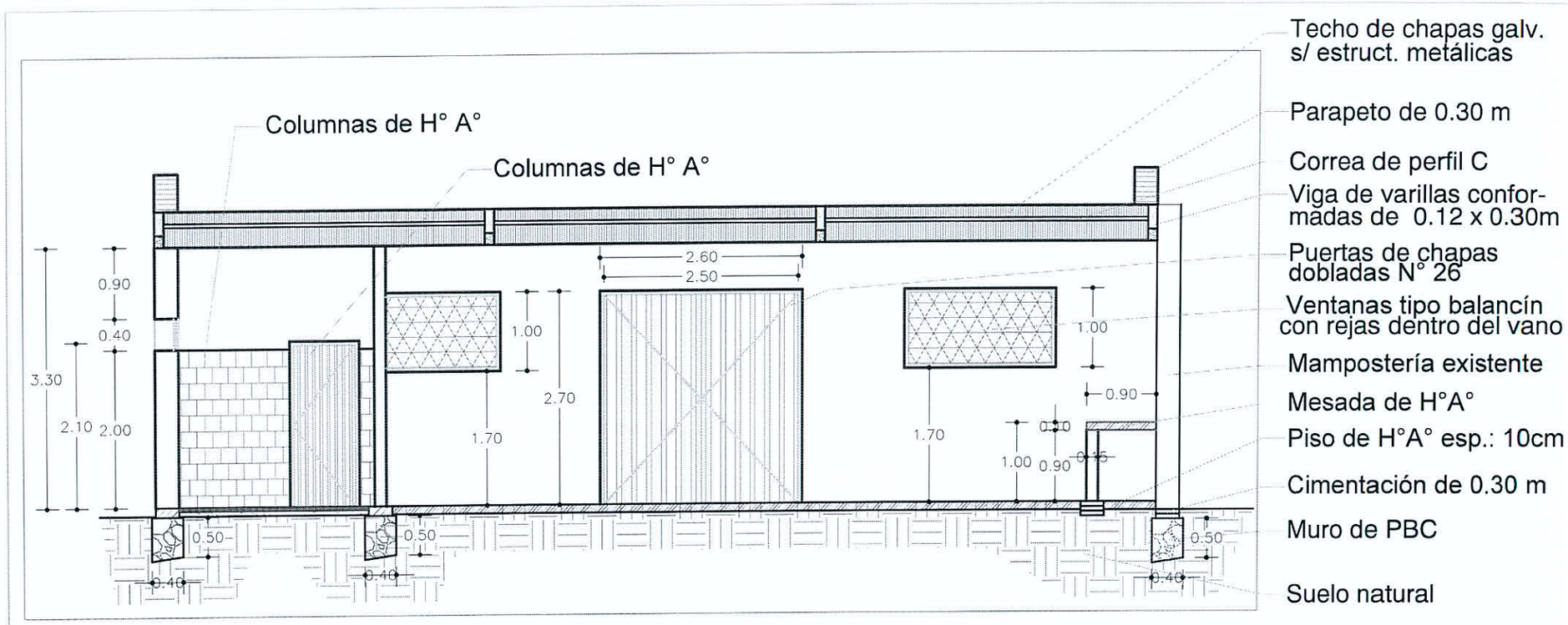

PLANO DE PLANTA DE CORTE B-B

Escala 1 : 75

PROYECTO : CONSTRUCCIÓN DE TINGLADO

9/Nueve/.

11/(once)

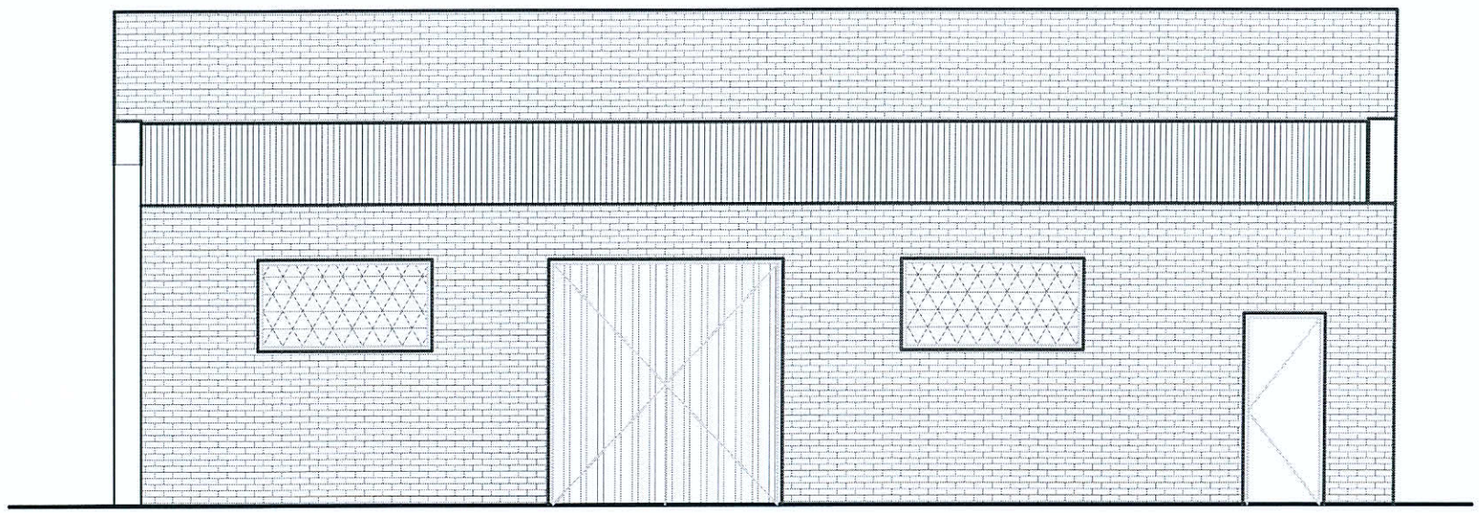

PLANO DE FACHADA FRONTAL

Escala 1 : 75

PROYECTO : CONSTRUCCIÓN DE TINGLADO

2/DOS

4 (cuatro)

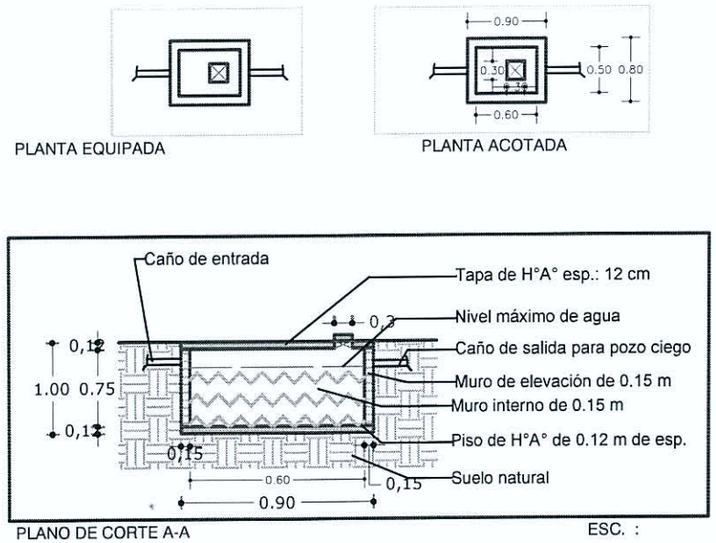

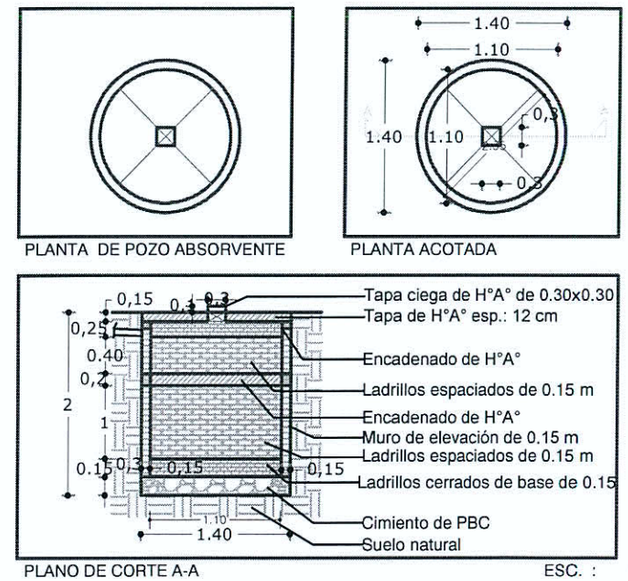

PLANOS DE DETALLES (pozo ciego, cámara séptica)

PROYECTO : CONSTRUCCIÓN DE TINGLADO

W

5 (cinco)

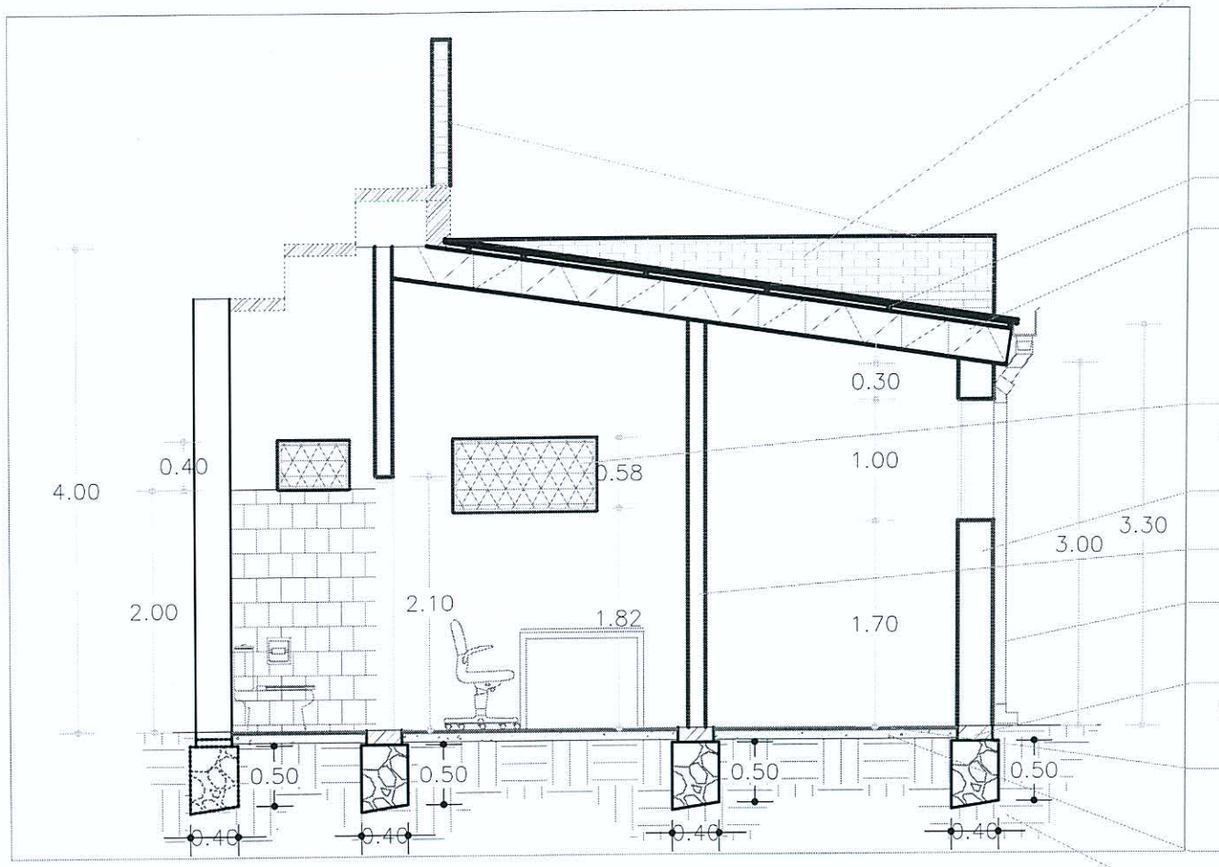

Techo de chapas galv. s/ estruct. metálicas

Parapeto de 0.30 m

Correa de perfil C

Viga de varillas conformadas de 0.12 x 0.30m

Ventanas tipo balancín con rejas dentro del vano

Mampostería de 0.30 m

Mampostería de elevación 0.15

Bajante de canaletas

Encadenado inferior de H°A° de 0.15 m x 0.30 m

Revestido cerámico s/alisada de cemento

Contrapiso de h° de cascote

Suelo natural

PLANO DE PLANTA DE CORTE A-A

Esc.: 1 : 75

PROYECTO : CONSTRUCCIÓN DE TINGLADO

4/cuatro/.

6 (seis)

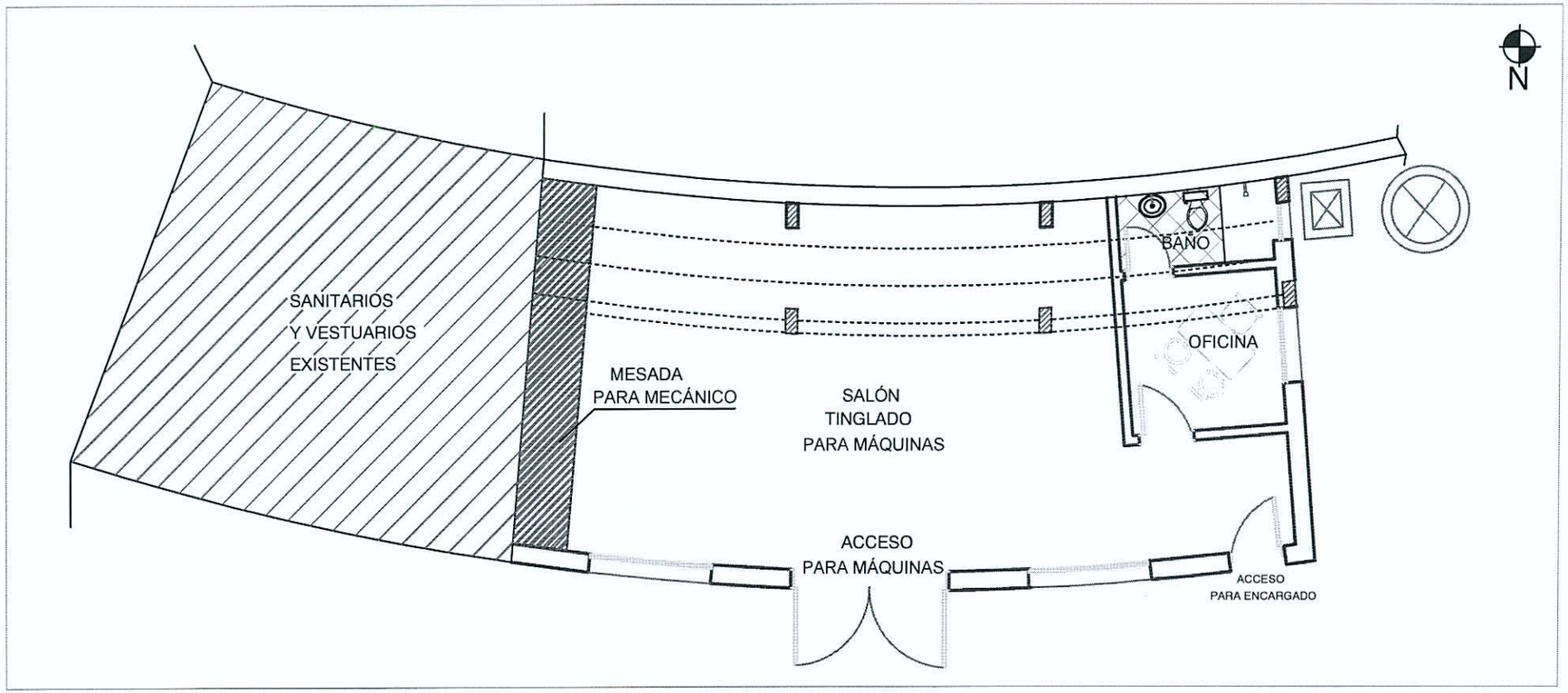

PLANO DE PLANTA EQUIPADA

Escala 1 : 100

PROYECTO : CONSTRUCCIÓN DE TINGLADO

6/SEIS/

8/(ocho)

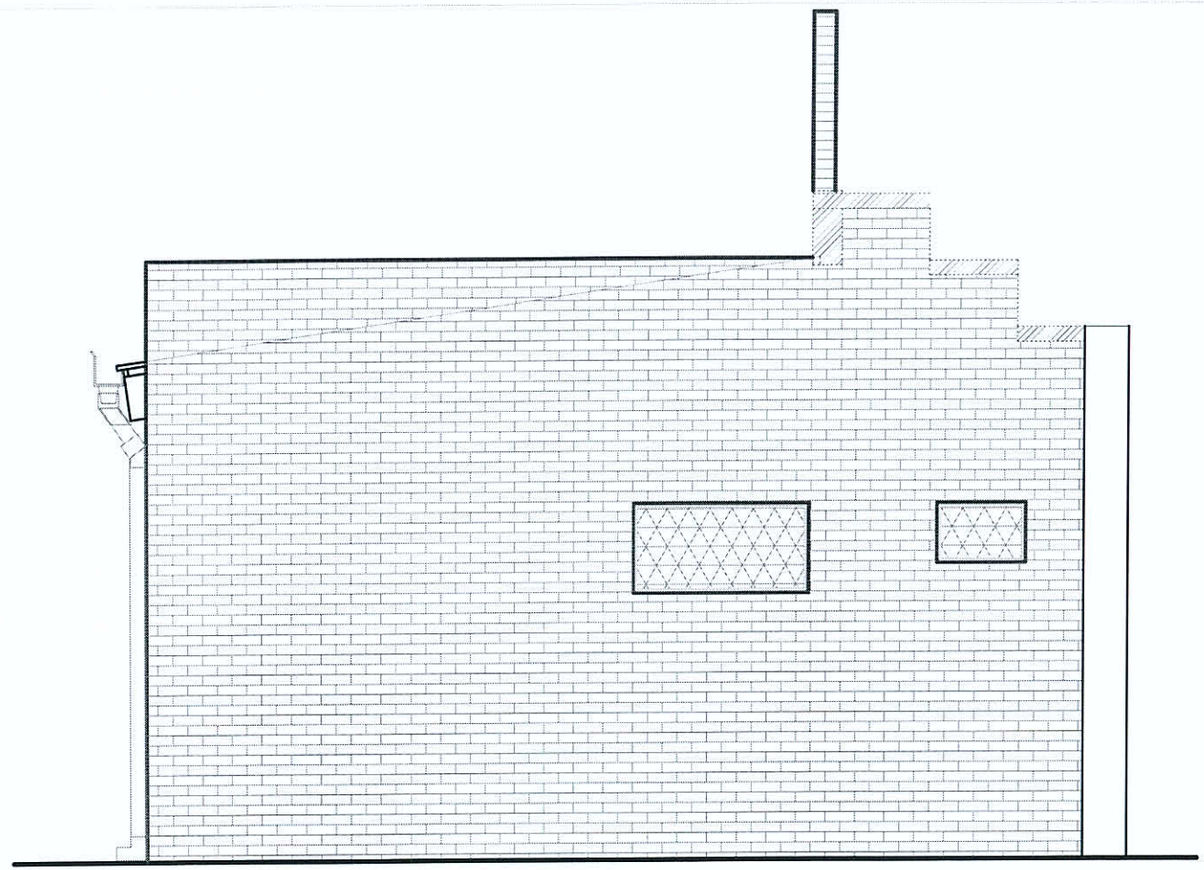

PLANO DE FACHADA OESTE

Esc.: 1 : 50

PROYECTO : CONSTRUCCIÓN DE TINGLADO

9/ (nueve)

9/ PLANO 1

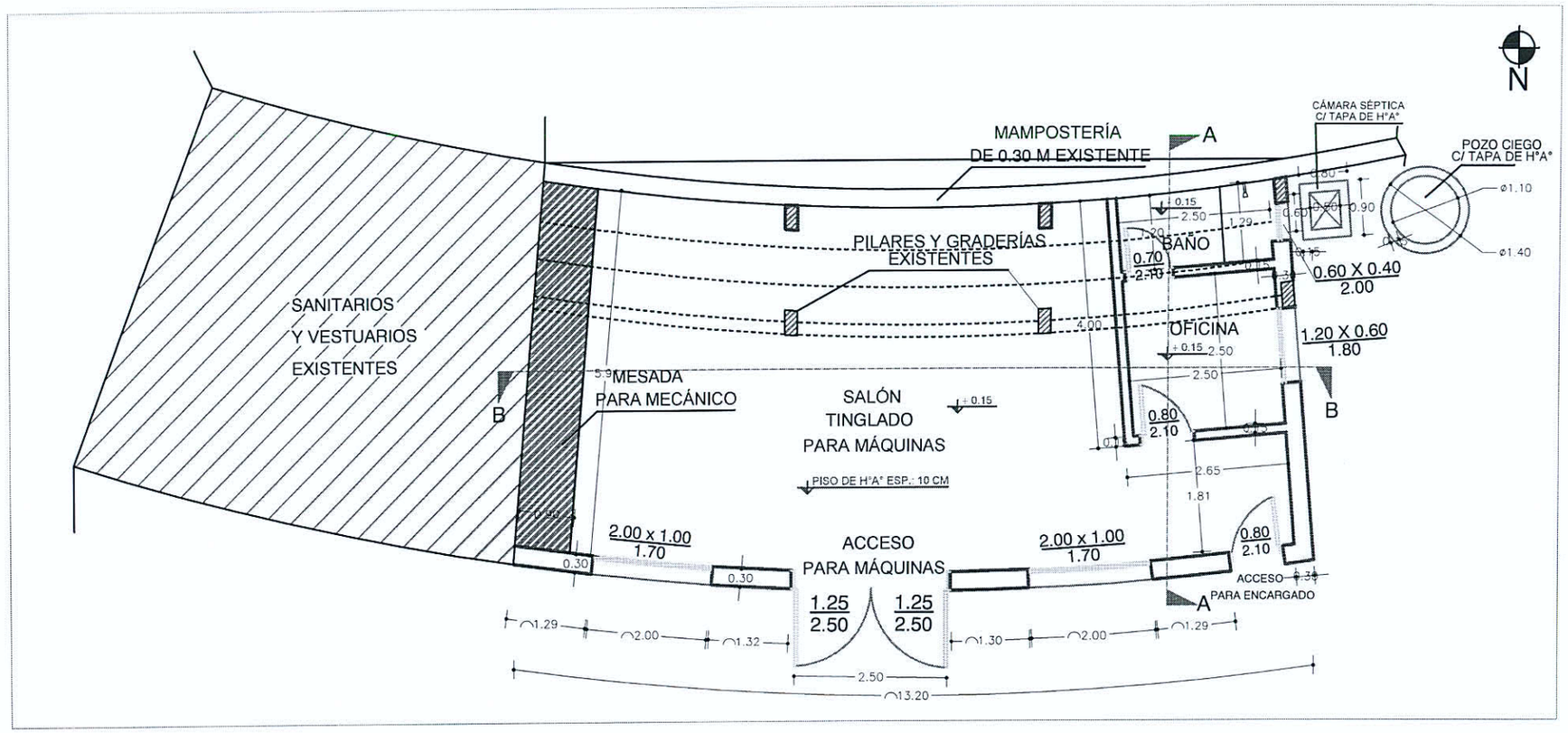

PLANO DE PLANTA ACOTADA

Escala 1 : 100

PROYECTO : CONSTRUCCIÓN DE TINGLADO

8/0000/

10
(diez)

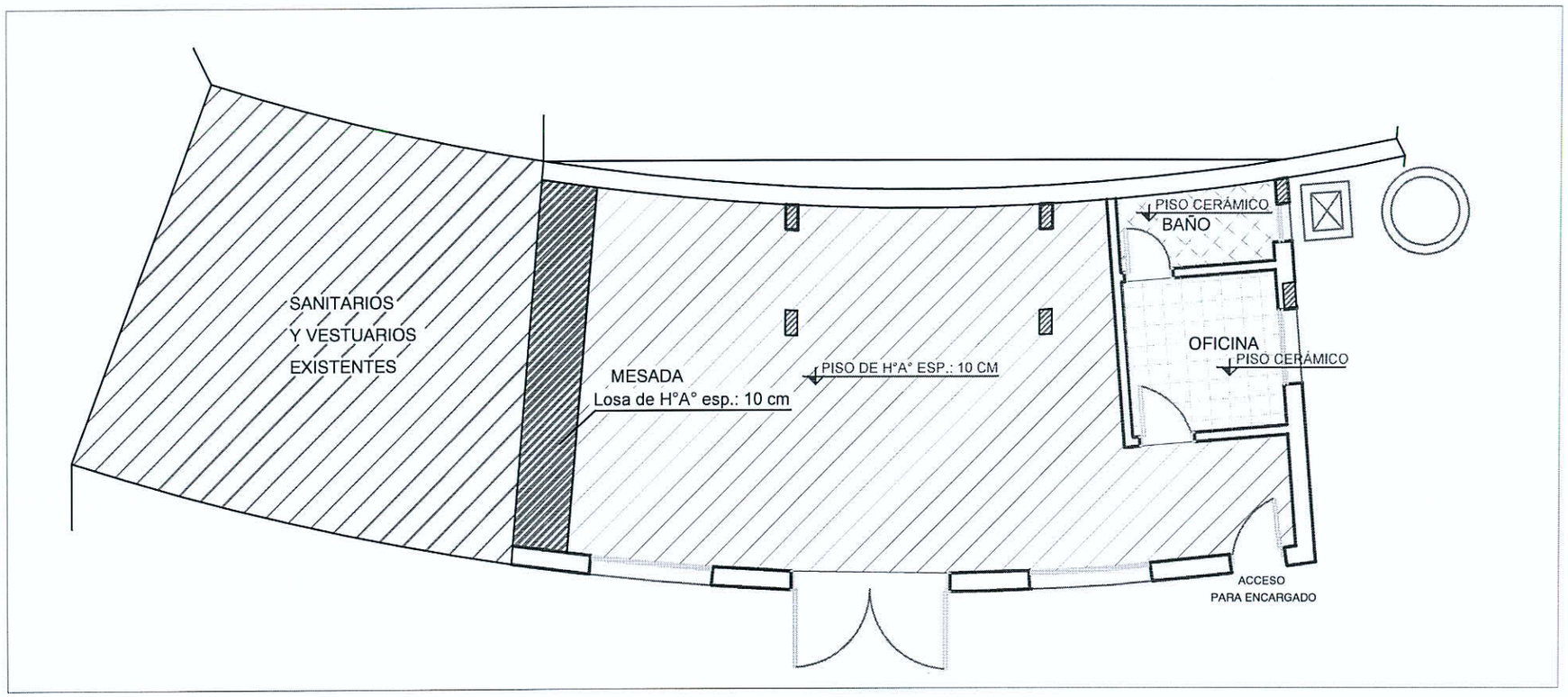

PLANO DE PLANTA DE PISOS

Escala 1 : 100

PROYECTO : CONSTRUCCIÓN DE TINGLADO

5/cinco/.

7/(siete)

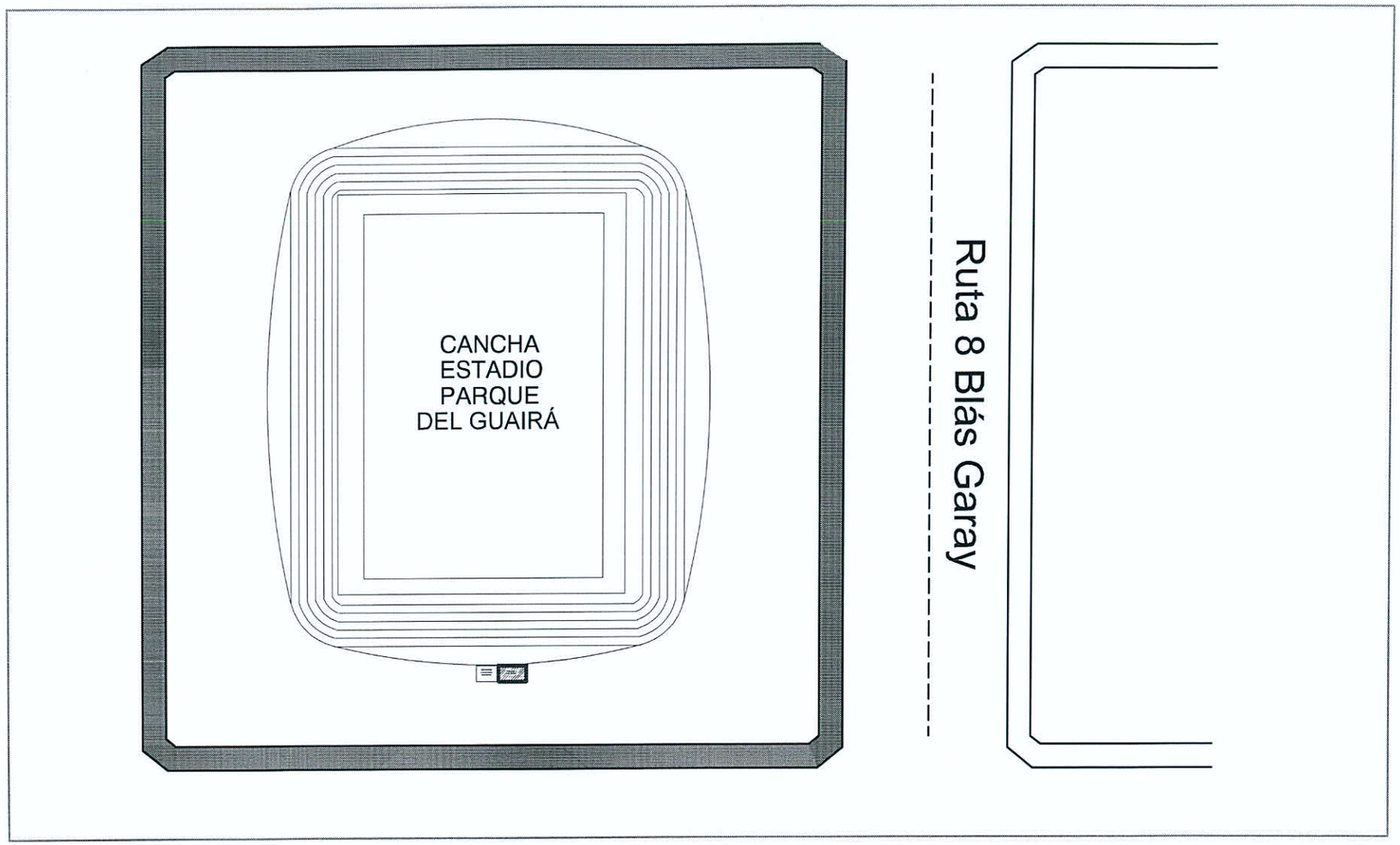

PLANO DE PLANTA DE UBICACIÓN

Escala 1 : 100

PROYECTO : CONSTRUCCIÓN DE TINGLADO

10/Diez/.

12 (doce)