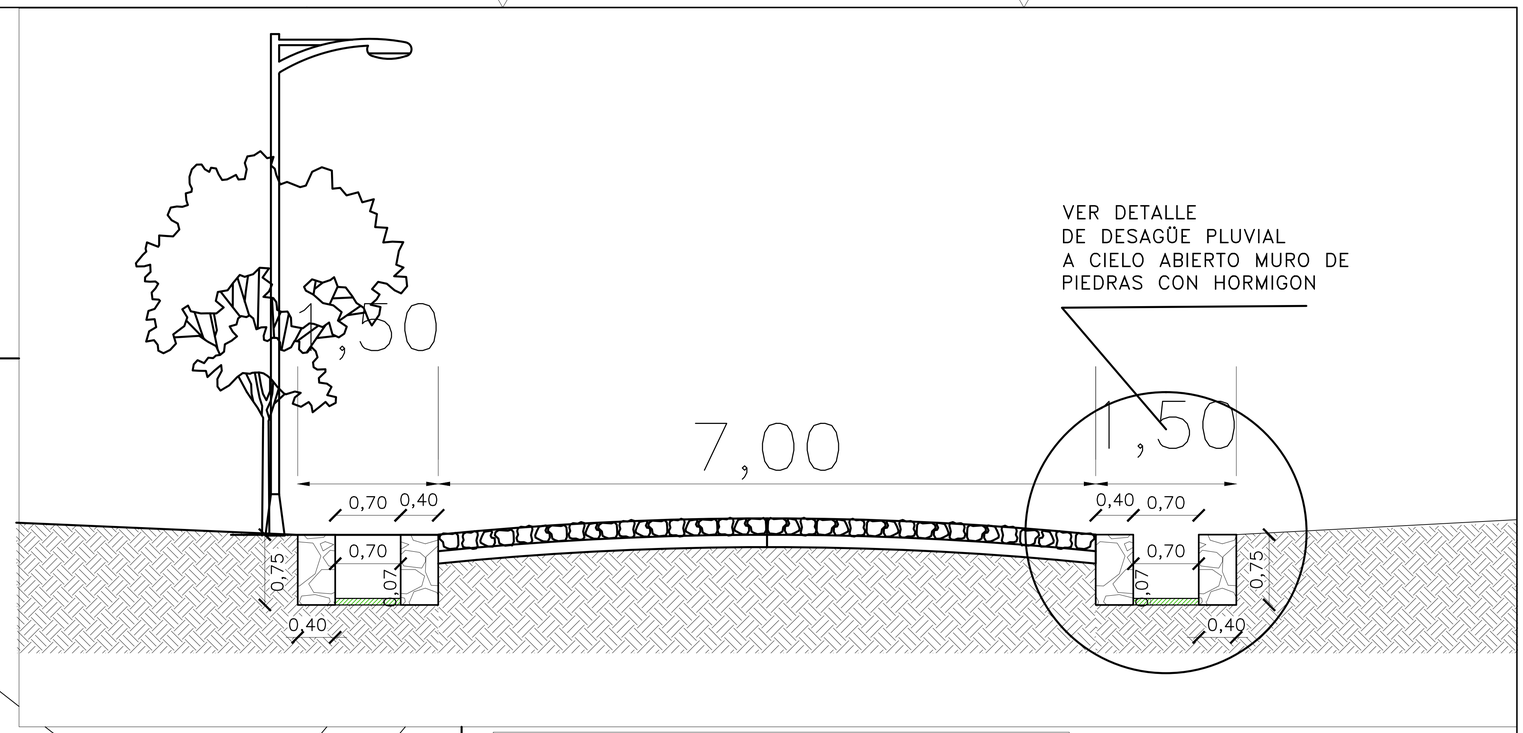

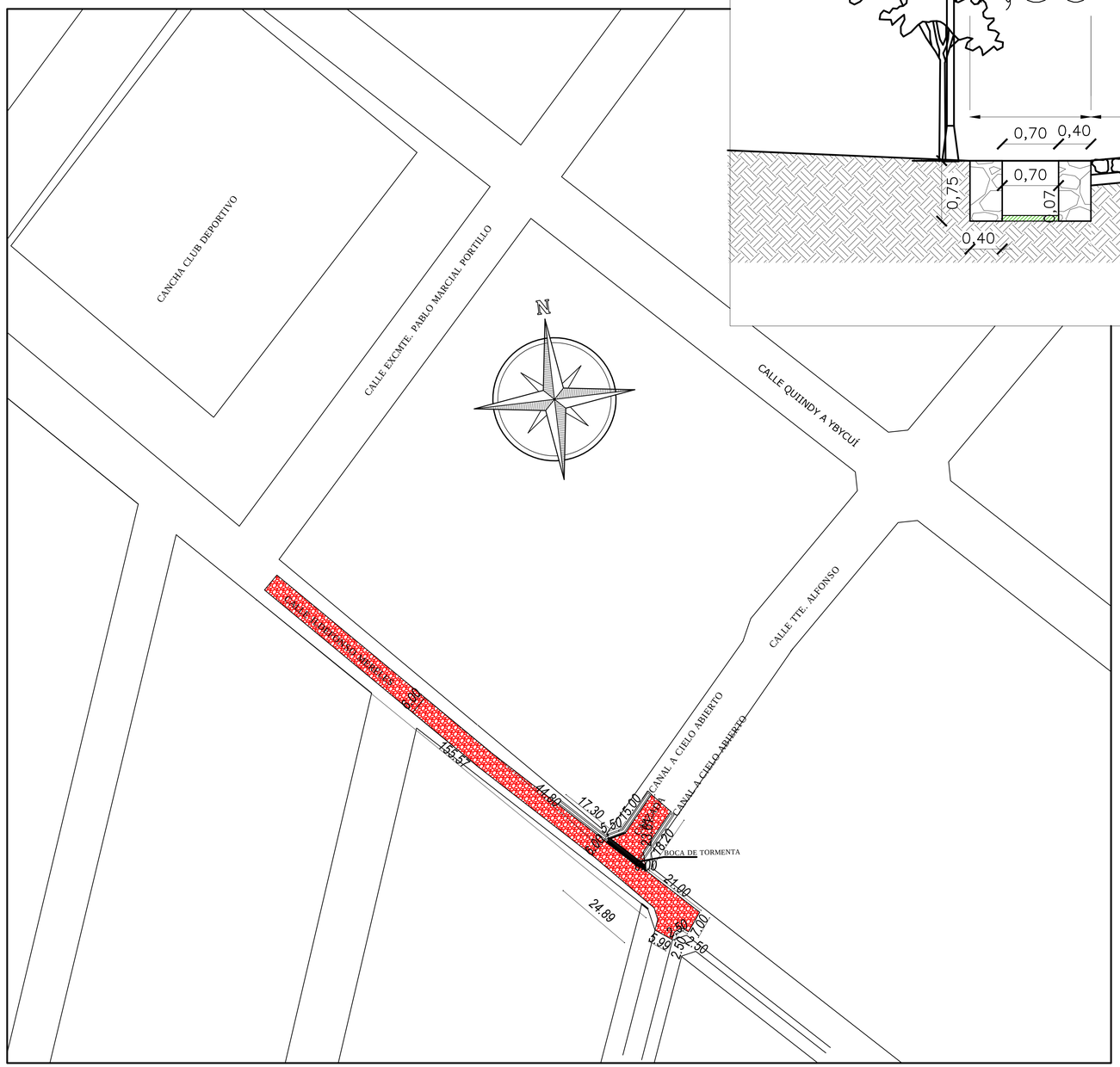

DETALLE DE BOCA DE TORMENTA

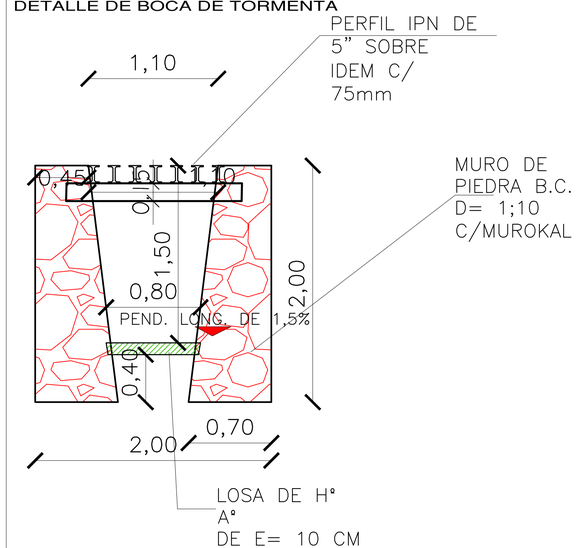

DETALLE DE DESAGÜE PLUVIAL
A CIELO ABIERTO MURO DE
PIEDRAS CON HORMIGON

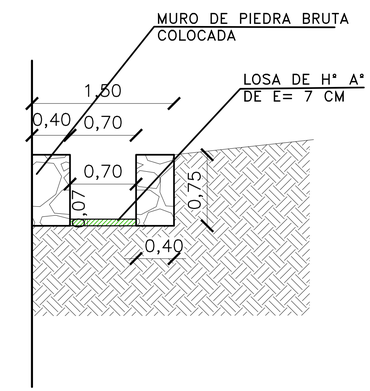

MUNICIPALIDAD DE QUIINDY

OBRA: "CONSTRUCCIÓN DE PAVIMENTO PÉTREO Y CANAL A CIELO ABIERTO CON BOCA DE TORMENTE; DESAGÜE PLUVIAL en las CALLES Tte Alfonso esq Ildefonso Mereles"

PLANO: GENERAL Y DE DETALLES

DEPARTAMENTO: PARAGUARÍ	V°B°	LAMINA Nº:
DISTRITO: QUIINDY	APROBADO:	01
BARRIO: - CENTRO		
PROYECTO: Arq. BERNARDO R. MORAY	ESCALA: INDICADA	FECHA: ENERO: 2.017