Generated by Foxit PDF Creator © Foxit Software
http://www.foxitsoftware.com For evaluation only.

“5” ENTRE CALLE “A” Y CALLE “B”

CONSTRUCCION DE CABECERA DE HORMIGON ARMADO CALLE “5” ENTRE CALLE “A” Y CALLE “B”

UBICACIÓN: ZONA RURAL NORTE **UBICACIÓN 5**

ARQ. GLORIA MARIA BORDON DE CHRIST

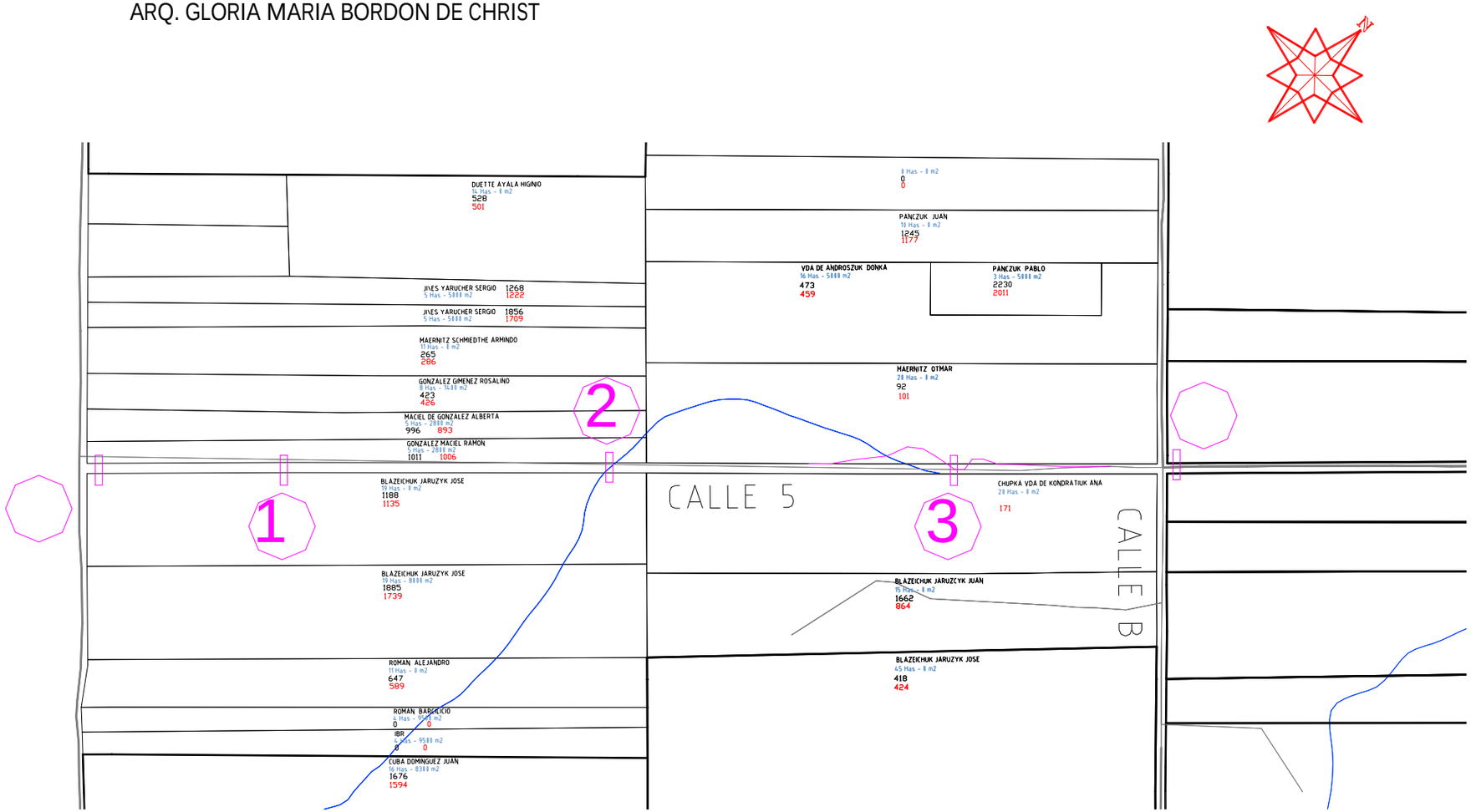

Generated by Foxit PDF Creator © Foxit Software
http://www.foxitsoftware.com For evaluation only.

“5” ENTRE CALLE “A” Y CALLE “B”

CONSTRUCCION DE CABECERA DE HORMIGON ARMADO CALLE “5” ENTRE CALLE “A” Y CALLE “B”

UBICACIÓN: ZONA RURAL NORTE **UBICACIÓN 5**

ARQ. GLORIA MARIA BORDON DE CHRIST

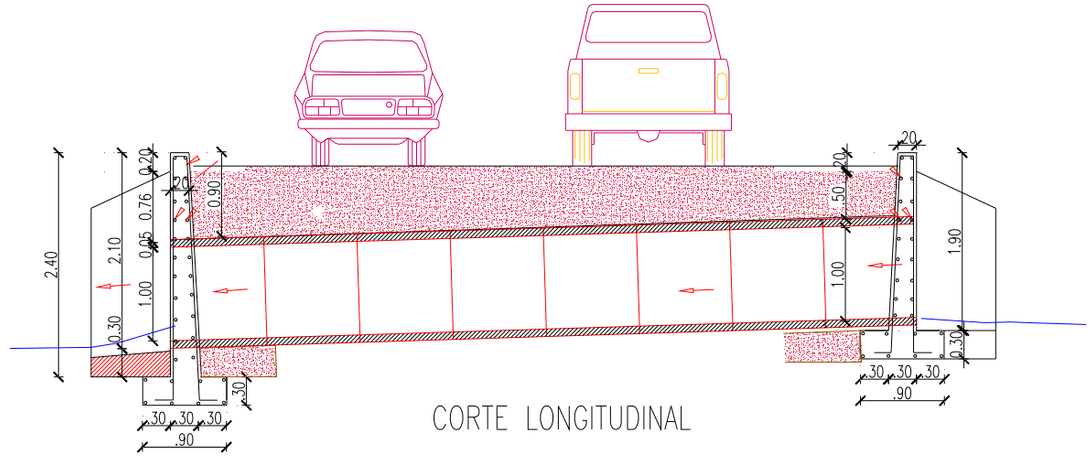

CORTE LONGITUDINAL

PLANTA ACOTADA

CABECERA DE H°A°

ENTUBAMIENTO A REALIZAR (8 TUBOS de 1 m), SE REQUIERE ALZAR 0.50M EL TERRAPLEN

Generated by Foxit PDF Creator © Foxit Software
http://www.foxitsoftware.com For evaluation only.

“5” ENTRE CALLE “A” Y CALLE “B”
CONSTRUCCION DE CABECERA DE HORMIGON ARMADO CALLE “5” ENTRE CALLE “A” Y CALLE “B”
UBICACIÓN: ZONA RURAL NORTE **UBICACIÓN 5**
ARQ. GLORIA MARIA BORDON DE CHRIST

CABECERA DE H°A°

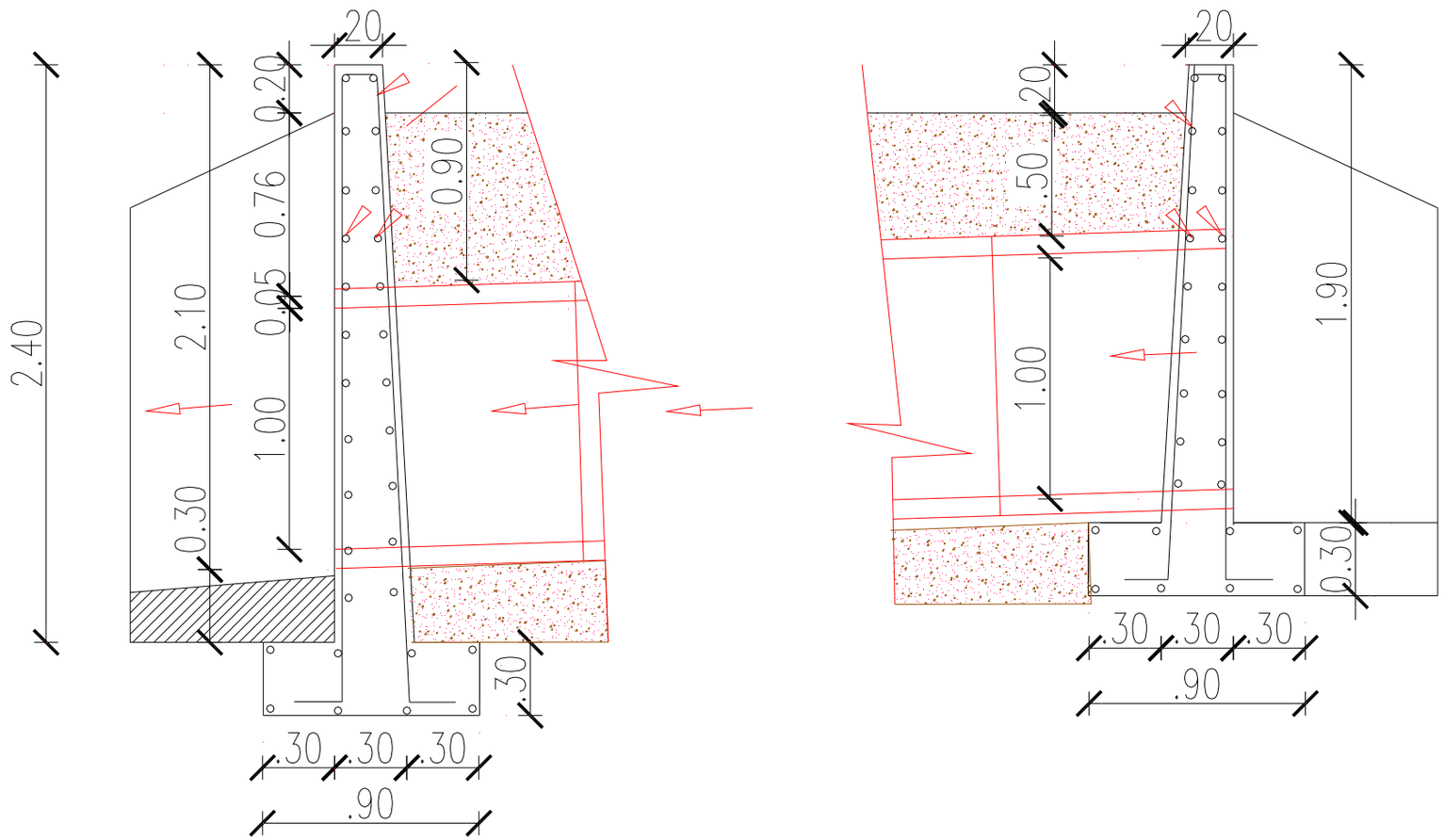

Generated by Foxit PDF Creator © Foxit Software
http://www.foxitsoftware.com For evaluation only.

“5” ENTRE CALLE “A” Y CALLE “B”
CONSTRUCCION DE CABECERA DE HORMIGON ARMADO CALLE “5” ENTRE CALLE “A” Y CALLE “B”
UBICACIÓN: ZONA RURAL NORTE **UBICACIÓN 5**
ARQ. GLORIA MARIA BORDON DE CHRIST

CABECERA DE HºAº
DE ENTRADA

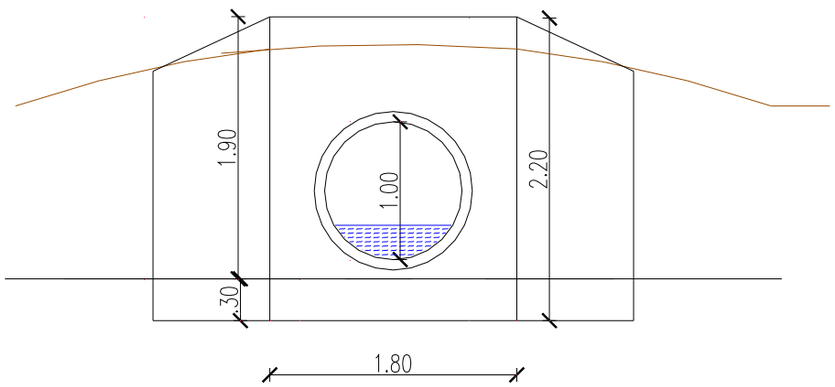

PROYECCION VERTICAL
MURO DE ACCESO DEL AGUA

CABECERA DE HºAº
DE SALIDA

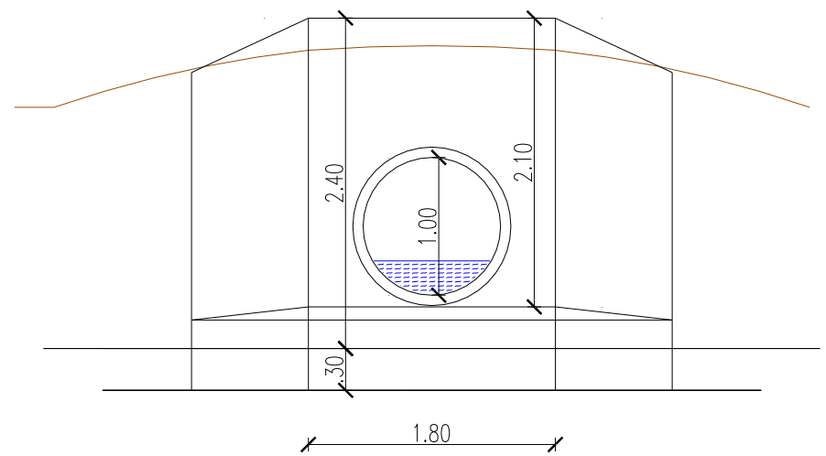

PROYECCION VERTICAL
MURO DE SALIDA DEL AGUA
CON EXCURRIDOR DE Hº

Generated by Foxit PDF Creator © Foxit Software
http://www.foxitsoftware.com For evaluation only.

MUNICIPALIDAD DE CAPITAN MIRANDA
PROYECTO : CONSTRUCCION DE CABECERA DE HORMIGON ARMADO CALLE "5" ENTRE CALLE "A" Y CALLE "B"
UBICACIÓN: ZONA RURAL NORTE **UBICACIÓN 1**
ARQ. GLORIA MARIA BORDON DE CHRIST

Generated by Foxit PDF Creator © Foxit Software
http://www.foxitsoftware.com For evaluation only.

MUNICIPALIDAD DE CAPITAN MIRANDA
PROYECTO : CONSTRUCCION DE CABECERA DE HORMIGON ARMADO CALLE "5" ENTRE CALLE "A" Y CALLE "B"
UBICACIÓN: ZONA RURAL NORTE **UBICACIÓN 2**
ARQ. GLORIA MARIA BORDON DE CHRIST

Generated by Foxit PDF Creator © Foxit Software
http://www.foxitsoftware.com For evaluation only.

MUNICIPALIDAD DE CAPITAN MIRANDA
PROYECTO : CONSTRUCCION DE CABECERA DE HORMIGON ARMADO CALLE "5" ENTRE CALLE "A" Y CALLE "B"
UBICACIÓN: ZONA RURAL NORTE **UBICACIÓN 3**
ARQ. GLORIA MARIA BORDON DE CHRIST

Generated by Foxit PDF Creator © Foxit Software
http://www.foxitsoftware.com For evaluation only.

MUNICIPALIDAD DE CAPITAN MIRANDA
PROYECTO : CONSTRUCCION DE CABECERA DE HORMIGON ARMADO CALLE "5" ENTRE CALLE "A" Y CALLE "B"
UBICACIÓN: ZONA RURAL NORTE **UBICACIÓN 4**
ARQ. GLORIA MARIA BORDON DE CHRIST

Generated by Foxit PDF Creator © Foxit Software
http://www.foxitsoftware.com For evaluation only.

“5” ENTRE CALLE “A” Y CALLE “B” Fecha : 08 06 2012

CONSTRUCCION DE CABECERA DE HORMIGON ARMADO CALLE “5” ENTRE CALLE “A” Y CALLE “B”

UBICACIÓN: ZONA RURAL NORTE **UBICACIÓN 5**

ARQ. GLORIA MARIA BORDON DE CHRIST

Generated by Foxit PDF Creator © Foxit Software
http://www.foxitsoftware.com For evaluation only.

“5” ENTRE CALLE “A” Y CALLE “B”

CONSTRUCCION DE CABECERA DE HORMIGON ARMADO CALLE “5” ENTRE CALLE “A” Y CALLE “B”

UBICACIÓN: ZONA RURAL NORTE **UBICACIÓN 5**

ARQ. GLORIA MARIA BORDON DE CHRIST

UBICACIÓN DE ALCANTARILLAS Y CABECERAS

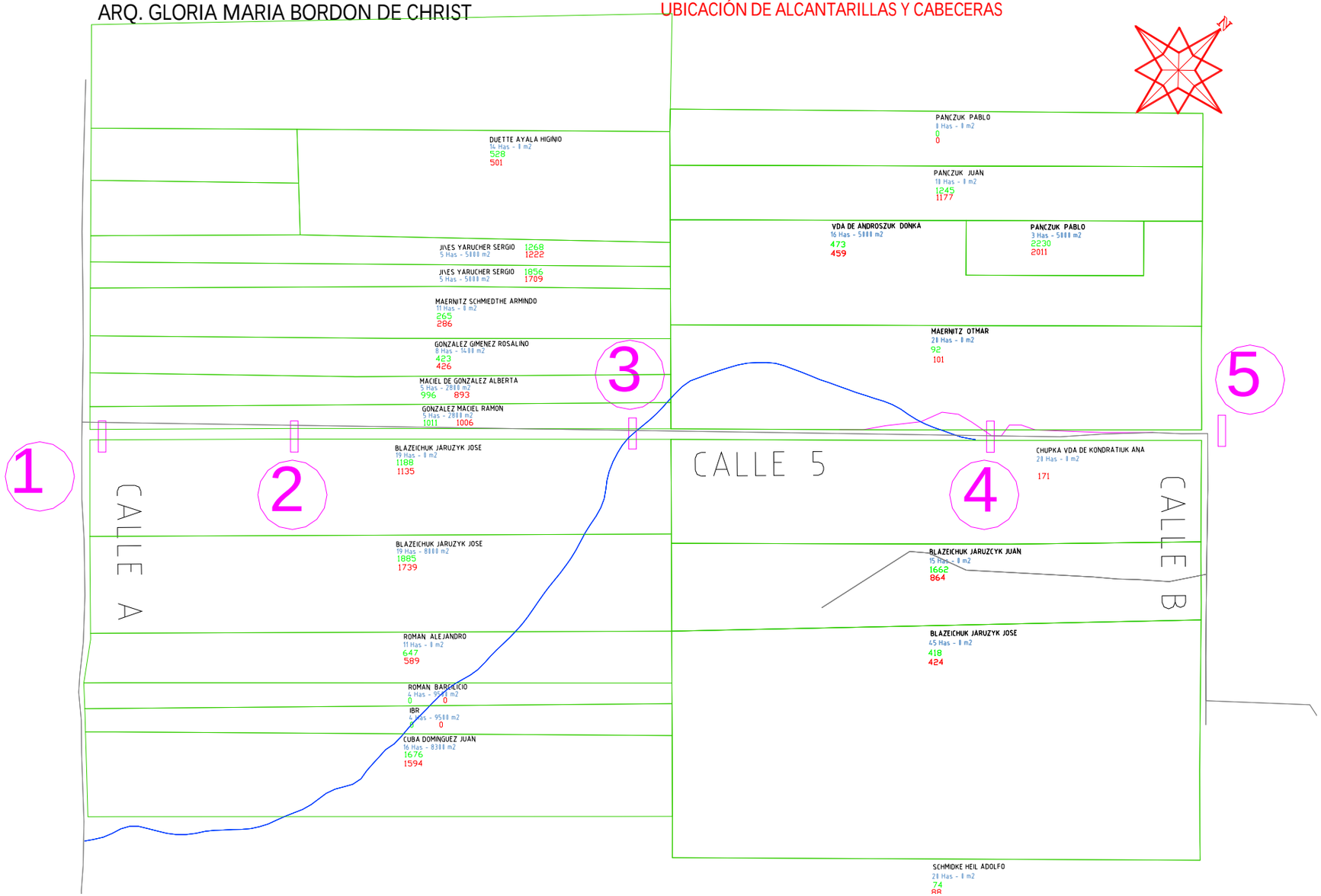

Generated by Foxit PDF Creator © Foxit Software
http://www.foxitsoftware.com For evaluation only.

“5” ENTRE CALLE “A” Y CALLE “B”

CONSTRUCCION DE CABECERA DE HORMIGON ARMADO CALLE “5” ENTRE CALLE “A” Y CALLE “B”

UBICACIÓN: ZONA RURAL NORTE **UBICACIÓN 5**
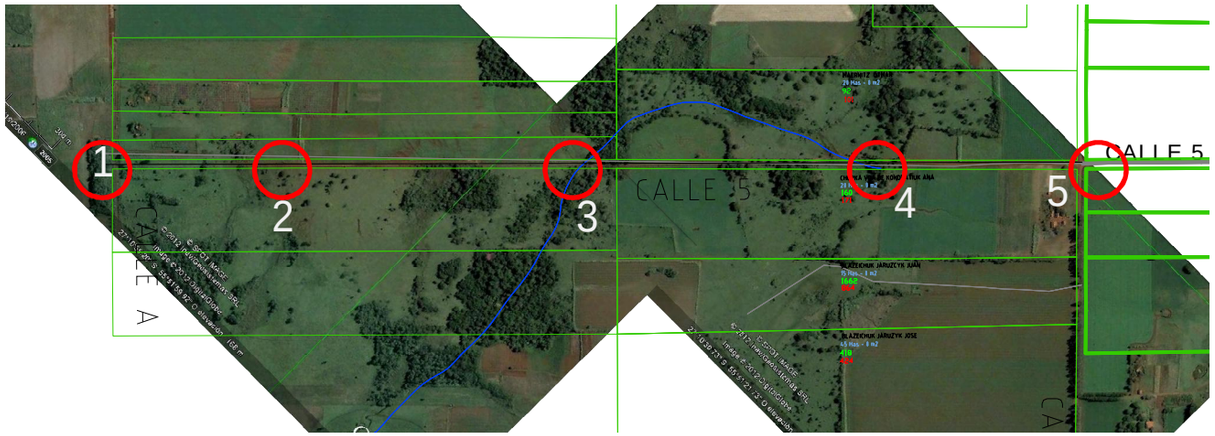
ARQ. GLORIA MARIA BORDON DE CHRIST