Encadenado Superior e Inferior para muro de 0.15

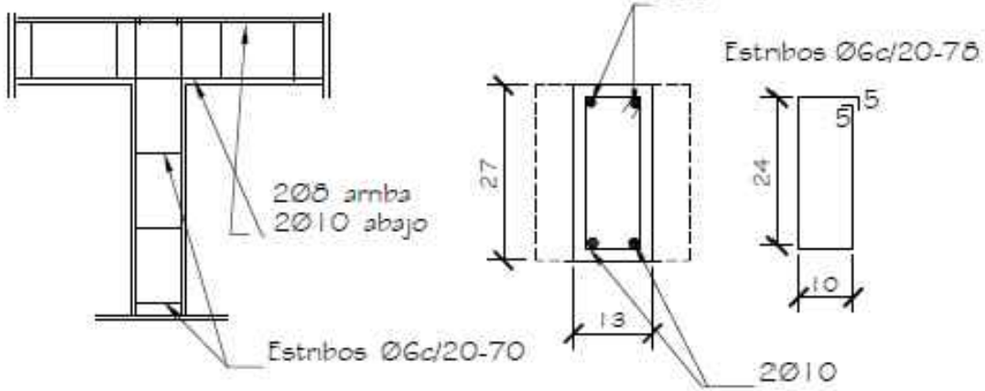

Dado de H°0.20x0.60

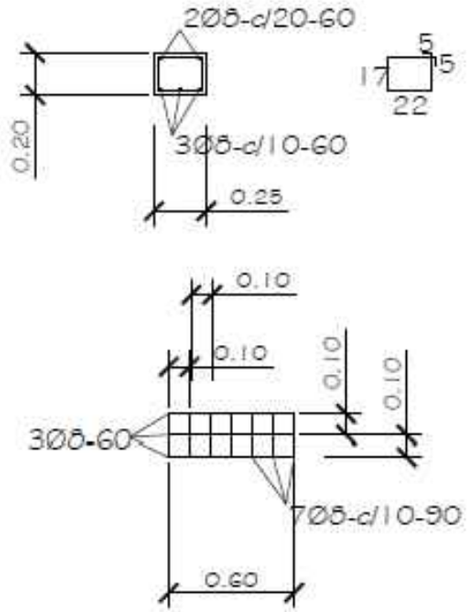

Viga H°A° 0.20x0.45

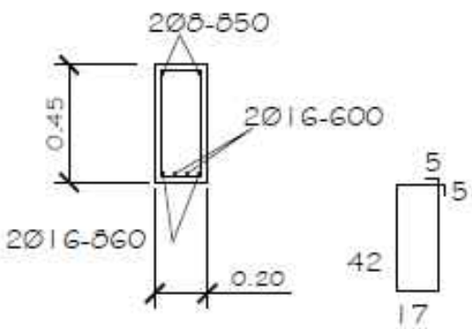

Viga de H°A° 0.20x0.45

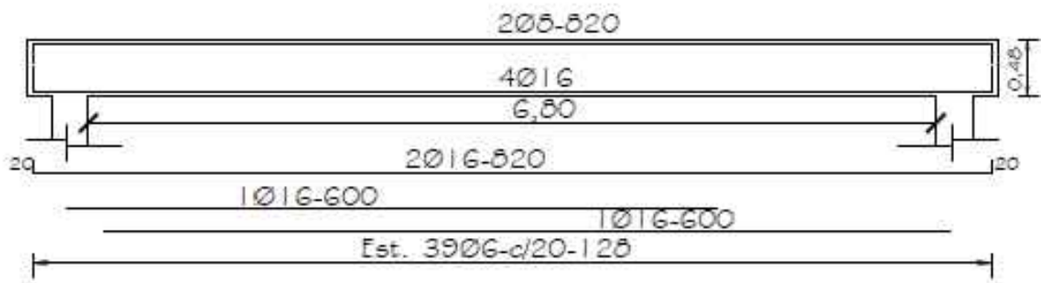

MUNICIPALIDAD DE EUSEBIO AYALA **11**

OBRA: Construcción de dos aulas con galería

INSTITUCIÓN: Escuela Básica Nº 7523 Cristo Redentor del Asentamiento Cristo Redentor

DIRECTOR: Prof. Julio Castillo

Distrito: Eusebio Ayala COMPAÑÍA: Cristo Redentor

Director de Obras Públicas: Juan José García G.:_____