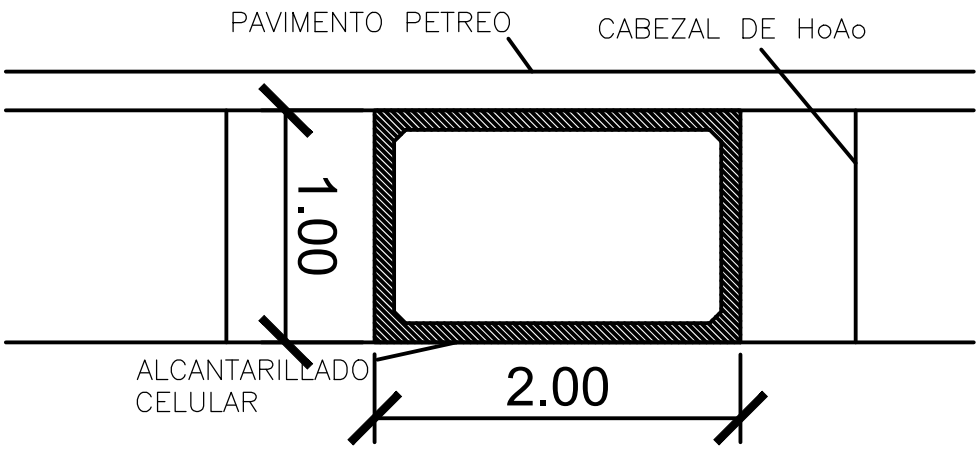

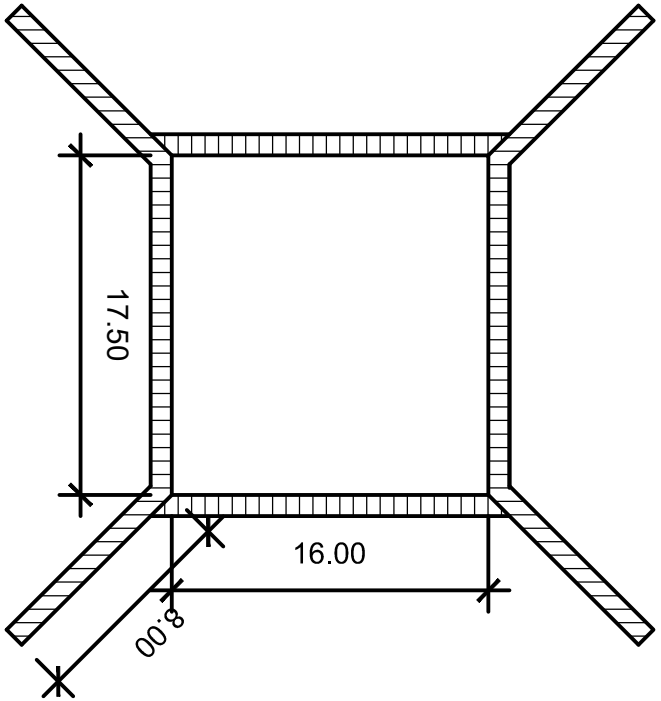

MUNICIPALIDAD DE SALTO DEL GUAIRA DEPARTAMENTO DE CANINDEYÚ - PY		PROYECTO DESAGUE PLUVIAL	PROFISIONAL: Arq. Porfiria A. F. Benitez REG.PROF.No. 1657	FECHA: dezembro DEL 2017	Lamina No. 1