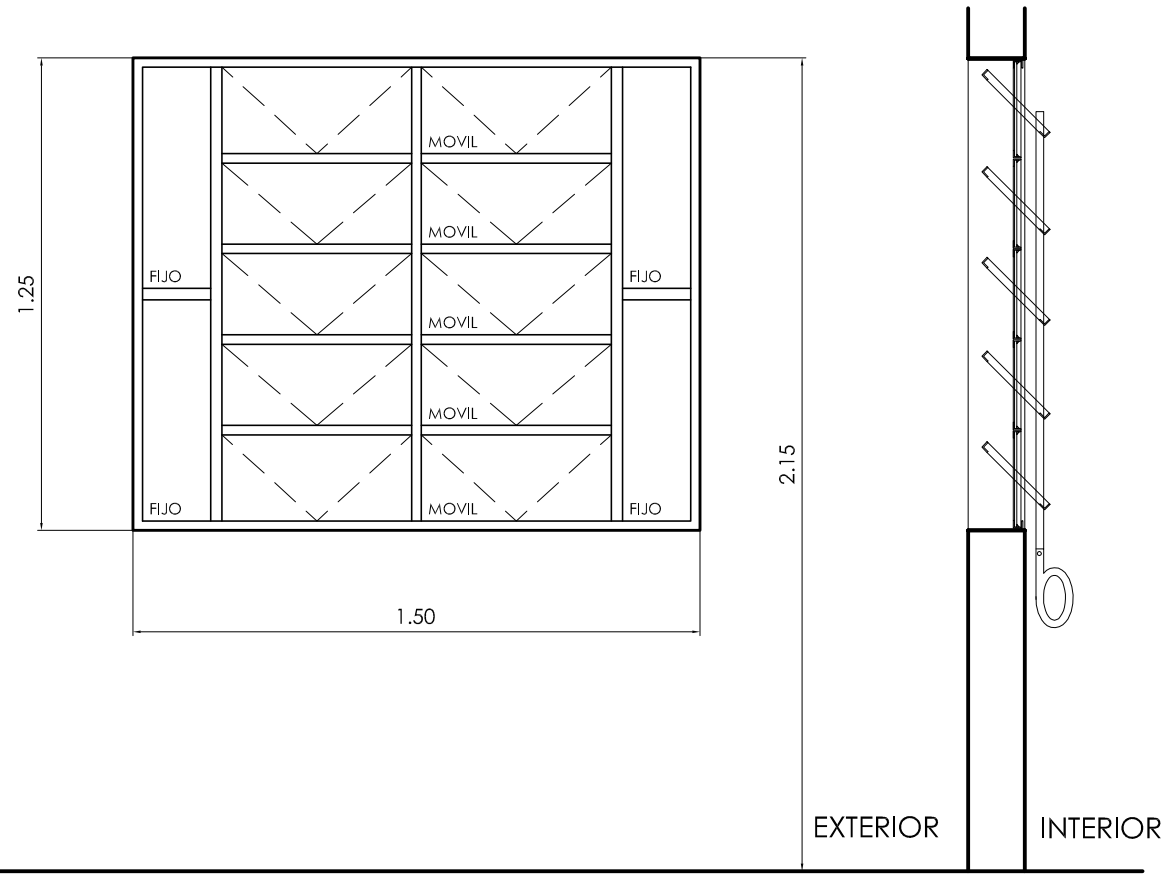

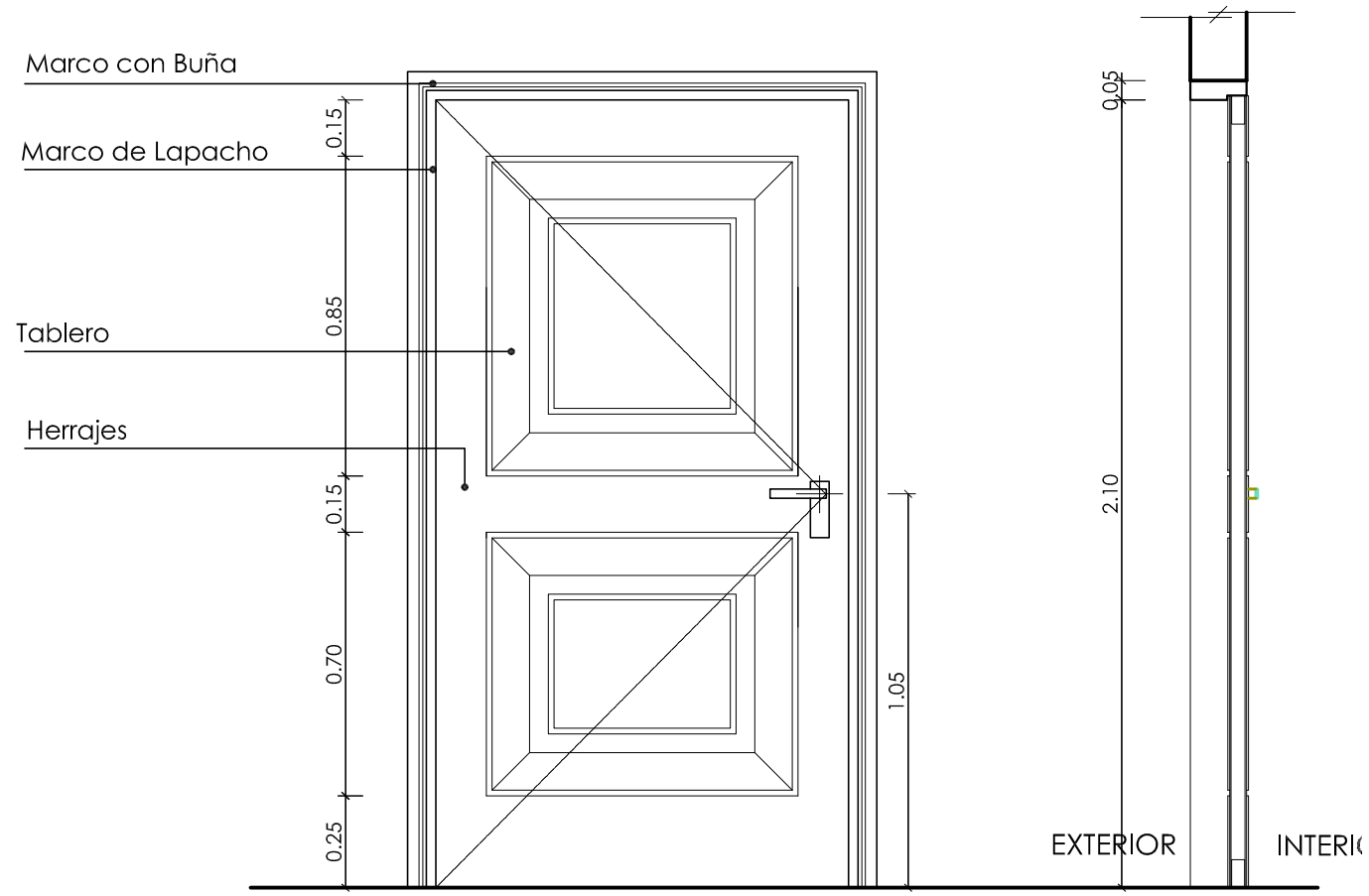

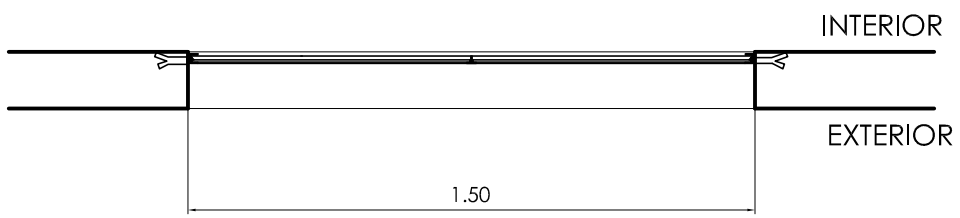

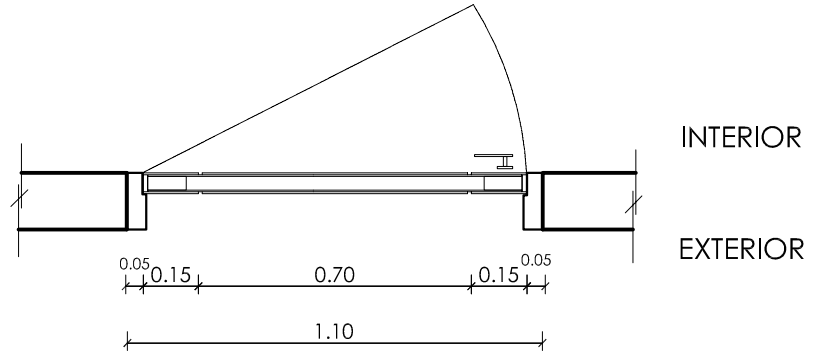

VENTANA TIPO BALANCIN

UBICACION:	FACHADAS
TIPO:	Tipo balancin de angulos, tipo rebatible.
MARCO:	Marcos de angulos 3/4", ventana de angulos 5/8"
TERMINACION:	2 Capas de Antioxidante - Pintura al Aceite

PUERTA TABLERO

UBICACION	ACCESO A AULA
TIPO	REBATIBLE
HOJA	TABLERO
MARCO	REBAJE SIMPLE, MADERA YBYRAPYTA Y/O LAPACHO
TERMINACION	SINTÉTICO

DETALLE DE ABERTURAS METALICAS Y DE MADERA

Esc: 1:20

Mara L. González Cabrera
Reg. M.O.P.C Nº 2049

MUNICIPALIDAD DE AYOLAS

"CONSTRUCCION DE 4 AULAS CON GALERIA"
Escuela Nª 2999 "Virgen Las Mercedes" del Bo. "Las Mercedes"

LAMINA: 9