INSTALACION ELECTRICA
UBICACION DE ARTEFACTOS Y ELECTRODUCTOS

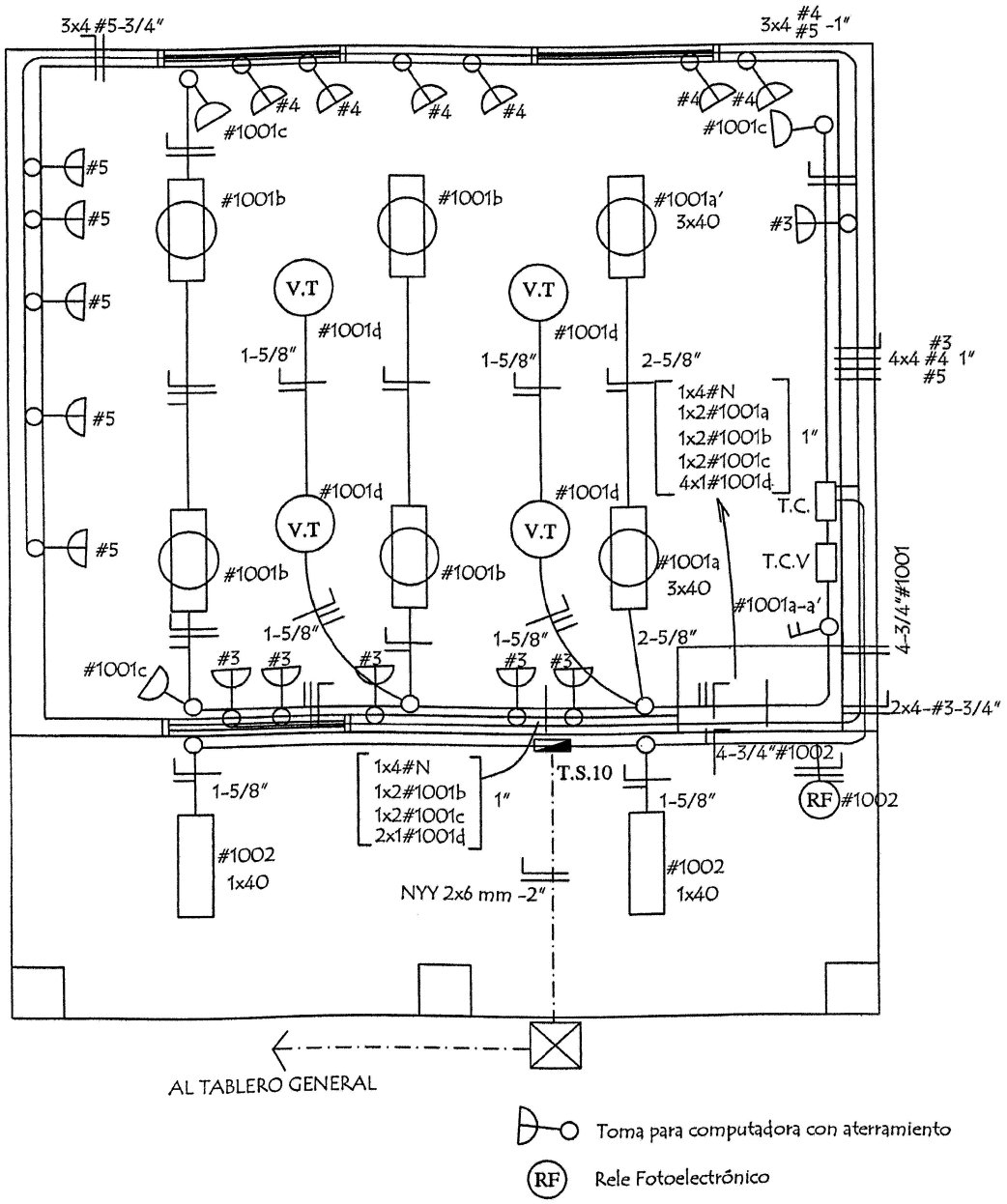

Toma para computadora con aterramiento

RF Rele Fotoelectrónico

MUNICIPALIDAD DE CONCEPCION-DIRECCION DE OBRAS Y SERVICIOS		
PROYECTO	1 aula de 5,80 x 6,80 con techo de tejas	06
Instalaciòn Elèctrica	escala 1 / 50	