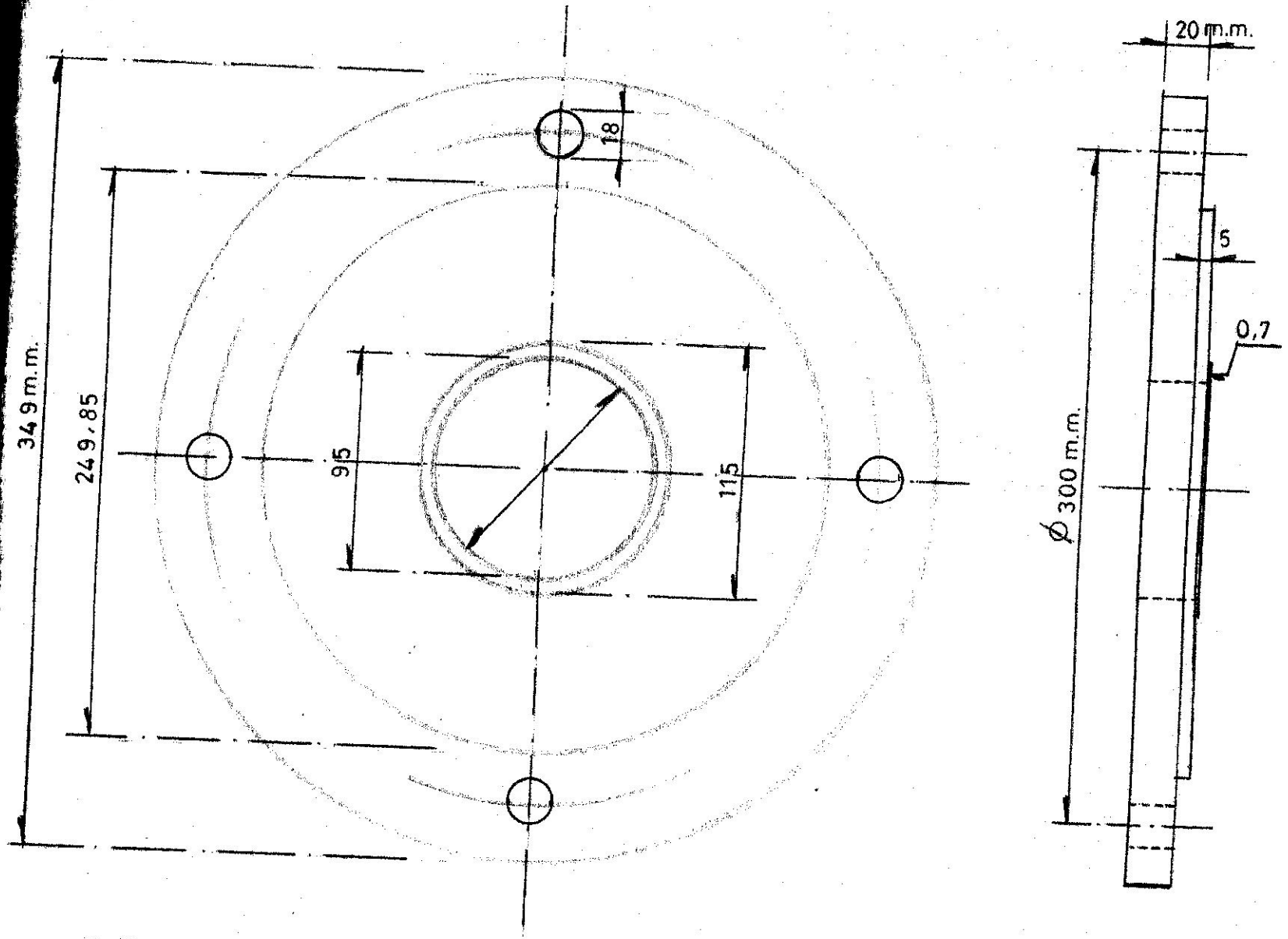

PM Nº 4014/2014 (AC)

PM Nº 9009/2015

ESC. 1 / 2,5

TAPA DE REDUCTOR CARRO APILADOR
ACCIONAMIENTO TRANSVERSAL