Ministerio de
URBANISMO,
VIVIENDA Y HÁBITAT

GOBIERNO
NACIONAL

Paraguay de la gente

CHE TAPÝI
Proyecto financiado por el Gobierno de la República de China (Taiwán)

# PROYECTO:
# PAZ DEL CHACO
# LUQUE

## VIVIENDAS TRADICIONALES E INCLUSIVAS

# PLANOS

2021

**MUVH** — Ministerio de Urbanidad, Vivienda y Hábitat

GOBIERNO NACIONAL

Viviendas para la gente

CHE TAPYÍ

Obs: Los punto son referenciales, la contratista debe elaborar el relevamiento planialtimétrico del proyecto, los mismos deberán ser aprobados por el fiscal de obra.




| | | |

MUVH
Ministerio de Urbanismo, Vivienda y Hábitat

GOBIERNO NACIONAL

Viviendas para la gente

CHE TAPÝI

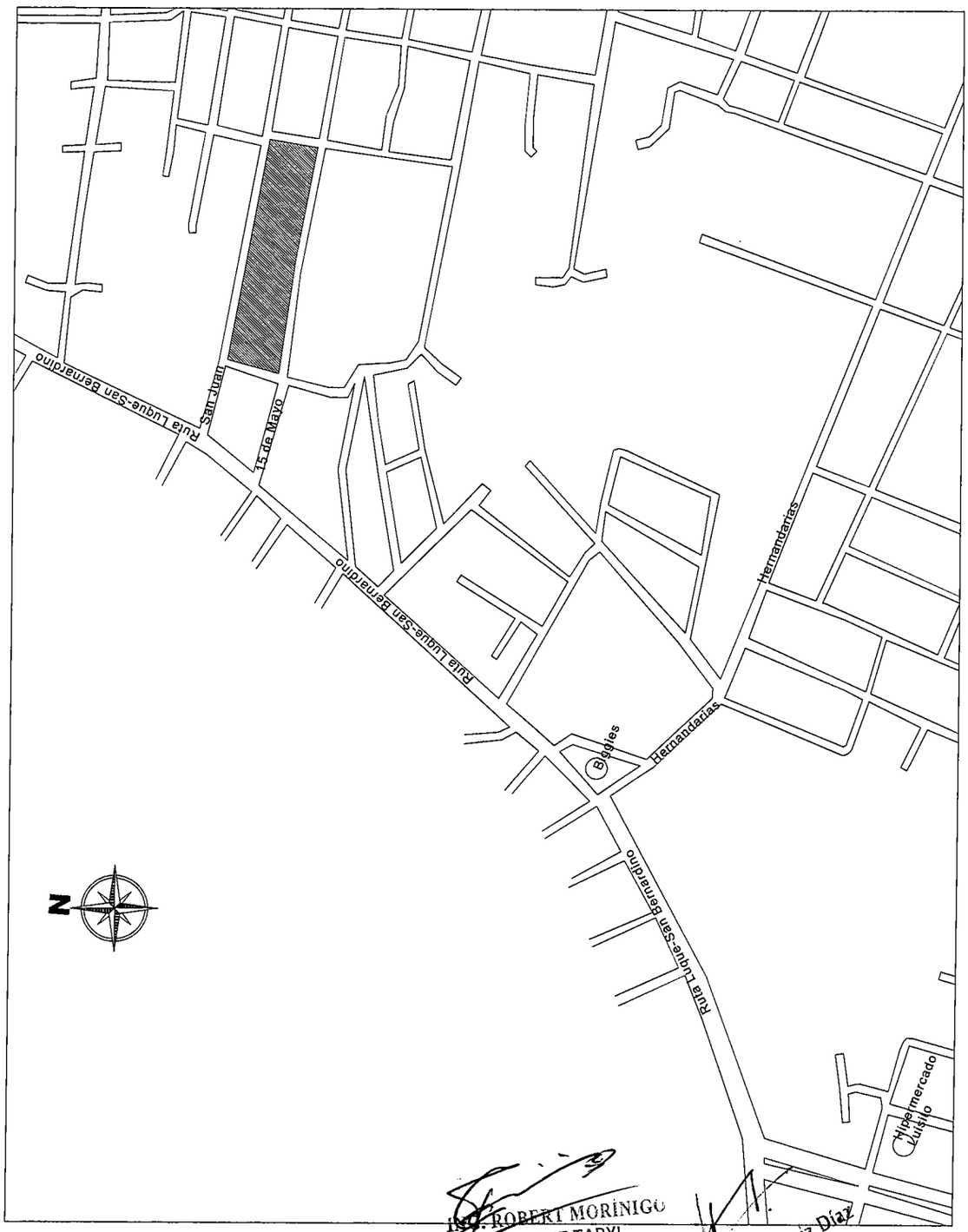


ING. ROBERT MORINIGO
UNE CHE TAPYI
MUVH

Arq. Carlos Darío Ruiz Díaz
Coord. Técnica
UNE CHE TAPYI

| | | |
|---|---|---|
| LOCALIDAD: PAZ DEL CHACO-LUQUE<br>DEPARTAMENTO: CENTRAL | PROYECTO: CHE TAPYI | 1 |
| LÁMINA: UBICACIÓN<br>PAZ DEL CHACO | AÑO<br>2.021 | |

MUVH
Ministerio de Urbanismo, Vivienda y Hábitat

GOBIERNO NACIONAL

Viviendas para la gente

CHE TAPYÍ

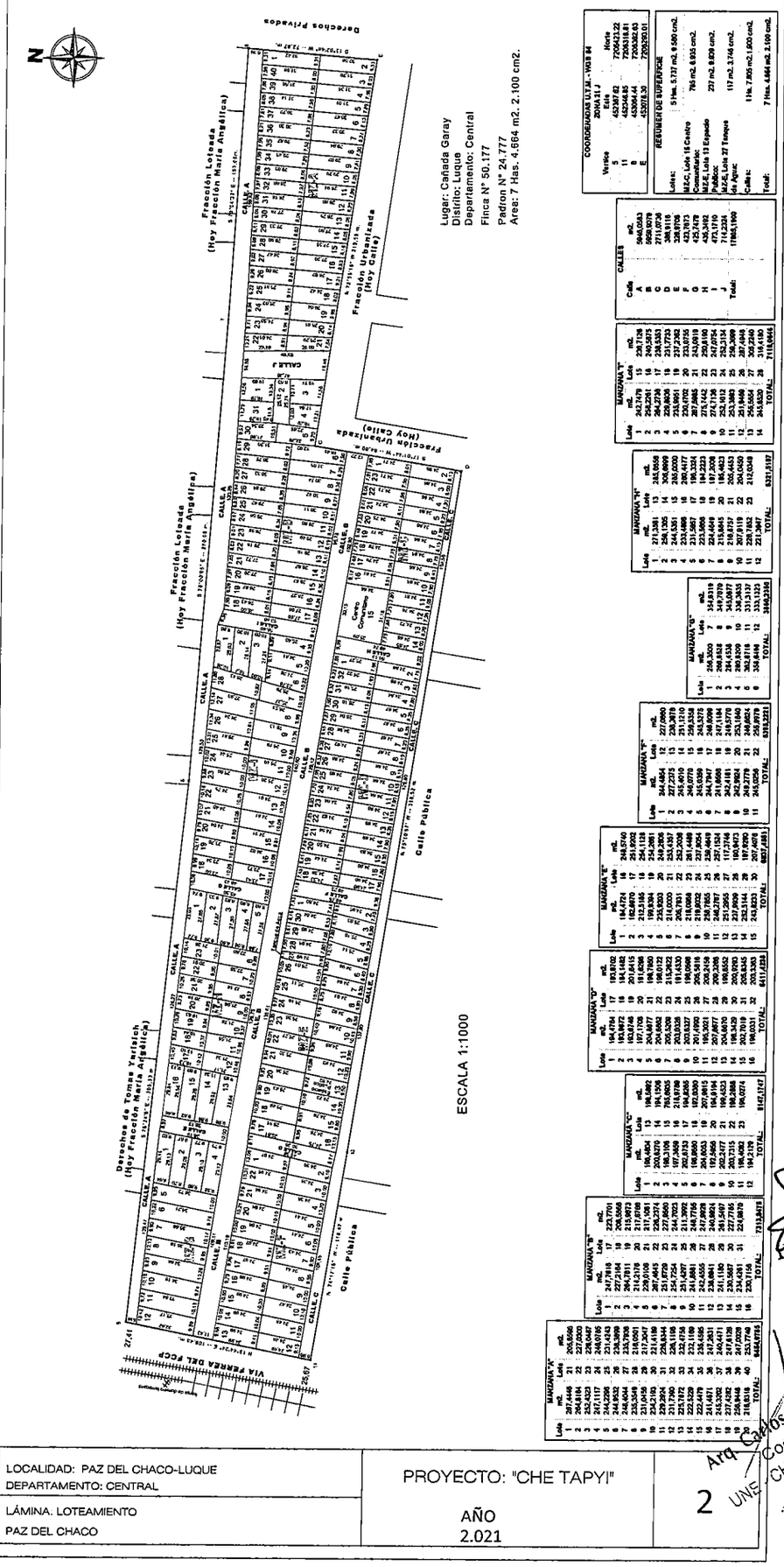
Lugar: Cañada Garay
Distrito: Luque
Departamento: Central
Finca N° 50.177
Padron N° 24.777
Area: 7 Has. 4.664 m2. 2.100 cm2.
ESCALA 1:1000
Derechos Privados
Fracción Loteada (Hoy Fracción María Angélica)
Fracción Urbanizada (Hoy Calle)
Calle Pública
VIA FERREA DEL FCCP
CALLE A
CALLE B
CALLE C
CALLE J
Derechos de Tomas Yaitich (Hoy Fracción María Angélica)
COORDENADAS U.T.M. - WGS 84
ZONA 21 J
Vertice Este Norte
5 452387.62 7200421.22
11 452546.85 7200318.81
D 452564.44 7200329.43
E 452018.30 7200530.01
RESUMEN DE SUPERFICIE
Lotes: 51Has. 5.737 m2. 8.920 cm2.
M.C.C. Lote 16 Centro Comunitario: 765 m2. 8.935 cm2.
M.E. Lote 15 Espacio Público: 237 m2. 8.929 cm2.
M.P.S. Lote 27 Tanque de Agua: 117 m2. 3.746 cm2.
Calles: 11Has. 7.805 m2. 1.800 cm2.
Total: 7 Has. 4.664 m2. 2.100 cm2.
CALLES
Calle m2.
A 5640,0543
B 5936,9079
C 7270,4279
D 388,9118
E 328,9705
F 432,9073
G 432,9073
H 435,3492
I 473,1710
J 714,2224
Total: 17865,1900
MANZANA "A"
Lote m2.
1 267,4446
2 264,6184
3 252,4023
4 244,2359
5 244,2359
6 244,9562
7 244,4044
8 232,5356
9 231,0456
10 243,2193
11 229,2924
12 231,7270
13 231,7270
14 223,5329
15 222,4479
16 241,4071
17 242,9212
18 237,4282
19 236,9446
20 231,0456
21 243,2193
22 229,2924
23 231,7270
24 231,7270
25 223,5329
26 222,4479
27 241,4071
28 242,9212
29 237,4282
30 236,9446
31 231,0456
32 243,2193
33 229,2924
34 231,7270
35 231,7270
36 223,5329
37 222,4479
38 241,4071
39 242,9212
40 237,4282
Total: 9444,9193
MANZANA "B"
Lote m2.
1 247,7168
2 227,2104
3 264,7811
4 214,2178
5 215,2001
6 207,4445
7 251,6729
8 254,7254
9 244,7023
10 241,0861
11 242,4555
12 236,8841
13 241,1180
14 230,1365
15 234,4261
16 230,7158
17 227,7011
18 215,9073
19 217,6798
20 217,6798
21 226,2271
22 227,8660
23 244,7023
24 241,0861
25 242,4555
26 236,8841
27 247,8928
28 240,9824
29 261,2497
30 237,7011
31 224,9870
Total: 7313,8419
MANZANA "C"
Lote m2.
1 184,4364
2 184,4364
3 184,4364
4 197,1705
5 204,4477
6 204,4477
7 205,5309
8 203,0328
9 203,8327
10 204,7020
11 195,7020
12 207,8677
13 204,6670
14 195,3429
15 195,3429
16 195,0331
17 195,0331
18 195,0331
19 195,0331
20 195,0331
21 195,0331
22 195,0331
23 195,0331
24 195,0331
25 195,0331
26 195,0331
27 195,0331
28 195,0331
29 195,0331
30 195,0331
31 195,0331
32 195,0331
Total: 8147,1747
MANZANA "D"
Lote m2.
1 184,4764
2 184,4764
3 163,8746
4 197,1705
5 204,4477
6 204,4477
7 205,5309
8 203,0328
9 203,8327
10 204,7020
11 195,7020
12 207,8677
13 204,6670
14 195,3429
15 195,3429
16 195,0331
17 195,0331
18 195,0331
19 195,0331
20 195,0331
21 195,0331
22 195,0331
23 195,0331
24 195,0331
25 195,0331
26 195,0331
27 195,0331
28 195,0331
29 195,0331
30 195,0331
31 195,0331
32 195,0331
Total: 8411,4259
MANZANA "E"
Lote m2.
1 184,4764
2 163,8746
3 163,8746
4 197,1705
5 204,4477
6 204,4477
7 205,5309
8 203,0328
9 203,8327
10 204,7020
11 195,7020
12 207,8677
13 204,6670
14 195,3429
15 195,3429
16 195,0331
17 195,0331
18 195,0331
19 195,0331
20 195,0331
21 195,0331
22 195,0331
23 195,0331
24 195,0331
25 195,0331
26 195,0331
27 195,0331
28 195,0331
29 195,0331
30 195,0331
31 195,0331
32 195,0331
Total: 8607,4895
MANZANA "F"
Lote m2.
1 244,4864
2 244,4864
3 241,6019
4 240,0776
5 245,5369
6 244,9047
7 242,4181
8 242,9924
9 248,2779
10 246,0626
11 245,5369
12 227,0950
13 230,3879
14 231,7270
15 229,5358
16 245,5375
17 246,6099
18 244,9047
19 254,2861
20 243,2855
21 243,2855
22 243,2855
23 243,2855
24 243,2855
25 243,2855
26 243,2855
27 243,2855
28 243,2855
29 243,2855
30 243,2855
31 243,2855
32 243,2855
Total: 6318,2221
MANZANA "G"
Lote m2.
1 256,3200
2 256,4416
3 254,4538
4 250,8209
5 362,8116
6 364,4484
7 343,8319
8 343,8319
9 343,0077
10 330,3633
11 331,5137
12 331,5137
Total: 3840,2346
MANZANA "H"
Lote m2.
1 271,3361
2 256,1305
3 244,5361
4 233,3869
5 231,3861
6 224,4449
7 224,4449
8 218,8293
9 207,9119
10 207,9119
11 228,7832
12 231,3861
13 235,5558
14 306,6899
15 240,0000
16 190,1317
17 190,1317
18 194,2223
19 197,2008
20 195,4463
21 250,4463
22 204,0450
23 212,0348
Total: 6371,5197
MANZANA "I"
Lote m2.
1 242,7479
2 240,2241
3 240,2241
4 229,8026
5 235,9051
6 234,0702
7 271,7442
8 271,7136
9 271,7442
10 253,9112
11 253,9112
12 251,9440
13 245,5554
14 245,6520
15 243,5875
16 243,5875
17 243,5875
18 243,5875
19 243,5875
20 243,5875
21 243,5875
22 243,5875
23 243,5875
24 243,5875
25 243,5875
26 243,5875
27 243,5875
28 243,5875
29 243,5875
30 243,5875
31 243,5875
32 243,5875
Total: 7118,8446
MANZANA "J"
Lote m2.
1 239,7126
2 240,5825
3 240,5825
4 231,7733
5 237,2302
6 233,0705
7 233,0705
8 250,8180
9 247,0754
10 252,3134
11 252,3134
12 251,9440
13 287,4948
14 306,2240
15 316,4190
16 316,4190
17 316,4190
18 316,4190
19 316,4190
20 316,4190
21 316,4190
22 316,4190
23 316,4190
24 316,4190
25 316,4190
26 316,4190
27 316,4190
28 316,4190
Total: 7118,8446
CHE TAPYI
Proyecto Urbanístico Social
Propiedad de Urbanizadora Che Tapyí S.A.
Propiedad de Urbanizadora Che Tapyí S.A.
Propiedad de Urbanizadora Che Tapyí S.A.

—MUVH—
Ministerio de Urbanismo, Vivienda y Hábitat

GOBIERNO NACIONAL

Viviendas para la gente

CHE TAPÝI

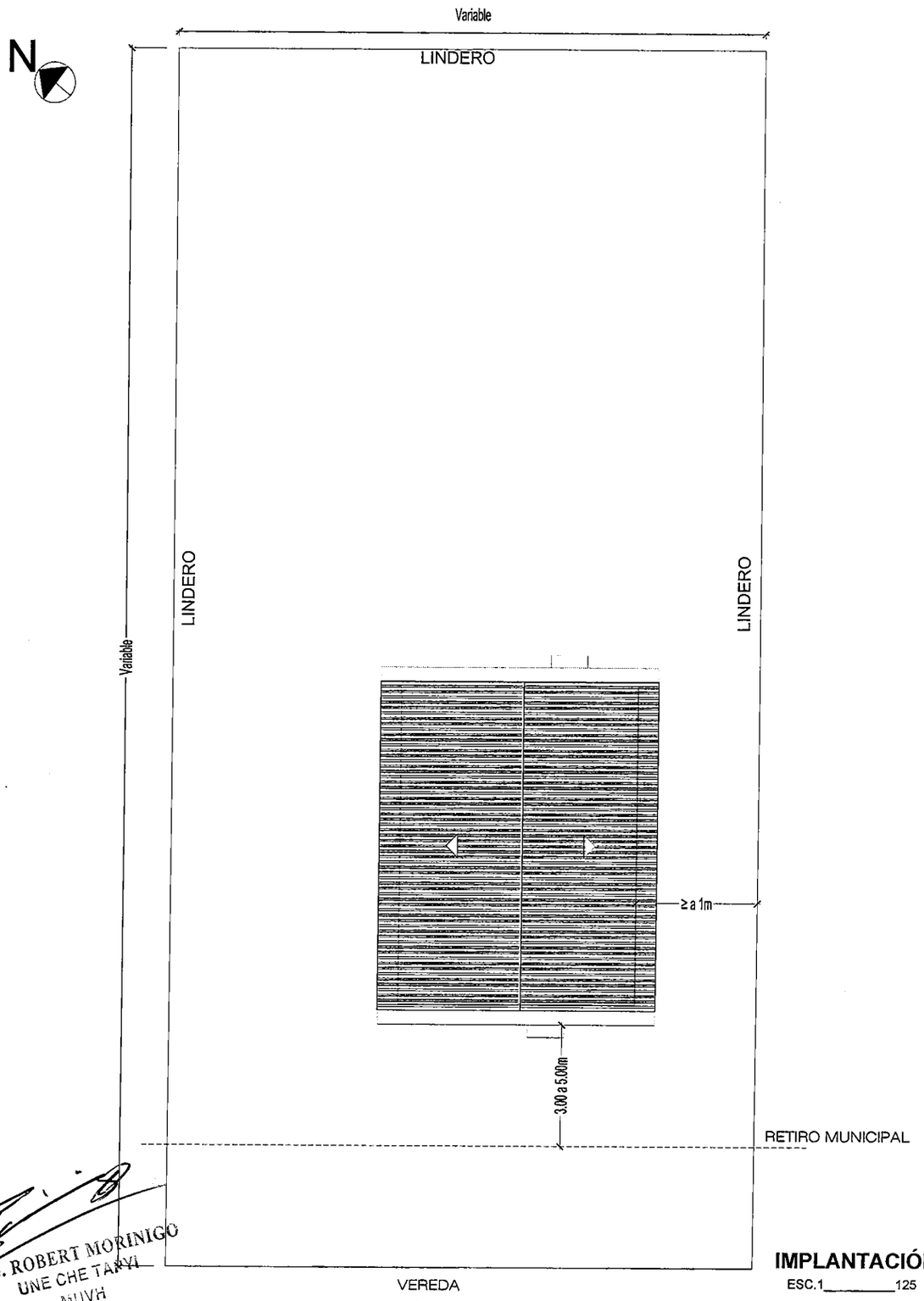


ING. ROBERT MORINIGO
UNE CHE TAPYI
MUVH

**IMPLANTACIÓN**

ESC.1_____125

| | | |
|---|---|---|
| LOCALIDAD: PAZ DEL CHACO-LUQUE<br>DEPARTAMENTO: CENTRAL | PROYECTO: "CHE TAPYI" | 1 |
| LÁMINA: IMPLANTACIÓN<br>VIVIENDA UNIFAMILIAR MÍNIMA - 45,66 m2 | AÑO 2.021 | |

Arq. Carlos Darío Ruiz Díaz
Coord. Técnica
UNE - CHE TAPYI

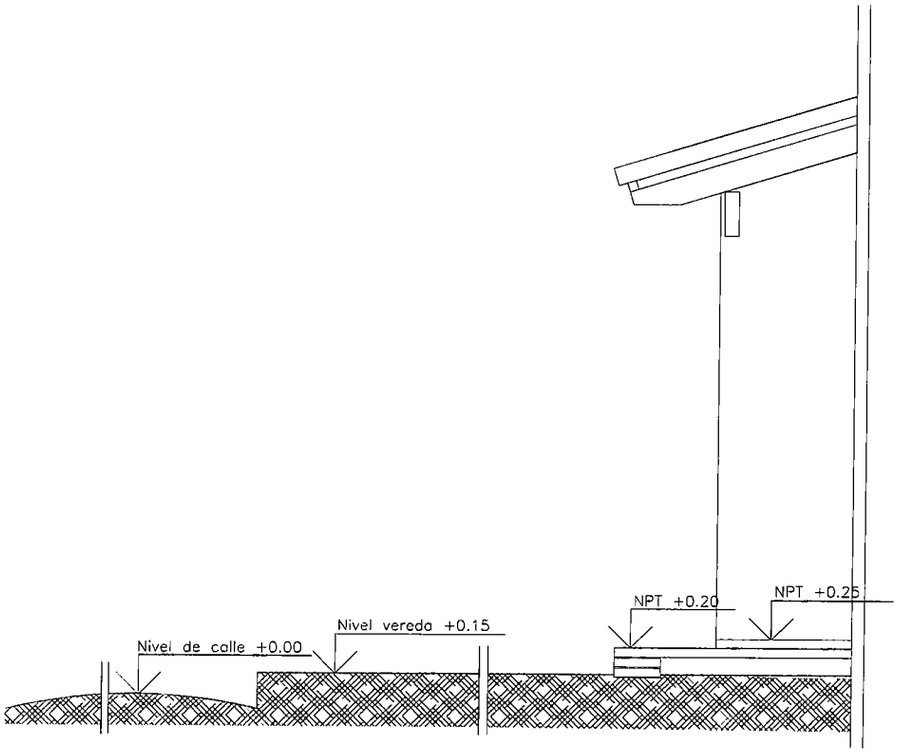


OBS: En ningún caso el nivel del piso de los locales quedará a menos de 20 cm por encima del punto más alto del perímetro de la construcción ni por debajo del nivel de la rasante de la calle.

NIVEL RESPECTO A LA CALLE

ESC: 1/50

ING. ROBERT MORINIGO
UNE CHE TAPYI
MUVH

| | | |
|---|---|---|
| LOCALIDAD: PAZ DEL CHACO-LUQUE<br>DEPARTAMENTO: CENTRAL | PROYECTO: "CHE TAPYI" | 2 |
| LÁMINA: NIVELES<br>VIVIENDA UNIFAMILIAR MINIMA - 45,66 m2 | AÑO 2.021 | |

Arq. Julia Daniela Díaz Díaz
Coord. Técnica
UNE CHE TAPYI

—MUVH—
Ministerio de Urbanismo, Vivienda y Hábitat

GOBIERNO NACIONAL

Viviendas para la gente

CHE TAPÝI
Proyecto financiado por el Gobierno de la República de China (Taiwan)

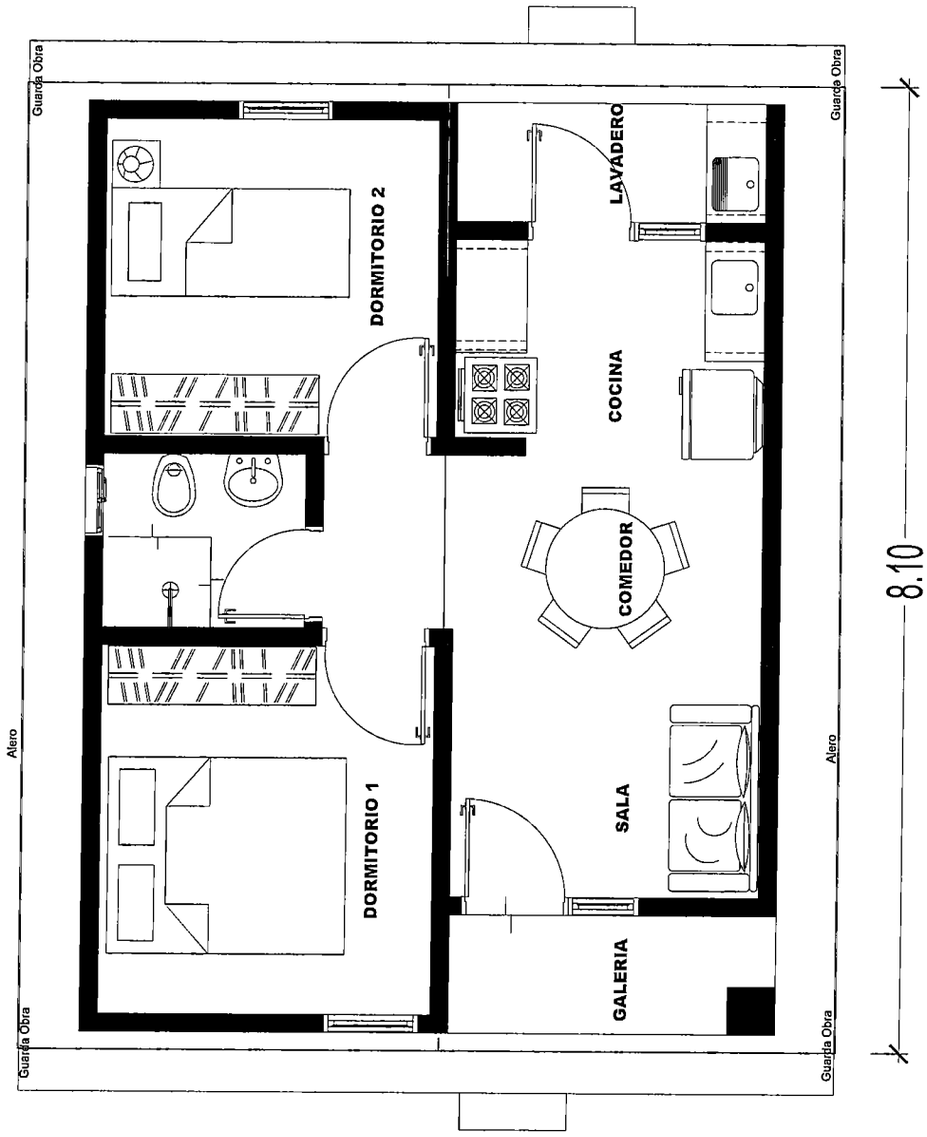


**PLANTA EQUIPADA**
ESC.1_____50

ING. ROBERT MORÍNIGO
UNE CHE TAPYI
MUVH

Arq. Carlos Darío Ruiz Díaz
Coord. Técnica
UNE CHE TAPYI

| | | |
|---|---|---|
| LOCALIDAD: PAZ DEL CHACO-LUQUE<br>DEPARTAMENTO: CENTRAL | PROYECTO "CHE TAPYI" | 3 |
| LÁMINA: PLANTA EQUIPADA<br>VIVIENDA UNIFAMILIAR MINIMA - 45,66 m2 | AÑO 2.021 | |

MUVH
Ministerio de Urbanismo, Vivienda y Hábitat

GOBIERNO NACIONAL

Viviendas para la gente

CHE TAPÝI

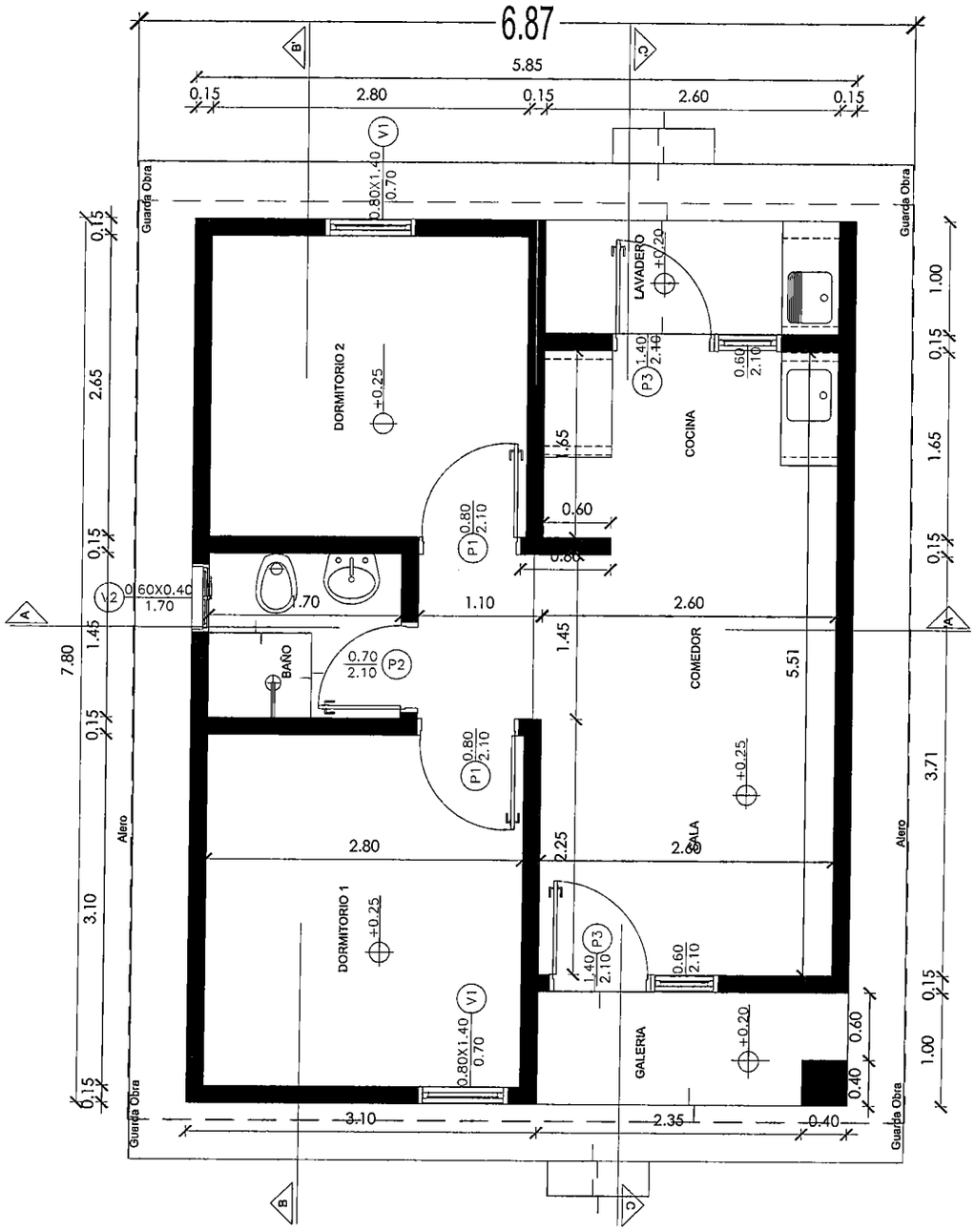


**PLANTA ACOTADA**

ESC.1_____50

ING. ROBERT MORÍNIGO
UNE CHE TAPYI
MUVH

Arq. Carlos Daniel Ruiz Díaz
Coord. Técnico
UNE CHE TAPYI

| | | |
|---|---|---|
| LOCALIDAD: PAZ DEL CHACO-LUQUE<br>DEPARTAMENTO: CENTRAL | PROYECTO: "CHE TAPYI" | 4 |
| LÁMINA: PLANTA ACOTADA<br>VIVIENDA UNIFAMILIAR MINIMA - 45,66 m2 | AÑO 2.021 | |

**MUVH**
Ministerio de Urbanismo, Vivienda y Hábitat

**GOBIERNO NACIONAL**

*Viviendas para la gente*

**CHE TAPÝI**
Proyecto financiado por el Gobierno de la República de China (Taiwan)

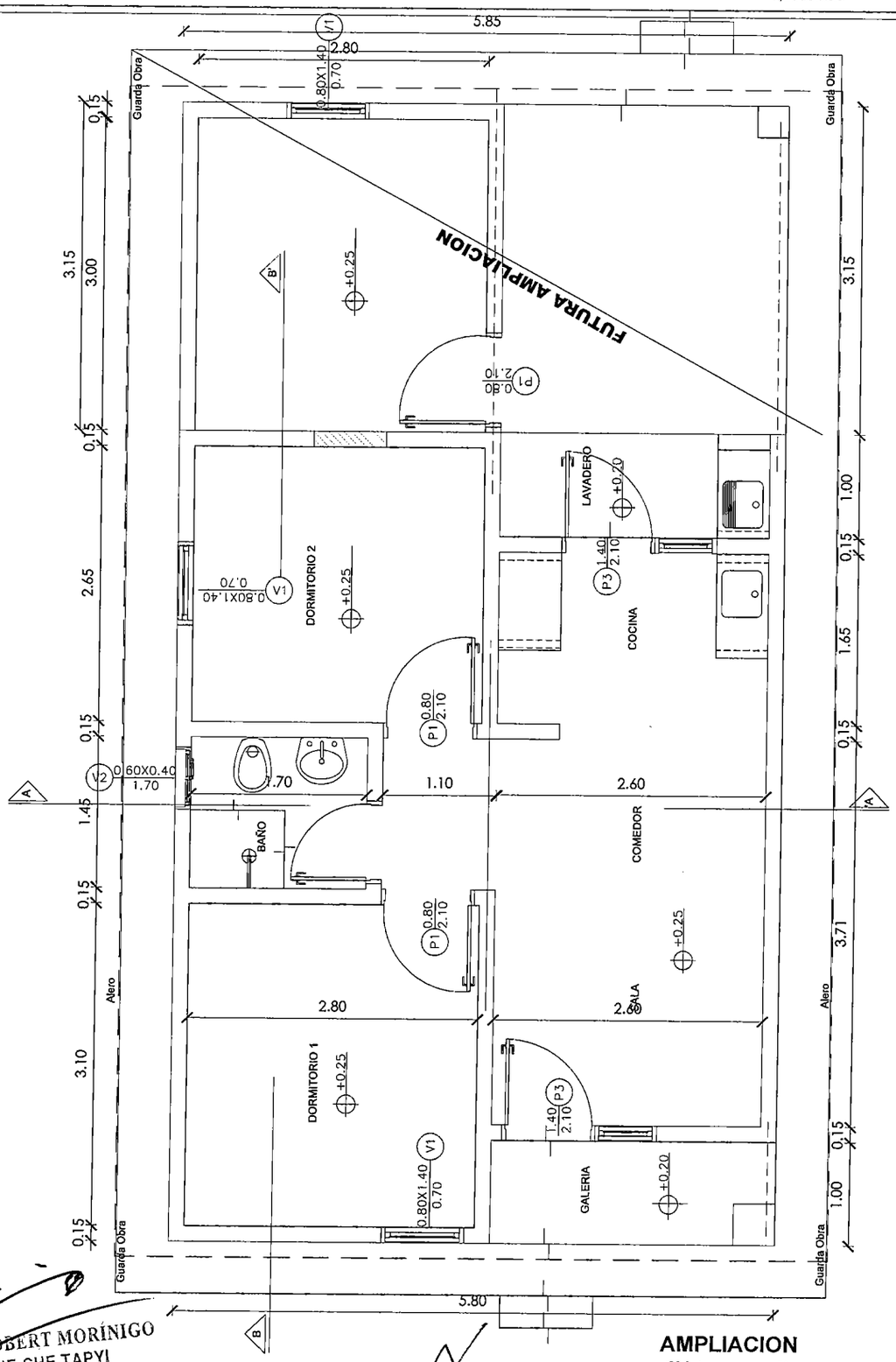


**AMPLIACION**
ESC.1_____50

ING. ROBERT MORÍNIGO
UNE CHE TAPYI
MUVH

Arq. Carlos Darío Díaz
Coord. Técnica
UNE - CHE TAPYI

| | | |
|---|---|---|
| LOCALIDAD: PAZ DEL CHACO-LUQUE<br>DEPARTAMENTO: CENTRAL | PROYECTO: "CHE TAPYI" | 5 |
| LÁMINA: FUTURA AMPLIACION<br>VIVIENDA UNIFAMILIAR MINIMA - 45,66 m2 | AÑO 2.021 | |

MUVH
Ministerio de Urbanismo, Vivienda y Hábitat

GOBIERNO NACIONAL

Viviendas para la gente

CHE TAPÝI

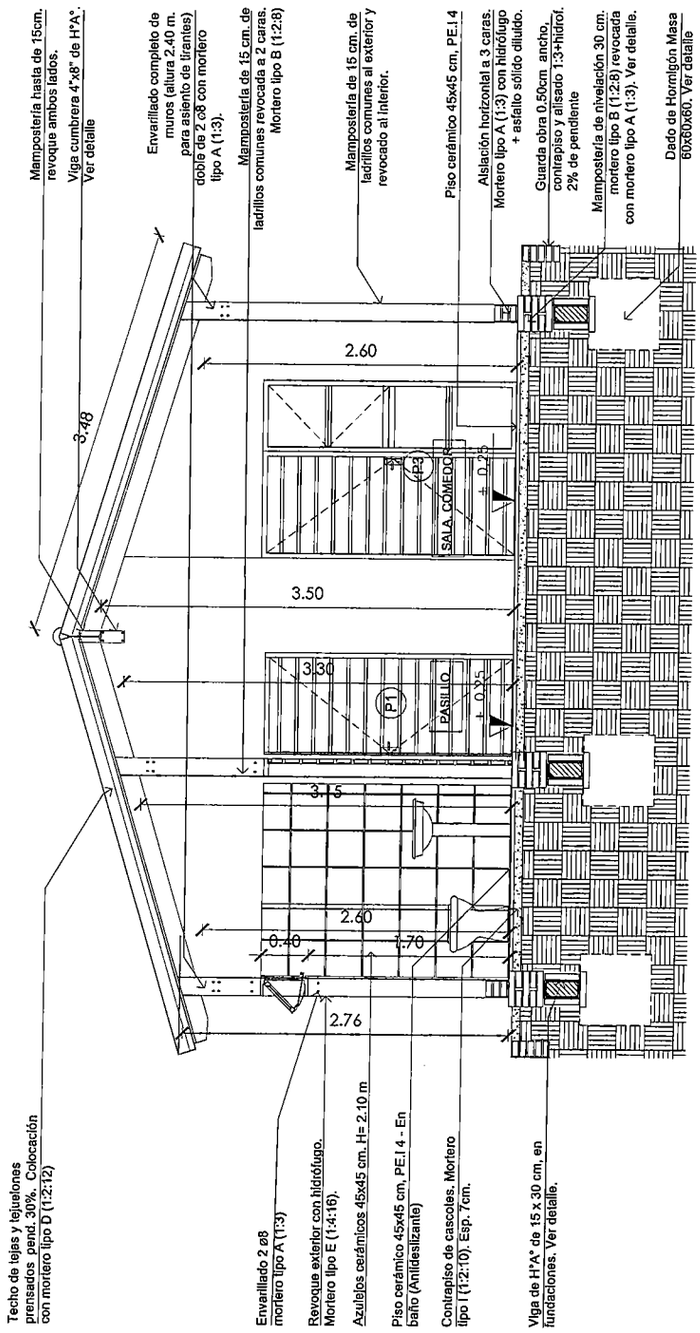


**CORTE A-A'**
ESC.1_____50

ING. ROBERT MORINIGO
UNE CHE TAPYI
MUVH

Arq. Carlos Daniel Ruiz Díaz
Coord. Técnico
UNE CHE TAPYI

| | | |
|---|---|---|
| LOCALIDAD: PAZ DEL CHACO - LUQUE<br>DEPARTAMENTO: CENTRAL | PROYECTO: "CHE TAPYI" | 6 |
| LÁMINA: CORTE A-A'<br>VIVIENDA UNIFAMILIAR MINIMA - 45,66 m2 | AÑO 2.021 | |

MUVH
Ministerio de Urbanismo, Vivienda y Hábitat

GOBIERNO NACIONAL

Viviendas para la gente

CHE TAPÝI

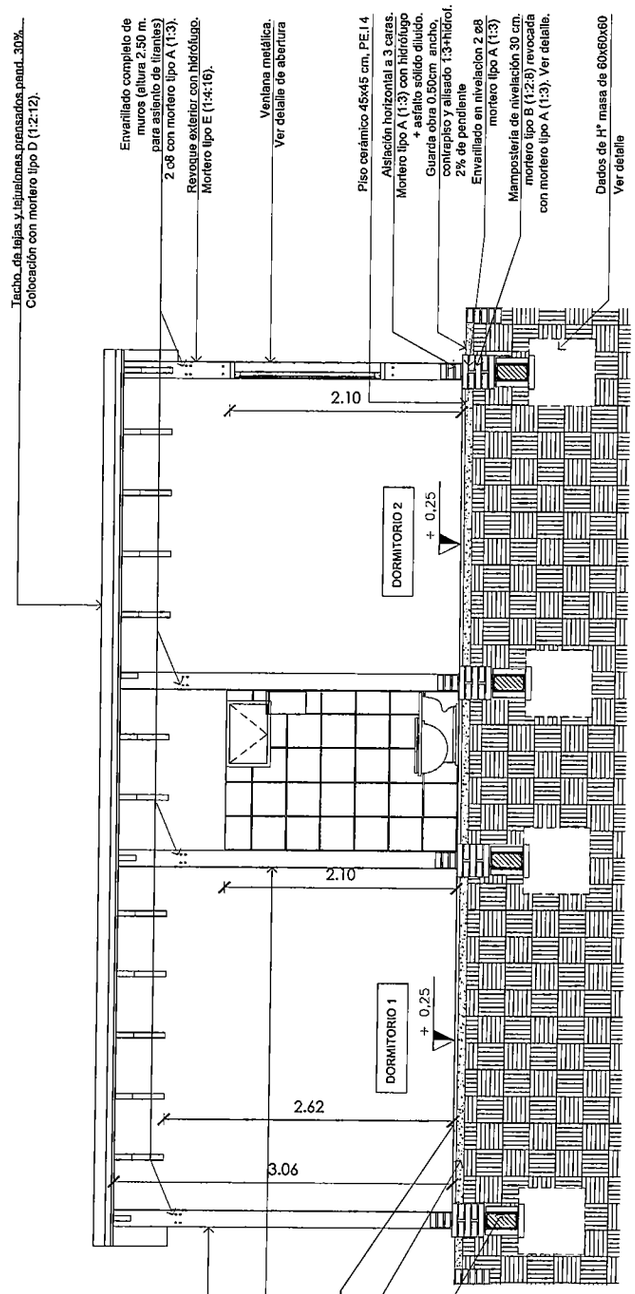


**CORTE B-B'**
ESC.1 _____ 50

ING. ROBERT MORINIGO
UNE CHE TAPYI
MUVH

Arq. Carlos Daniel Díaz
Coord. Técnica
UNE - CHE TAPYI

| | | |
|---|---|---|
| LOCALIDAD: PAZ DEL CHACO-LUQUE<br>DEPARTAMENTO: CENTRAL | PROYECTO: "CHE TAPYI"<br>AÑO 2.021 | 7 |
| LÁMINA: CORTE B-B'<br>VIVIENDA UNIFAMILIAR MINIMA - 45,66 m2 | | |

MUVH
Ministerio de Urbanismo, Vivienda y Hábitat

GOBIERNO NACIONAL

Viviendas para la gente

CHE TAPÝI

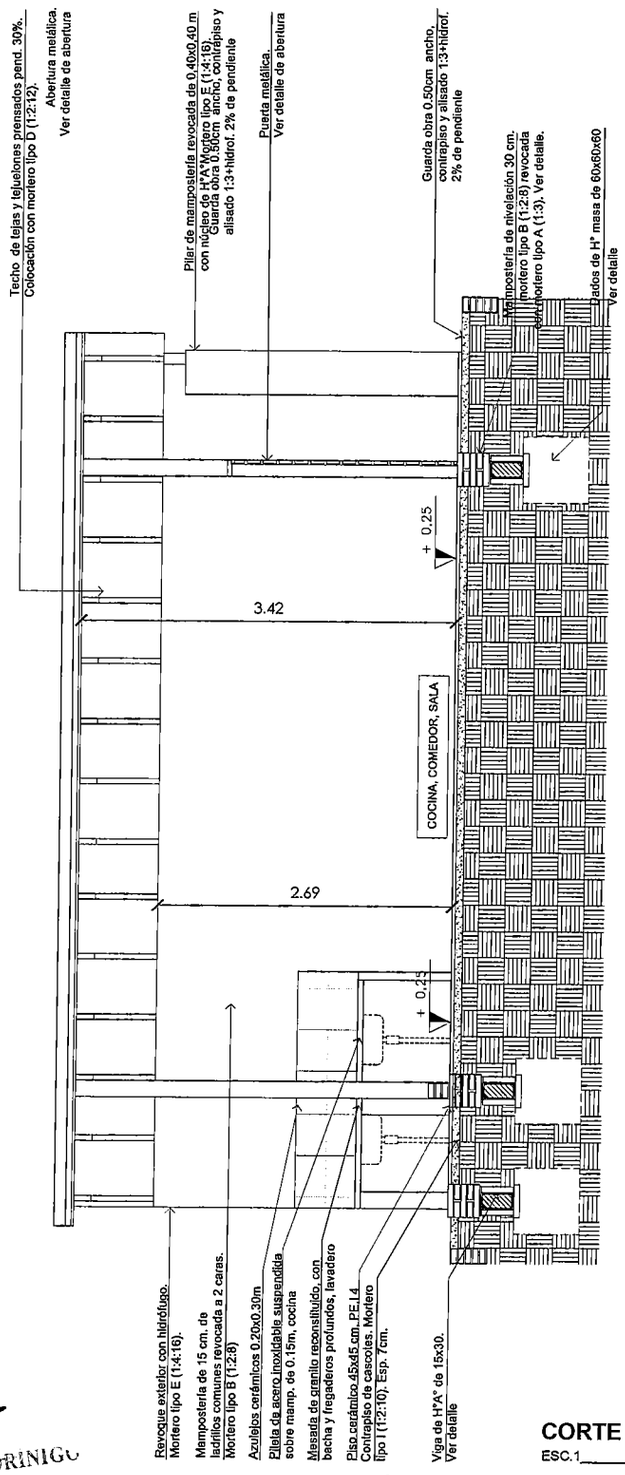


**CORTE B-B'**
ESC.1_____50

ING. ROBERT MORINIGO
UNE CHE TAPYI
MUVH

Arq. Carlos Darío Díaz
Coord. Técnica
UNE - CHE TAPYI

| | | |
|---|---|---|
| LOCALIDAD: PAZ DEL CHACO-LUQUE<br>DEPARTAMENTO: CENTRAL | PROYECTO: "CHE TAPYI" | 7.1 |
| LÁMINA: CORTE C-C'<br>VIVIENDA UNIFAMILIAR MINIMA - 45,66 m2 | AÑO 2.021 | |

MUVH
Ministerio de Urbanismo, Vivienda y Hábitat

GOBIERNO NACIONAL

Viviendas para la gente

CHE TAPÝI
Proyecto financiado por el Gobierno de la República de China (Taiwan)

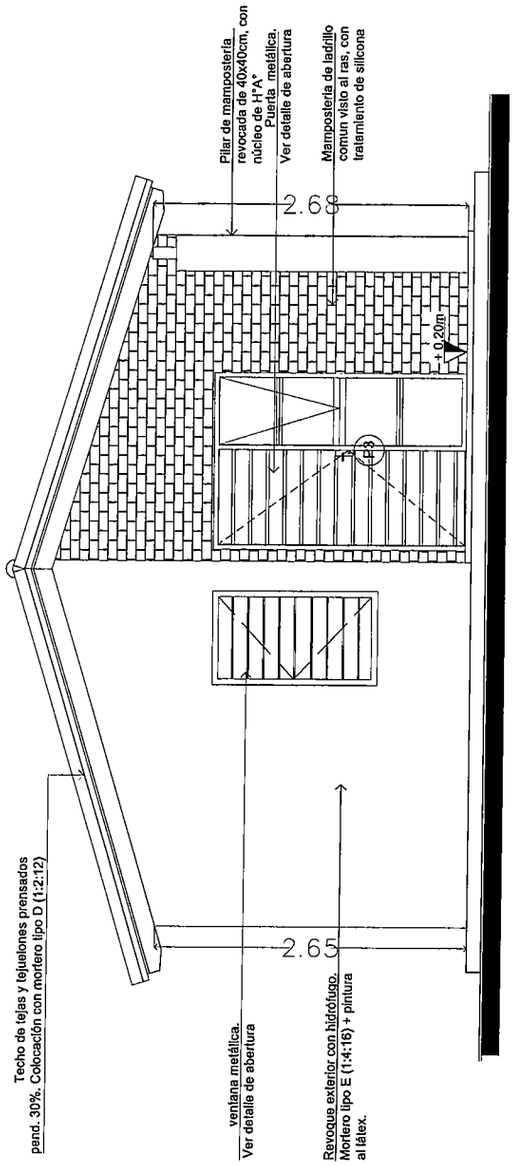


## FACHADA PRINCIPAL

ESC.1_____50

Arq. ROBERT MORÍNIGO
UNE CHE TAPYI
MUVH

Arq. Carlos Daniel Ruiz Díaz
Coord. Técnica
UNE - CHE TAPYI

| | | |
|---|---|---|
| LOCALIDAD: PAZ DEL CHACO-LUQUE<br>DEPARTAMENTO: CENTRAL | PROYECTO: "CHE TAPYI" | 8 |
| LÁMINA: FACHADA PRINCIPAL<br>VIVIENDA UNIFAMILIAR MINIMA - 45,66 m2 | AÑO 2.021 | |

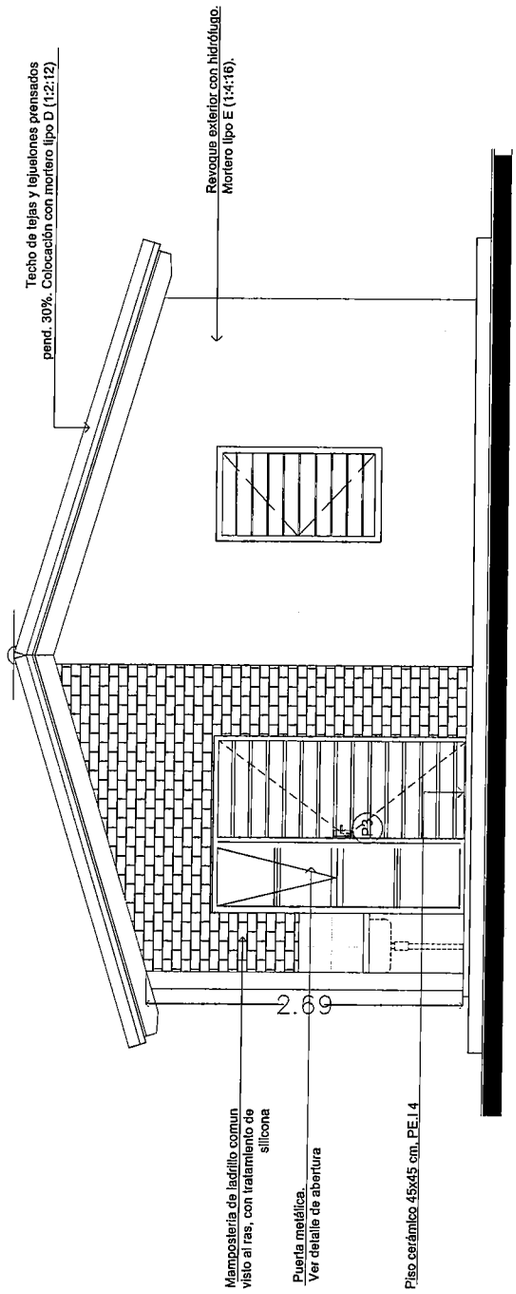


**FACHADA PORTERIOR**

ESC.1_____50

ING. ROBERT MORINIGO
UNE CHE TAPYI
MUVH

Arq. Carlos Daniel Ruiz Díaz
Coord. Técnica
UNE CHE TAPYI

| | | |
|---|---|---|
| LOCALIDAD: PAZ DEL CHACO-LUQUE<br>DEPARTAMENTO: CENTRAL | PROYECTO: "CHE TAPYI"<br>AÑO 2.021 | 9 |
| LÁMINA: FACHADA POSTERIOR<br>VIVIENDA UNIFAMILIAR MINIMA - 45,66 m2 | | |

MUVH
Ministerio de Urbanismo, Vivienda y Hábitat

GOBIERNO NACIONAL

Viviendas para la gente

CHE TAPYÍ

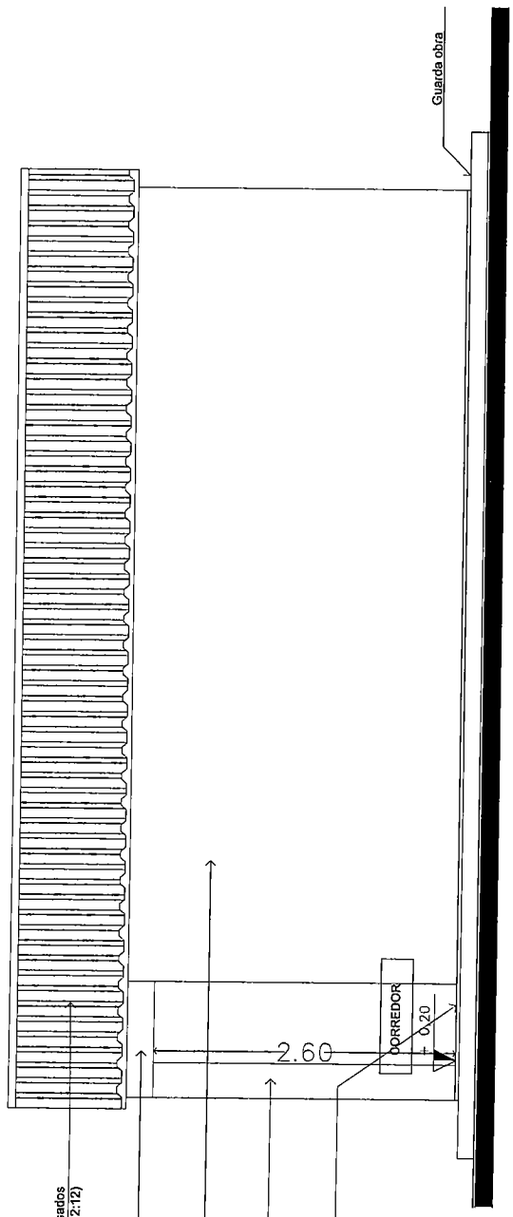


ING. ROBERT MORINIGO
UNE CHE TAPYI
MUVH

**FACHADA LATERAL DERECHA**

ESC.1_____50

| | | |
|---|---|---|
| LOCALIDAD: PAZ DEL CHACO-LUQUE<br>DEPARTAMENTO: CENTRAL | PROYECTO: "CHE TAPYI" | 10 |
| LÁMINA: FACHADA LATERAL DERECHA<br>VIVIENDA UNIFAMILIAR MINIMA - 45,66 m2 | AÑO 2021 | |

Arq. Carlos Darío Ruiz Díaz
Coord. Técnica
UNE - CHE TAPYI

MUVH
Ministerio de Urbanismo, Vivienda y Hábitat

GOBIERNO NACIONAL

Viviendas para la gente

CHE TAPÝI

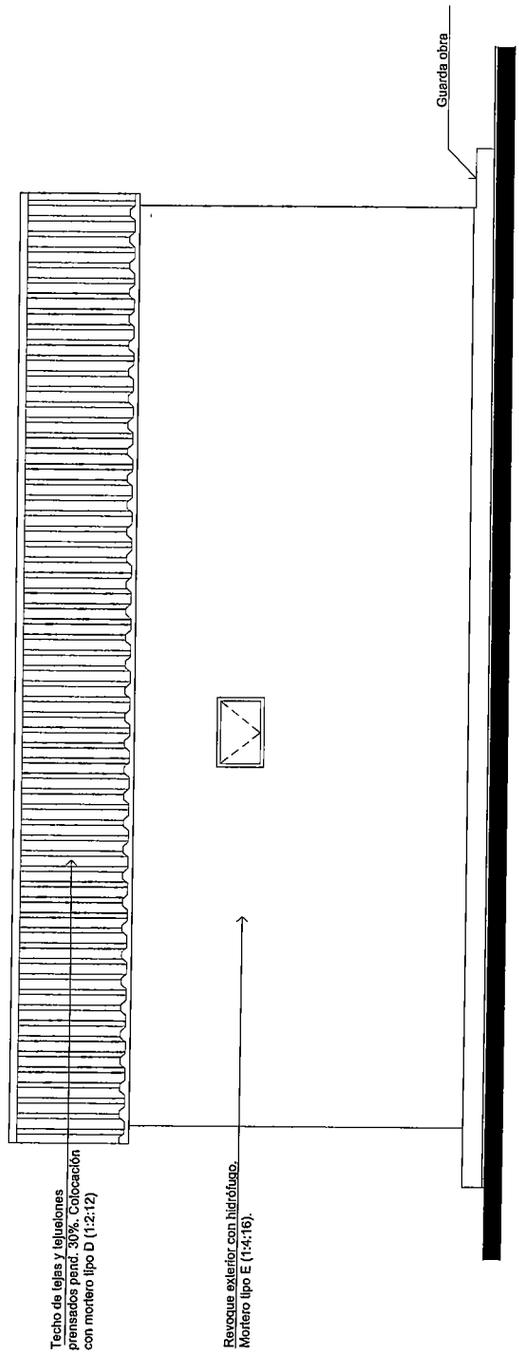


**FACHADA LATERAL IZQUIERDA**

ESC.1_____50

ARQ. ROBERT MORINIGO
UNE CHE TAPYI
MUVH

Arq. Carlos Daniel Ruiz Díaz
Coord. Técnica
UNE - CHE TAPYI

| | | |
|---|---|---|
| LOCALIDAD: PAZ DEL CHACO-LUQUE<br>DEPARTAMENTO: CENTRAL | PROYECTO: "CHE TAPYI"<br>AÑO 2.021 | 11 |
| LÁMINA: FACHADA LATERAL IZQUIERDA<br>VIVIENDA UNIFAMILIAR MINIMA - 45,66 m2 | | |

MUVH
Ministerio de Urbanismo, Vivienda y Hábitat

GOBIERNO NACIONAL

Viviendas para la gente

CHE TAPÝI

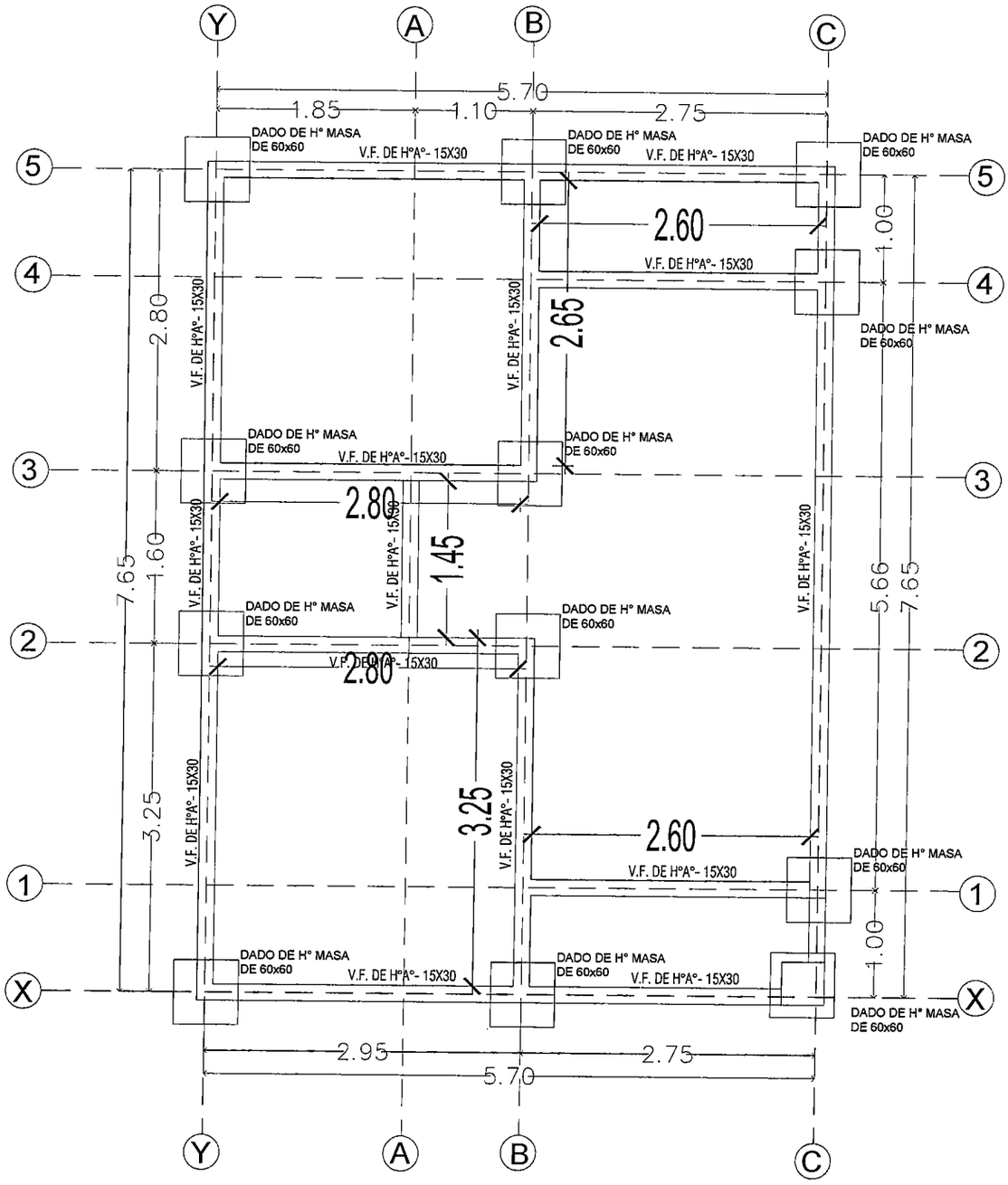


**FUNDACIONES**

ESC.1_____50

ARQ. ROBERT MORINIGO
UNE CHE TAPYI
MUVH

Arq. Carlos Darío Ruiz Díaz
Coord. Técnica
UNE - CHE TAPÝI

| | | |
|---|---|---|
| LOCALIDAD: PAZ DEL CHACO-LUQUE<br>DEPARTAMENTO: CENTRAL | PROYECTO: "CHE TAPYI"<br>AÑO 2.021 | 12 |
| LÁMINA: FUNDACIONES<br>VIVIENDA UNIFAMILIAR MÍNIMA - 45,66 m2 | | |

MUVH
Ministerio de Urbanismo, Vivienda y Hábitat

GOBIERNO NACIONAL

Viviendas para la gente

CHE TAPÝI

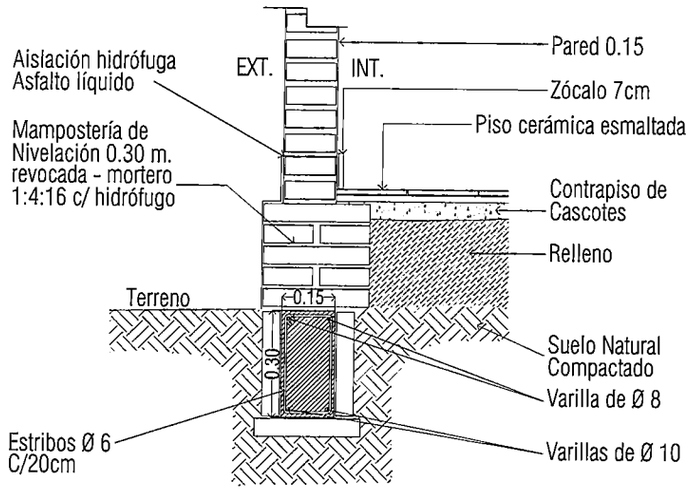


DETALLE - A

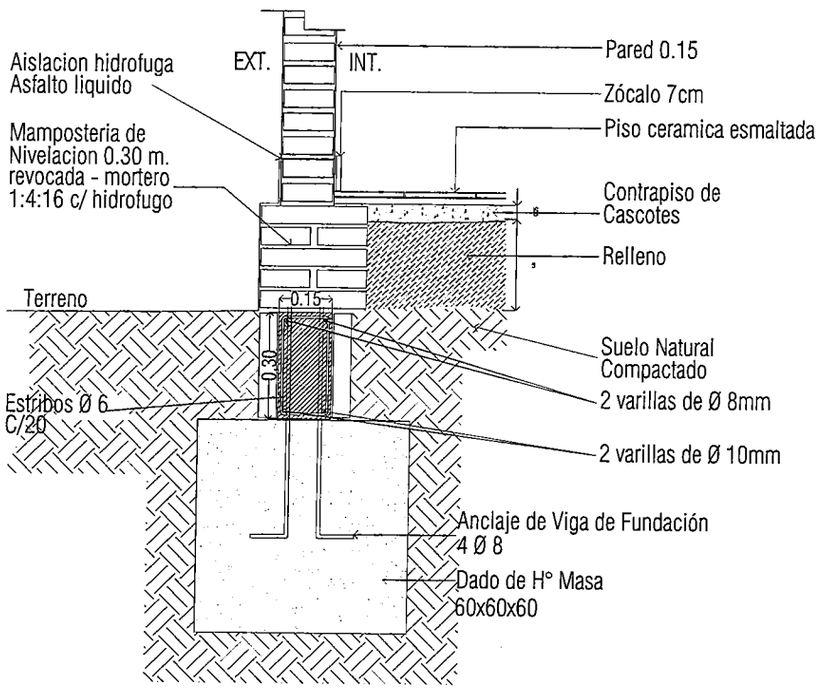


DETALLE - B

ING. ROBERT MORÍNIGO
UNE CHE TAPYI
MUVH

**DETALLE DE FUNDACIONES**

ESC.1_____25

| | | |
|---|---|---|
| LOCALIDAD: PAZ DEL CHACO-LUQUE<br>DEPARTAMENTO: CENTRAL | PROYECTO: "CHE TAPYI" | 13 |
| LÁMINA: DETALLE DE FUNDACIONES<br>VIVIENDA UNIFAMILIAR MINIMA - 45,66 m2 | AÑO 2.021 | |

Arq. Carlos Darío Díaz
Coord. Técnica
UNE - CHE TAPYI

MUVH
Ministerio de Urbanismo, Vivienda y Hábitat

GOBIERNO NACIONAL

Viviendas para la gente

CHE TAPÝI
Proyecto financiado por el Gobierno de la República de China (Taiwan)

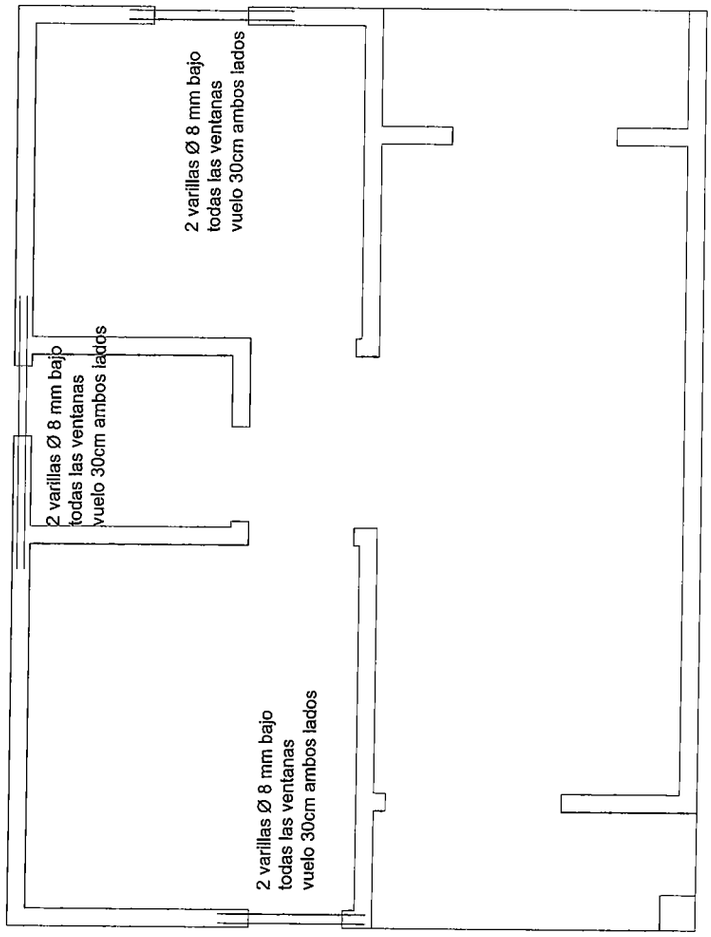


**ENVARILLADO DE ANTEPECHO**

ESC.1_____50

ING. ROBERT MORINIGO
UNE CHE TAPYI
MUVH

| | | |
|---|---|---|
| LOCALIDAD: PAZ DEL CHACO-LUQUE<br>DEPARTAMENTO: CENTRAL | PROYECTO: "CHE TAPYI" | 14 |
| LÁMINA: ENVARILLADO DE ANTEPECHO<br>VIVIENDA UNIFAMILIAR MÍNIMA - 45,66 m2 | AÑO 2.021 | |

Arq. Carlos Darío Ruiz Díaz
Coord. Técnica
UNE - CHE TAPYI

MUVH
Ministerio de Urbanismo, Vivienda y Hábitat

GOBIERNO NACIONAL

Viviendas para la gente

CHE TAPÝI

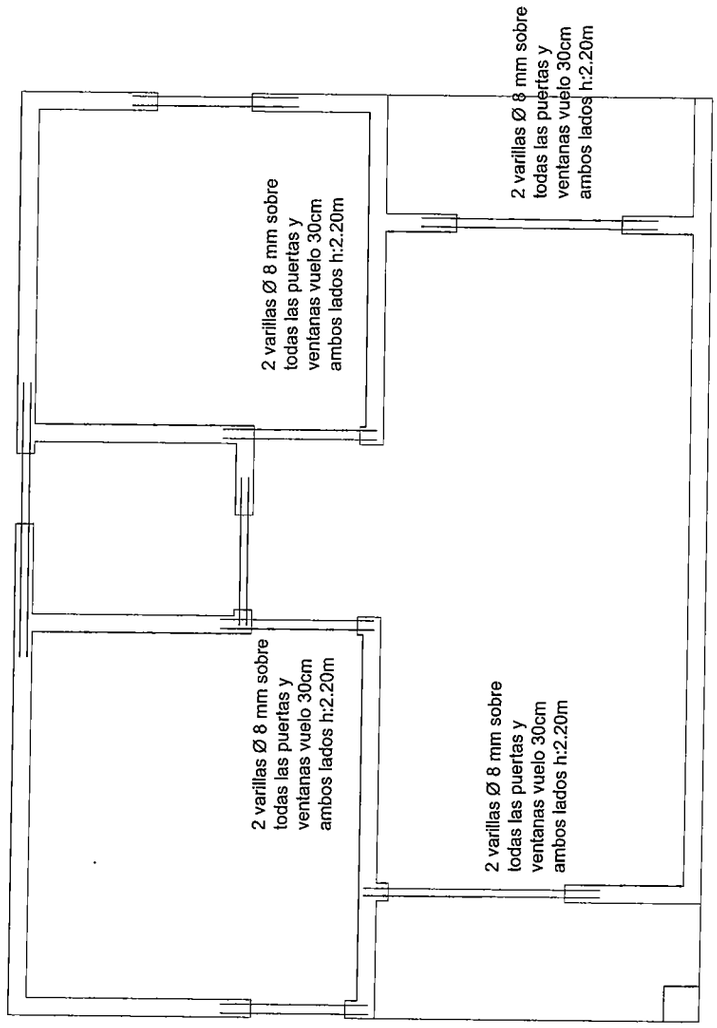


**ENVARILLADO EN ALTURA DINTELES**

ESC.1_____50

ING. ROBERT MORINIGO
UNE CHE TAPYI
MUVH

Arq. Carlos Daris Díaz Díaz
Coord. Técnico
UNE - CHE TAPYI

| | | |
|---|---|---|
| LOCALIDAD: PAZ DEL CHACO-LUQUE<br>DEPARTAMENTO: CENTRAL | PROYECTO: "CHE TAPYI" | 15 |
| LÁMINA: ENVARILLADO ALTURA DE DINTELES<br>VIVIENDA UNIFAMILIAR MÍNIMA - 45,66 m2 | AÑO 2.021 | |

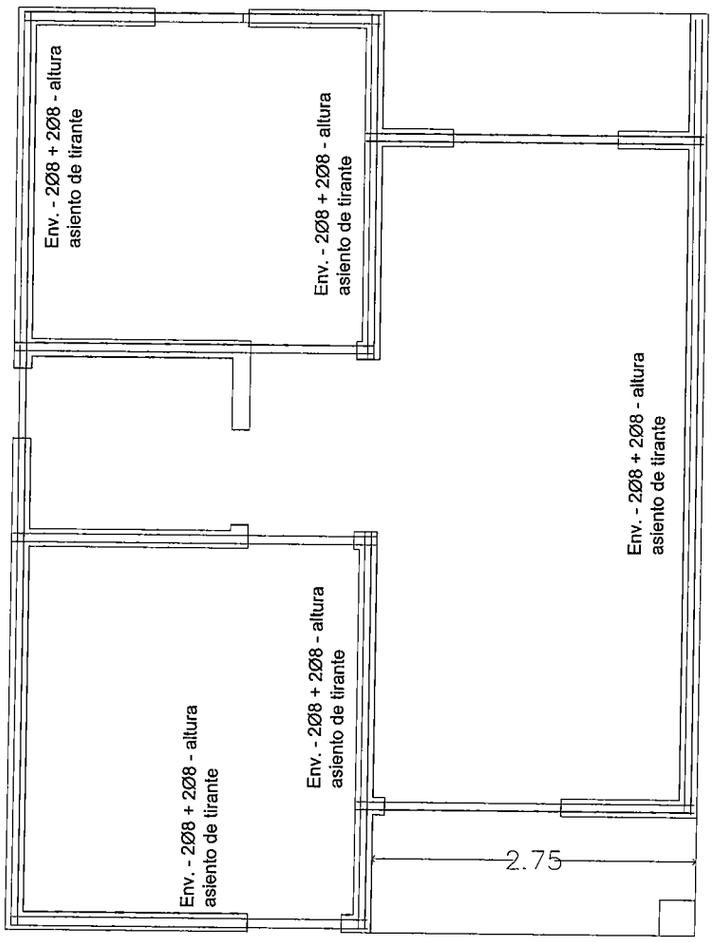


**ENVARILLADO ASIENTO DE TIRANTES**

ESC.1_____50

ING. ROBERT MORÍNIGO
UNE CHE TAPYI
MUVH

Arq. Carlos Daniel Ruiz Díaz
Coord. Técnica
UNE - CHE TAPYI

| | | |
|---|---|---|
| LOCALIDAD: PAZ DEL CHACO-LUQUE<br>DEPARTAMENTO: CENTRAL | PROYECTO: "CHE TAPYI" | 16 |
| LÁMINA: ENVARILLADO ASIENTO DE TIRANTES<br>VIVIENDA UNIFAMILIAR MÍNIMA - 45,66 m2 | AÑO 2.021 | |

MUVH
Ministerio de Urbanismo, Vivienda y Hábitat

GOBIERNO NACIONAL

Viviendas para la gente

CHE TAPÝI

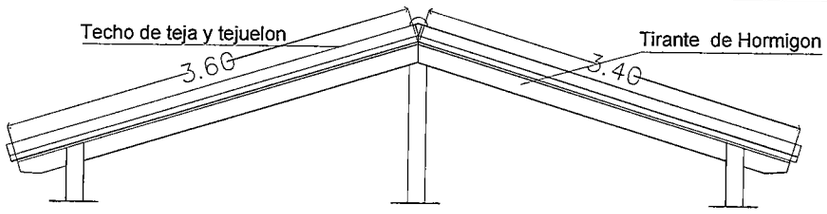


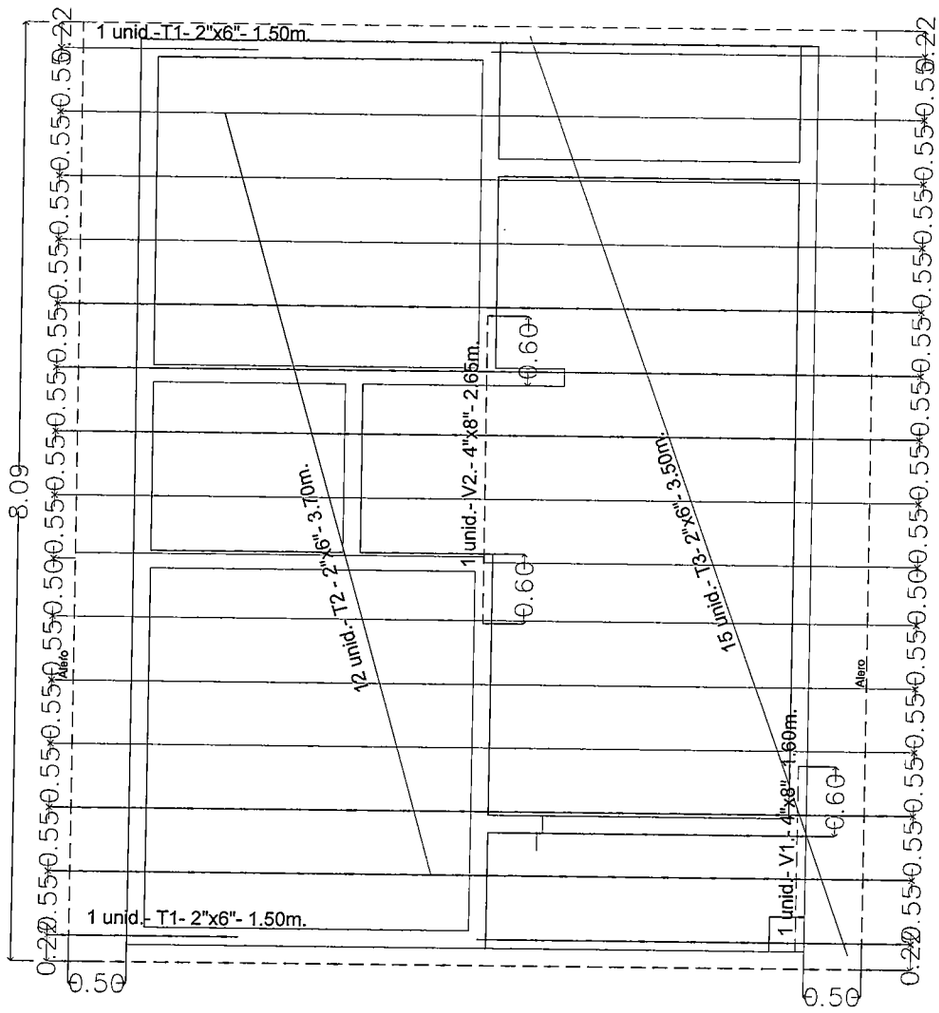


| VIGAS | | | |
|---|---|---|---|
| V1 | 4"X8" | 1.60 mts | 1un |
| V2 | 4"X8" | 2.65 mts | 1un |

| TIRANTES | | | |
|---|---|---|---|
| T1 | 2"X6" | 1.50 mts | 2un |
| T2 | 2"X6" | 3.60 mts | 13un |
| T3 | 2"X6" | 3.40 mts | 15un |

ING. ROBERT MURINIGO
UNE CHE TAPYI
MUVH

Arq. Carlos D. Ruiz Díaz
Coord. Técnica
UNE - CHE TAPYI

**ESTRUCTURA DE TECHO**

ESC.1_____50

| | | |
|---|---|---|
| LOCALIDAD: PAZ DEL CHACO-LUQUE<br>DEPARTAMENTO: CENTRAL | PROYECTO: "CHE TAPYI"<br>AÑO 2.021 | 17 |
| LÁMINA: ESTRUCTURA DE TECHO<br>VIVIENDA UNIFAMILIAR MÍNIMA - 45,66 m2 | | |

MUVH
Ministerio de Urbanismo, Vivienda y Hábitat

GOBIERNO NACIONAL

Viviendas para la gente

CHE TAPÝI

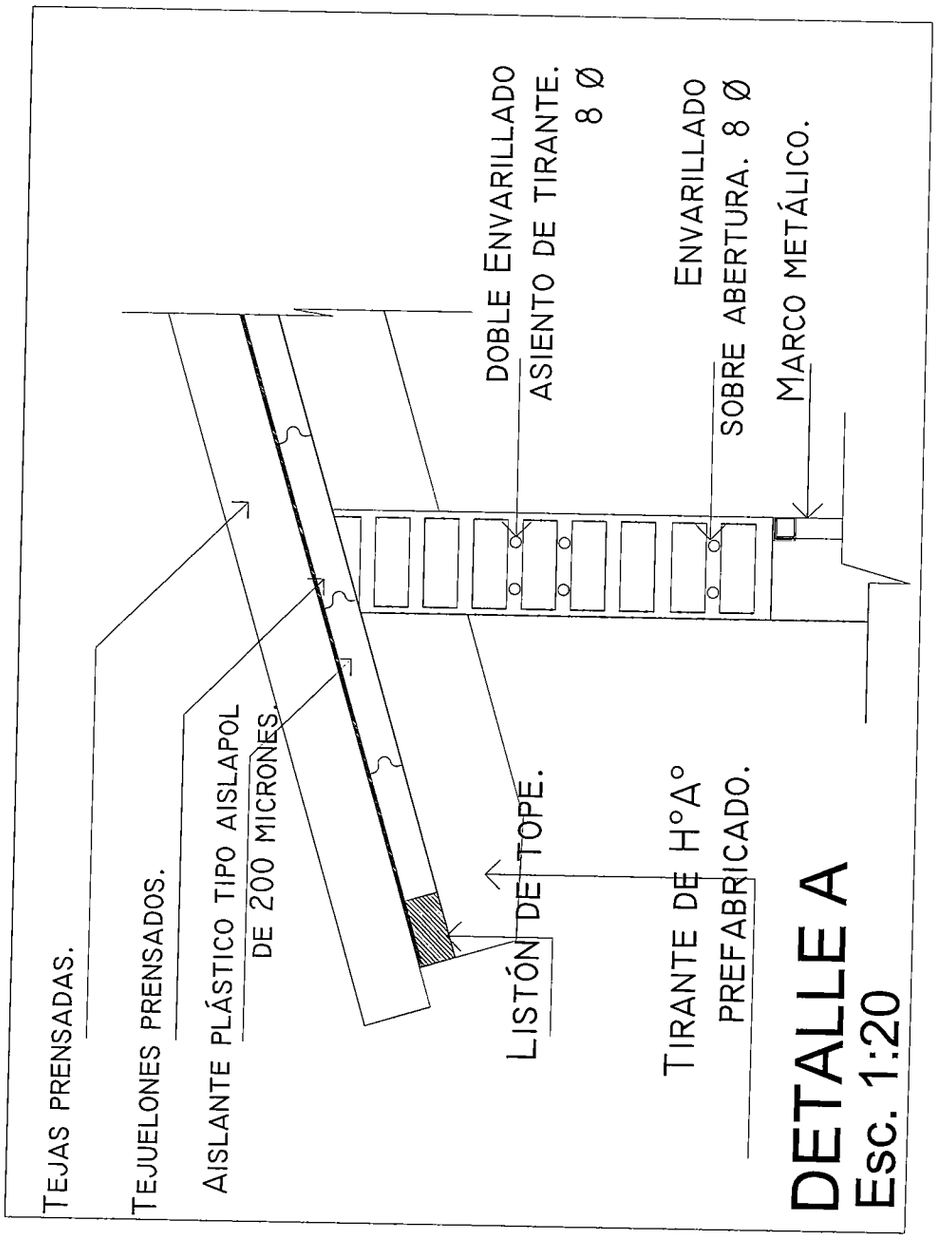


**DETALLE DE ALERO**
ESC.1_____20

ARQ. ROBERT MORÍNIGO
UNE CHE TAPYI
MUVH

Arq. Carlos Darío Ruiz Díaz
Coord. Técnica
UNE - CHE TAPYI

| | | |
|---|---|---|
| LOCALIDAD: PAZ DEL CHACO-LUQUE<br>DEPARTAMENTO: CENTRAL | PROYECTO: "CHE TAPYI"<br>AÑO 2.021 | 18 |
| LÁMINA: DETALLE DE ALERO<br>VIVIENDA UNIFAMILIAR MÍNIMA - 45,66 m2 | | |

MUVH
Ministerio de Urbanismo, Vivienda y Hábitat

GOBIERNO NACIONAL

Viviendas para la gente

CHE TAPÝI

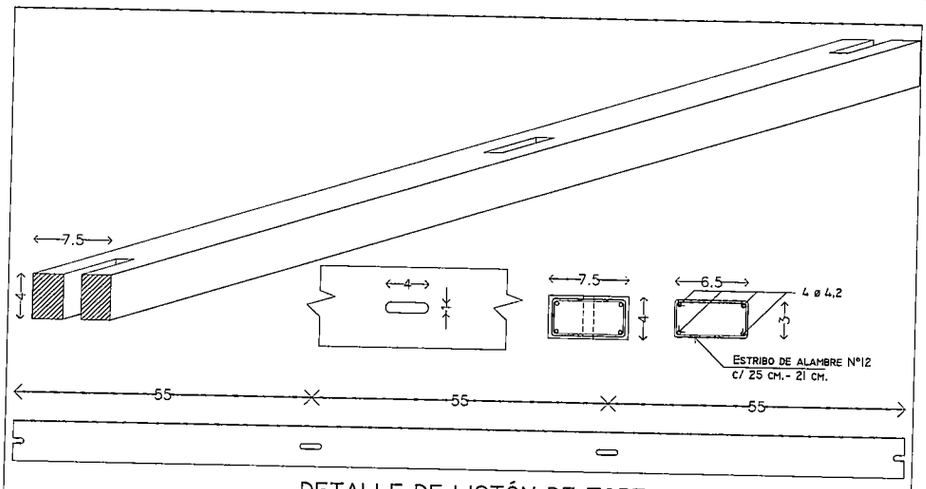


DETALLE DE LISTÓN DE TOPE

OBS: EL LISTÓN ES DE MADERA - SIN ESCALA

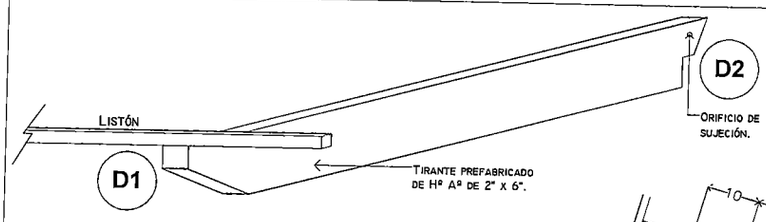


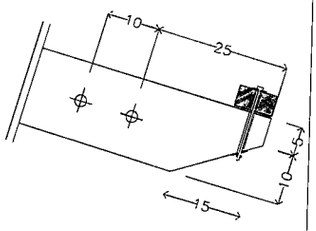


DETALLE 1. ESC. 1:20

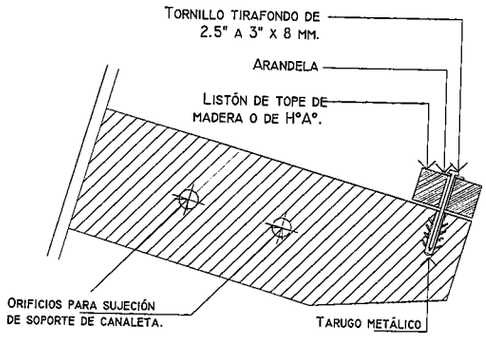


DETALLE 1. ESC. 1:10

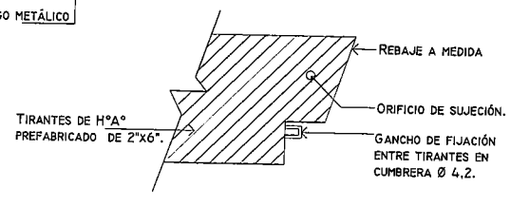


DETALLE 2. ESC. 1:10

**DETALLE DE ESTRUCTURA DE TECHO**

ING. ROBERT MORINIGO
UNE CHE TAPYI
MUVH

Arq. Carlos Darío Ruiz Díaz
Coord. Técnica
UNE - CHE TAPYI

| | | |
|---|---|---|
| LOCALIDAD: PAZ DEL CHACO-LUQUE<br>DEPARTAMENTO: CENTRAL | PROYECTO: "CHE TAPYI" | 19 |
| LÁMINA: DETALLE DE ESTRUCTURA DE TECHO<br>VIVIENDA UNIFAMILIAR MÍNIMA - 45,66 m2 | AÑO 2.021 | |

MUVH
Ministerio de Urbanismo, Vivienda y Hábitat

GOBIERNO NACIONAL

Viviendas para la gente

CHE TAPÝI

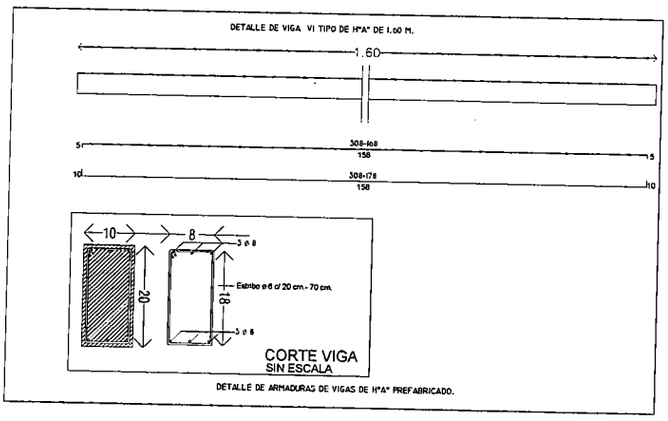


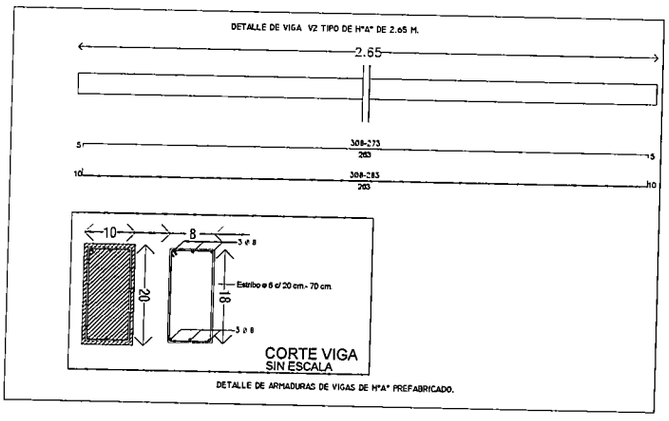


**DETALLE DE ESTRUCTURA DE TECHO**

ESC.1_____50

ING. ROBERT MORÍNIGO
UNE CHE TAPYI
MUVH

Arq. Carlos Darío Ruiz Díaz
Coord. Técnica
UNE - CHE TAPYI

| | | |
|---|---|---|
| LOCALIDAD: PAZ DEL CHACO-LUQUE<br>DEPARTAMENTO: CENTRAL | PROYECTO: "CHE TAPYI" | 20 |
| LÁMINA: DETALLE DE ESTRUCTURA DE TECHO<br>VIVIENDA UNIFAMILIAR MÍNIMA - 45,66 m2 | AÑO 2.021 | |

MUVH
Ministerio de Urbanismo, Vivienda y Hábitat

GOBIERNO NACIONAL

Viviendas para la gente

CHE TAPÝI

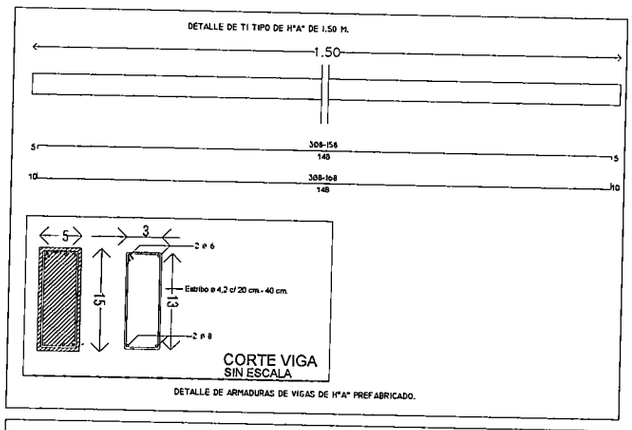


DETALLE DE ARMADURAS DE VIGAS DE H°A° PREFABRICADO.

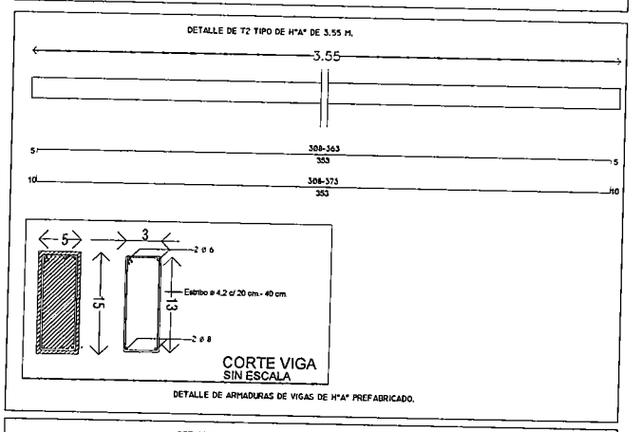


DETALLE DE ARMADURAS DE VIGAS DE H°A° PREFABRICADO.

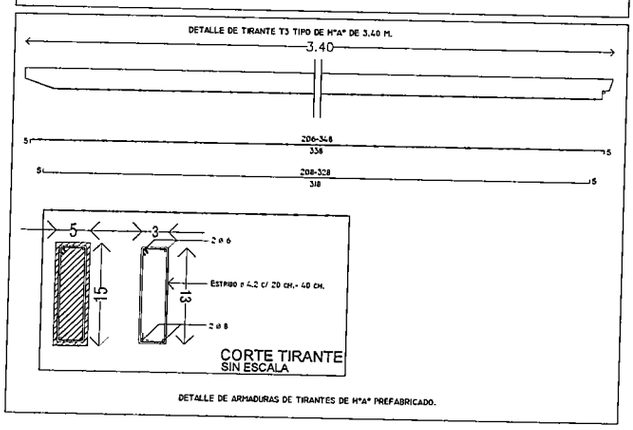


DETALLE DE ARMADURAS DE TIRANTES DE H°A° PREFABRICADO.

ING. ROBERT MORINIGO
UNE CHE TAPYI
MUVH

Arq. Carlos Mario Ruiz Díaz
Coord. Técnica
UNE - CHE TAPYI

**DETALLE DE ESTRUCTURA DE TECHO**

ESC.1_____50

| | | |
|---|---|---|
| LOCALIDAD: PAZ DEL CHACO-LUQUE<br>DEPARTAMENTO: CENTRAL | PROYECTO: "CHE TAPYI"<br>AÑO 2.021 | 21 |
| LÁMINA: DETALLE DE ESTRUCTURA DE TECHO<br>VIVIENDA UNIFAMILIAR MÍNIMA - 45,66 m2 | | |

MUVH
Ministerio de Urbanismo, Vivienda y Hábitat

GOBIERNO NACIONAL

Viviendas para la gente

CHE TAPYÍ

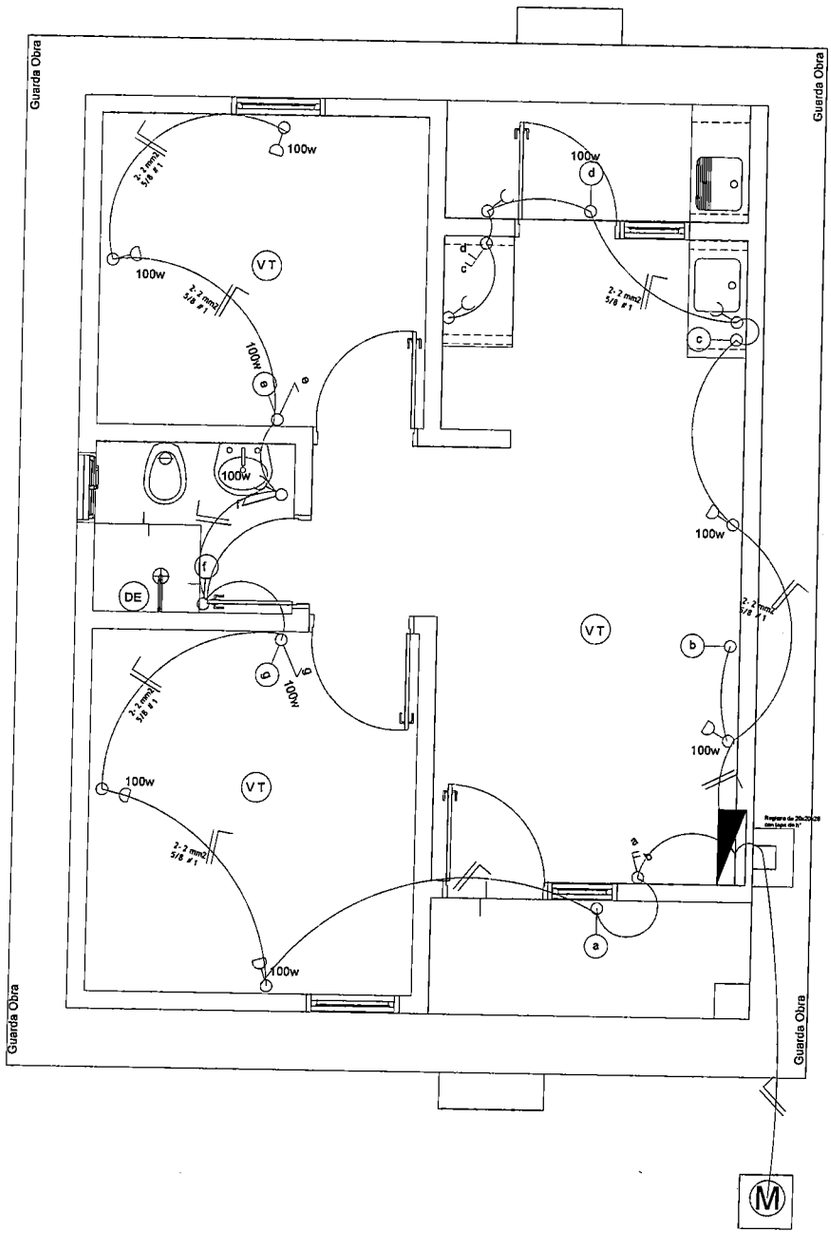


**INSTALACION ELECTRICA**

ESC.1_____50

ING. ROBERT MORINIGO
UNE CHE TAPYI
MUVH

Arq. Carlos Darío Ruiz Díaz
Coord. Técnica
UNE - CHE TAPYI

| | | |
|---|---|---|
| LOCALIDAD: PAZ DEL CHACO-LUQUE<br>DEPARTAMENTO: CENTRAL | PROYECTO: "CHE TAPYI"<br>AÑO 2.021 | 22 |
| LÁMINA: INSTALACIÓN ELÉCTRICA<br>VIVIENDA UNIFAMILIAR MÍNIMA - 45,66 m2 | | |

MUVH
Ministerio de Urbanismo, Vivienda y Hábitat

GOBIERNO NACIONAL

Viviendas para la gente

CHE TAPÝI

## VISTA LATERAL

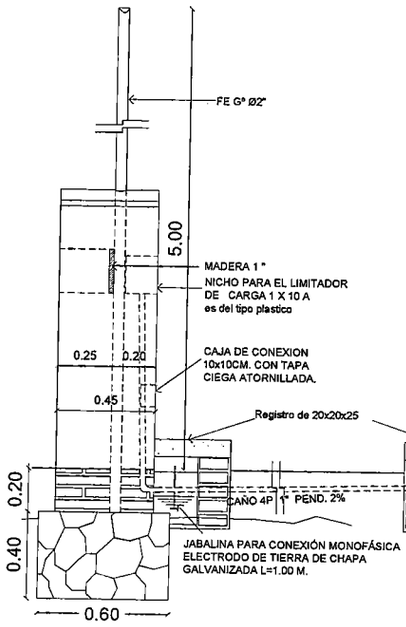


## VISTA FRONTAL

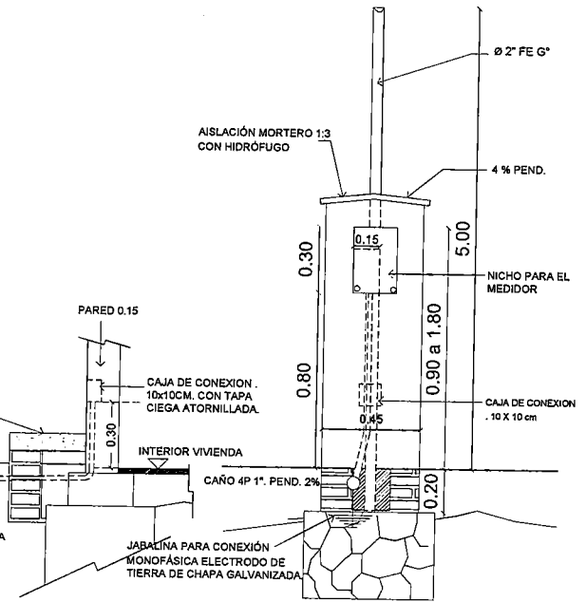


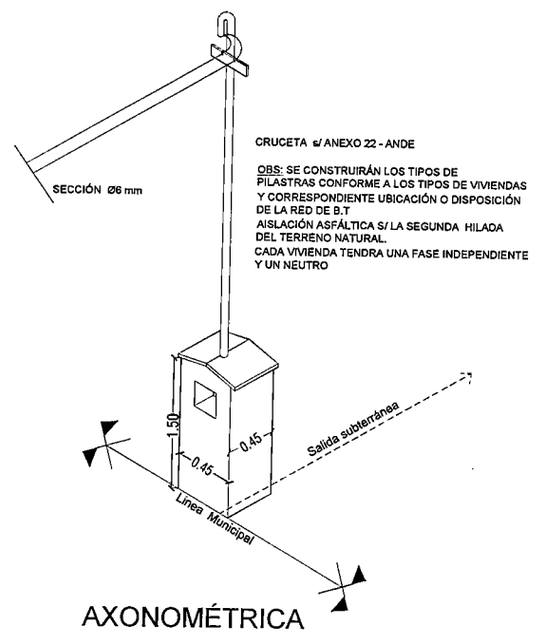


## AXONOMÉTRICA

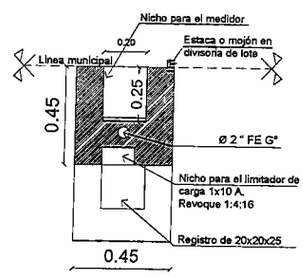


## PLANTA

**DETALLE DE PILASTRA Y MEDIDOR**

ESC.1_____25

ING. ROBERT MORÍNIGO
UNE CHE TAPYI
MUVH

Arq. Carlos Darío Ruiz Díaz
Coord. Técnica
UNE - CHE TAPYI

| | | |
|---|---|---|
| LOCALIDAD: PAZ DEL CHACO-LUQUE<br>DEPARTAMENTO: CENTRAL | PROYECTO: "CHE TAPYI"<br>AÑO 2.021 | 23 |
| LÁMINA: DETALLE DE PILASTRA DE ANDE<br>VIVIENDA UNIFAMILIAR MÍNIMA - 45,66 m2 | | |

Esquema Unifilar de Tablero
Por unidad de vivienda

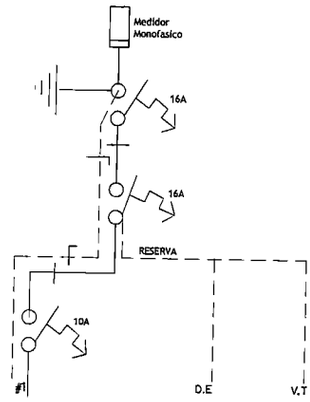


| SIMBOLO | NOMBRE |
|---|---|
| | INTERRUPTOR UN PUNTO |
| | INTERRUPTOR DOS PUNTOS |
| | INTERRUPTOR TRES PUNTOS |
| | TOMA ALTO |
| | TOMA BAJO |
| | LUZ |
| DE | DUCHA ELECTRICA |
| VT | VENTILADOR DE TECHO |
| TP | TABLERO GENERAL |

| Cuadro de Carga | | | | | | | | | |
|---|---|---|---|---|---|---|---|---|---|
| Circ. | Tomas | | Lamp. Incand. | | Ducha Calefón | | Ventilador | | Total |
| | Cant. | Pot. | Cant. | Pot. | Cant. | Pot. | Cant. | Pot. | |
| #1 | 10 | 100w | 7 | 100w | | | | | 1700w |
| Carga Total | | | | | | | | | 1700w |

**INSTALACION ELECTRICA**
**CUADRO DE CARGA**
ESC.1_____50

ING. ROBERT MORINIGO
UNE CHE TAPYI
MUVH

Arq. Carlos Darío Ruiz Díaz
Coord. Técnica
UNE - CHE TAPYI

| | | |
|---|---|---|
| LOCALIDAD: PAZ DEL CHACO-LUQUE<br>DEPARTAMENTO: CENTRAL | PROYECTO "CHE TAPYI" | 24 |
| LÁMINA: INSTALACIÓN ELÉCTRICA - C. CARGA<br>VIVIENDA UNIFAMILIAR MÍNIMA - 45,66 m2 | AÑO 2.021 | |

MUVH
Ministerio de Urbanismo, Vivienda y Hábitat

GOBIERNO NACIONAL

Viviendas para la gente

CHE TAPÝI

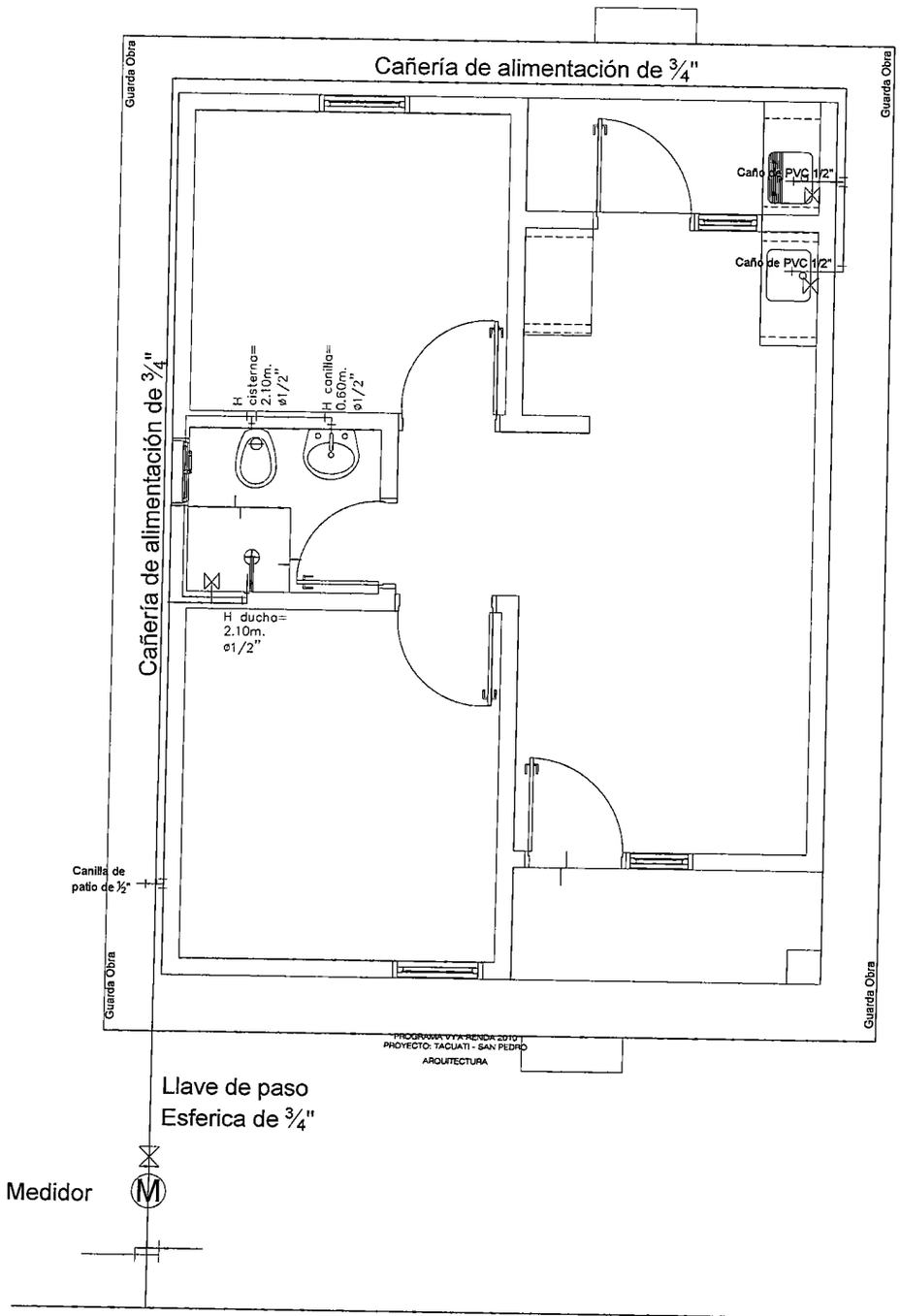


RED PUBLICA DE ABASTECIMIENTO

ING. ROBERT MORINIGO
UNE CHE TAPYI
MUVH

Arq. Carlos Mario Ruiz Díaz
Coord. Técnica
UNE - CHE TAPYI

**INSTALACION HIDRAULICA**

ESC.1_____50

| | | |
|---|---|---|
| LOCALIDAD: PAZ DEL CHACO-LUQUE<br>DEPARTAMENTO: CENTRAL | PROYECTO: "CHE TAPYI" | 25 |
| LÁMINA: INSTALACIÓN HIDRÁULICA<br>VIVIENDA UNIFAMILIAR MÍNIMA - 45,66 m2 | AÑO 2.021 | |

MUVH
Ministerio de Urbanismo, Vivienda y Hábitat

GOBIERNO NACIONAL

Viviendas para la gente

CHE TAPÝI

DETALLE DE CAMARA DE INSPECCION - Esc.:1.25

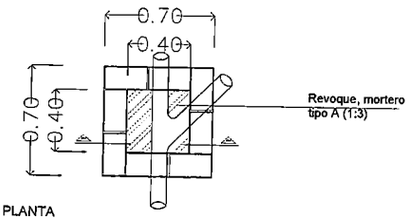


PLANTA

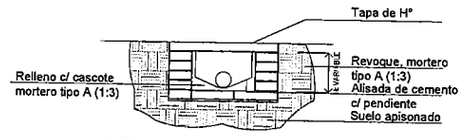


CORTE DETALLE
A.A

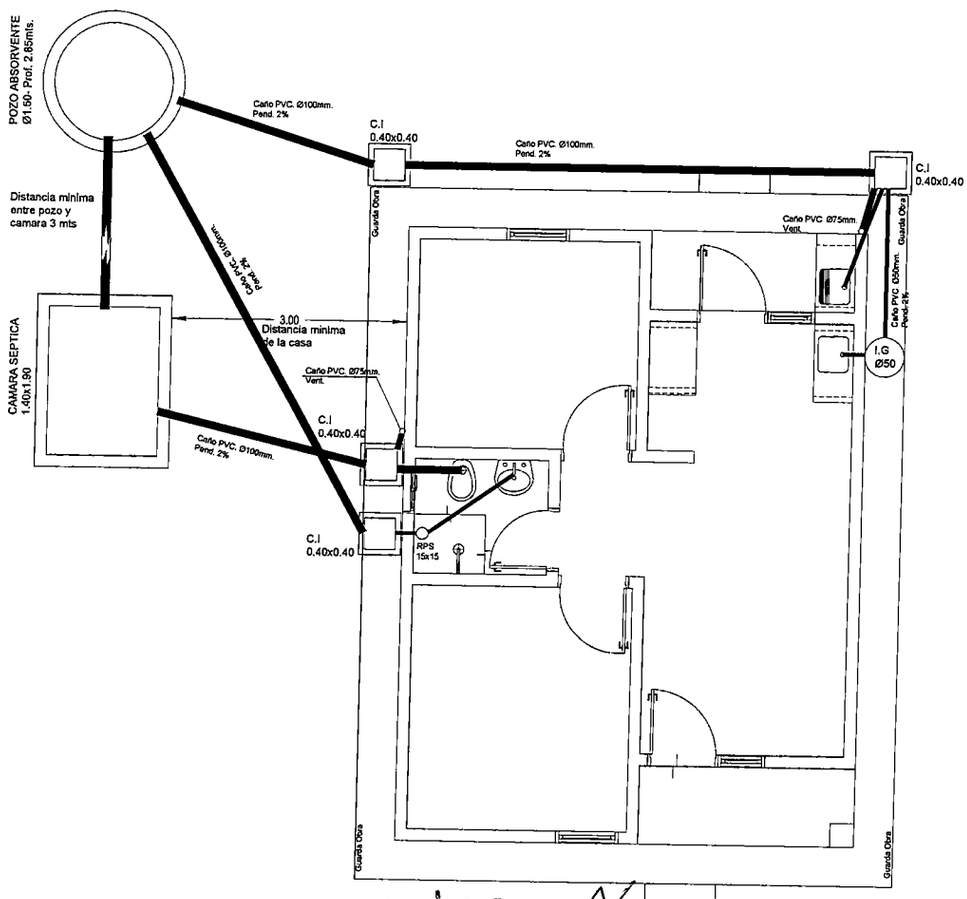


INSTALACION DESAGÜE CLOACAL

ESC.1_____75

| | | |
|---|---|---|
| LOCALIDAD: PAZ DEL CHACO-LUQUE<br>DEPARTAMENTO: CENTRAL | PROYECTO: "CHE TAPYI"<br>AÑO 2.021 | 26 |
| LÁMINA: INSTALACIÓN DESAGUE CLOACAL<br>VIVIENDA UNIFAMILIAR MÍNIMA - 45,66 m² | | |

ING. ROBERT MORINIGO
UNE CHE TAPYI

Arq. Carlos Fabio Ruiz Díaz
MUVH
Coordinador Técnico
UNE - CHE TAPYI

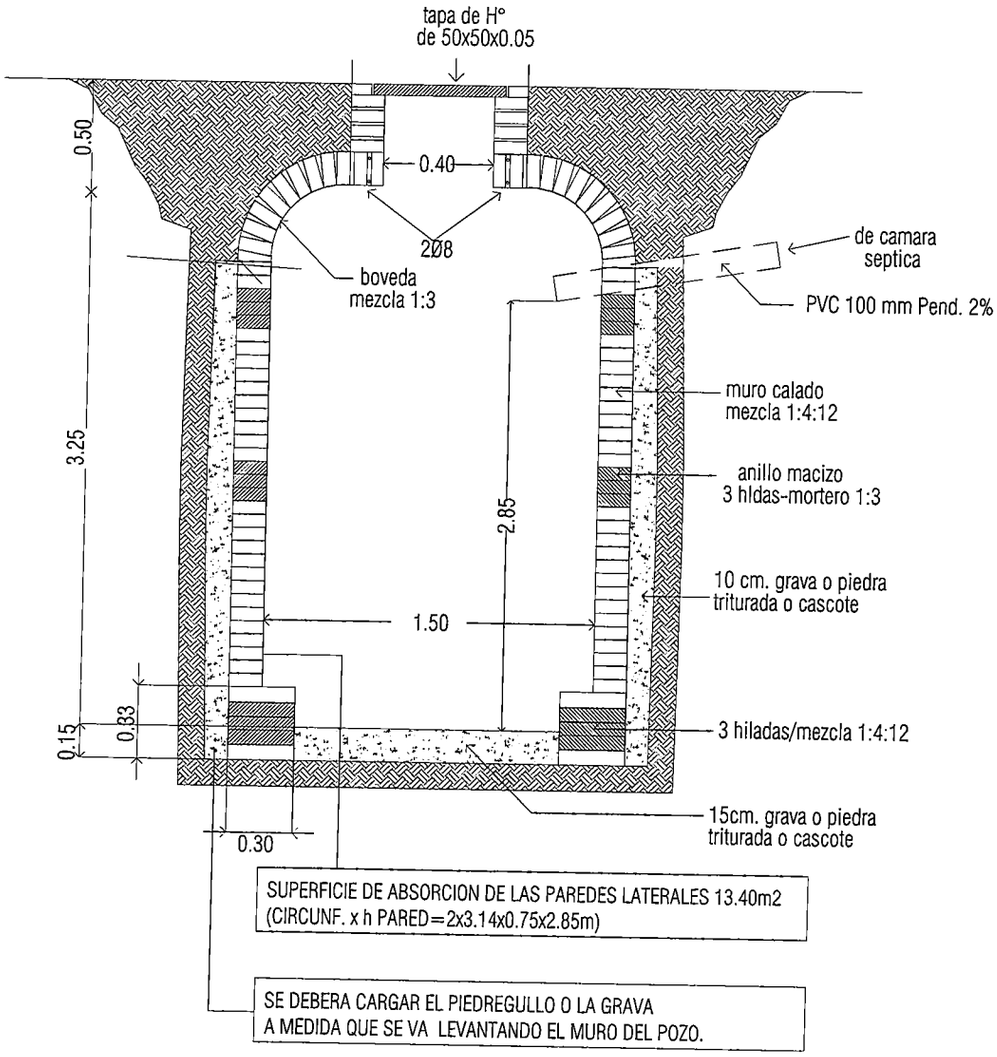


# POZO ABSORBENTE

**DETALLE INSTALACION CLOACAL**

ESC.1_____25

ING. ROBERT MORÍNIGO
UNE CHE TAPYI
MUVH

Arq. Carlos Leno Ruiz Díaz
Coord. Técnica
UNE - CHE TAPYI

| | | |
|---|---|---|
| LOCALIDAD: PAZ DEL CHACO-LUQUE<br>DEPARTAMENTO: CENTRAL | PROYECTO: "CHE TAPYI" | 27 |
| LÁMINA: DETALLE DE POZO ABSORVENTE<br>VIVIENDA UNIFAMILIAR MÍNIMA - 45,66 m2 | AÑO 2.021 | |

MUVH
Ministerio de Urbanismo, Vivienda y Hábitat

GOBIERNO NACIONAL

Viviendas para la gente

CHE TAPÝI

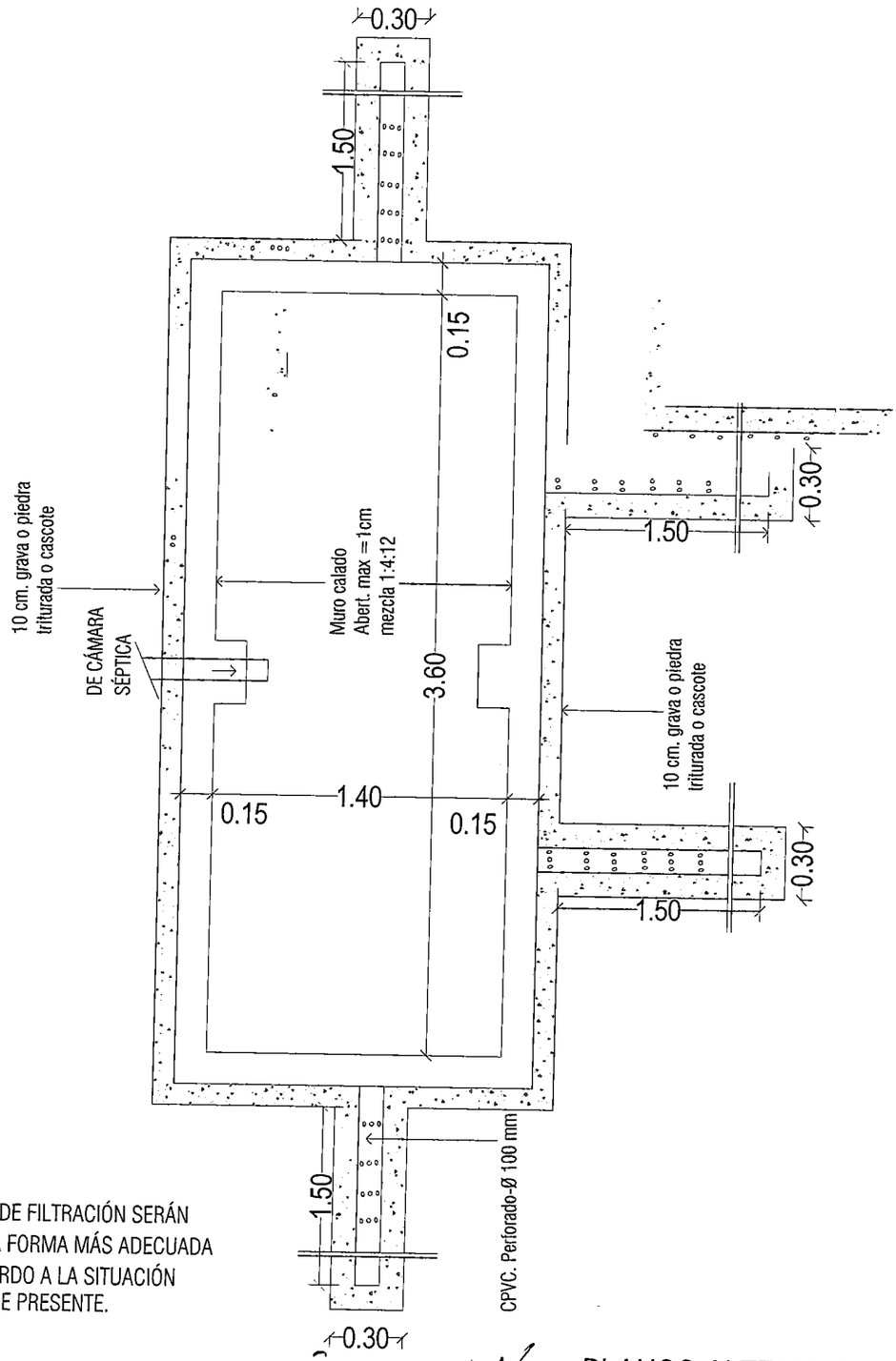


OBS: LOS BRAZOS DE FILTRACIÓN SERÁN DISPUESTOS DE LA FORMA MÁS ADECUADA EN OBRA, DE ACUERDO A LA SITUACIÓN PARTICULAR QUE SE PRESENTE.

PLANOS ALTERNATIVOS

ING. ROBERT MORÍNIGO
UNE CHE TAPYI
MUVH

Arq. Carlos Mario Ruiz Díaz
Coord. Técnica
UNE - CHE TAPYI

| | | |
|---|---|---|
| LOCALIDAD: PAZ DEL CHACO-LUQUE<br>DEPARTAMENTO: CENTRAL | PROYECTO: "CHE TAPYI"<br>AÑO 2.021 | 27.1 |
| LÁMINA: CAMARA SÉPTICA CON CAMPO DE INFILTRACION<br>VIVIENDA UNIFAMILIAR MÍNIMA - 45,66 m2 | | |

MUVH
Ministerio de Urbanismo, Vivienda y Hábitat

GOBIERNO NACIONAL

Viviendas para la gente

CHE TAPÝI

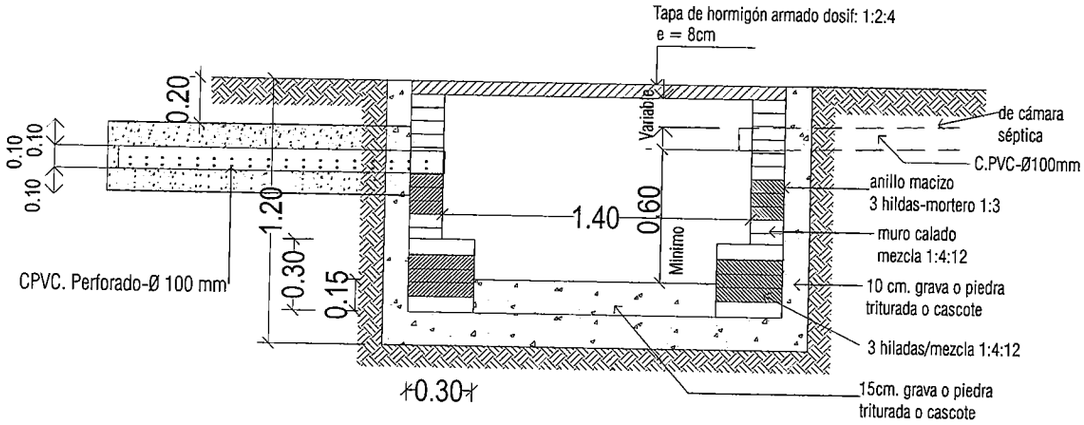


CORTE POZO ABSORBENTE-TIPO ESC.1/20

CON CAMPO DE INFILTRACION

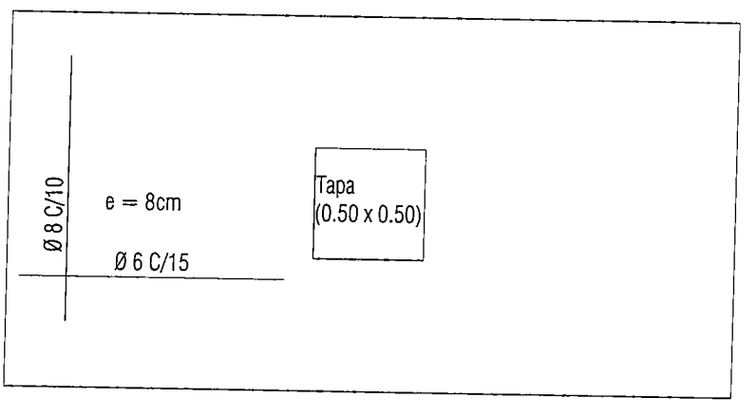


DETALLE ARMADURA
POZO ABSORBENTE

ING. ROBERT MORÍNIGO
UNE CHE TAPYI
MUVH

Arq. Carlos Darío Ruiz Díaz
Coord. Técnica
UNE - CHE TAPYI

PLANOS ALTERNATIVOS

| | | |
|---|---|---|
| LOCALIDAD: PAZ DEL CHACO-LUQUE<br>DEPARTAMENTO: CENTRAL | PROYECTO: "CHE TAPYI"<br>AÑO 2.021 | 27.2 |
| LÁMINA: DETALLE DE CÁMARA SÉPTICA CON CAMPO DE INFILTRACIÓN<br>VIVIENDA UNIFAMILIAR MÍNIMA - 45,66 m2 | | |

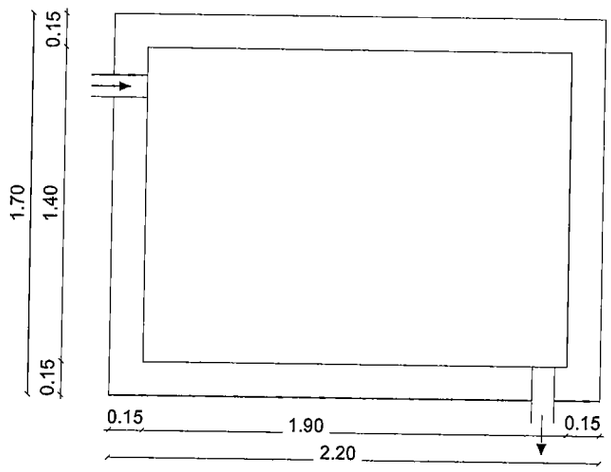


PLANTA

# CAMARA SEPTICA

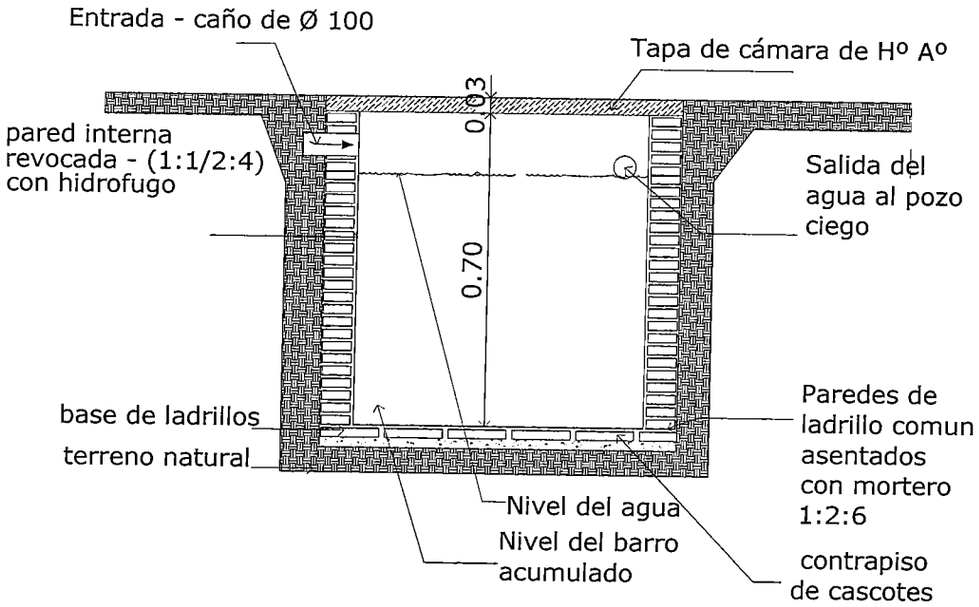


CORTE LONGITUDINAL

**DETALLE INSTALACION CLOACAL**

ING. ROBERT MORINIGO
UNE CHE TAPYI
MUVH

Arq. Carlos Darío Ruiz Díaz
Coordinadora Técnica
UNE - CHE TAPYI

| | | |
|---|---|---|
| LOCALIDAD: PAZ DEL CHACO-LUQUE<br>DEPARTAMENTO: CENTRAL | PROYECTO: "CHE TAPYI" | 28 |
| LÁMINA: DETALLE DE CÁMARA SÉPTICA<br>VIVIENDA UNIFAMILIAR MÍNIMA - 45,66 m2 | AÑO 2.021 | |

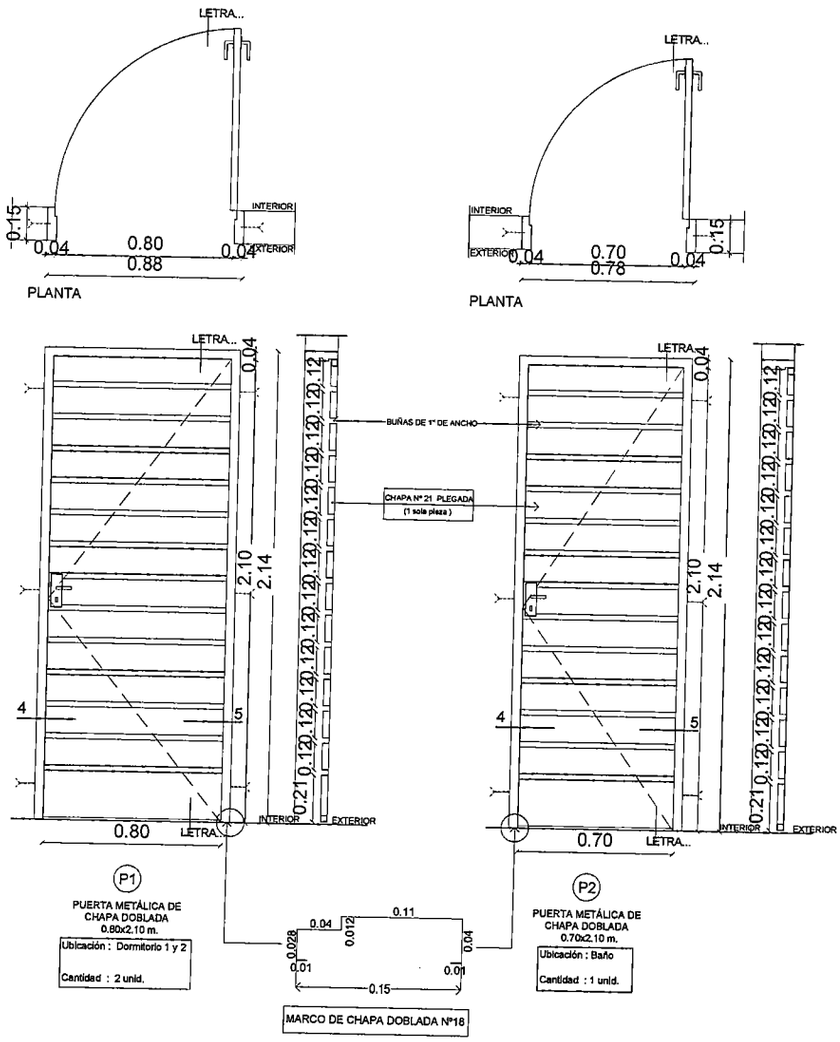


**DETALLE DE ABERTURAS**

ESC.1_____20

ING. ROBERT MORÍNIGO
UNE CHE TAPYI
MUVH

Arq. Carlos Darío Ruiz Díaz
Coord. Técnica
UNE - CHE TAPYI

| | | |
|---|---|---|
| LOCALIDAD: PAZ DEL CHACO-LUQUE<br>DEPARTAMENTO: CENTRAL | PROYECTO: "CHE TAPYI"<br>AÑO 2.021 | 29 |
| LÁMINA: DETALLE DE ABERTURAS<br>VIVIENDA UNIFAMILIAR MÍNIMA - 45,66 m2 | | |

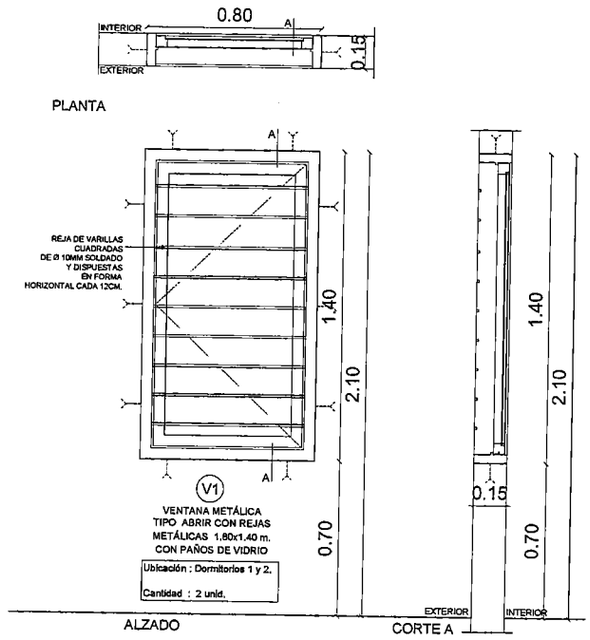


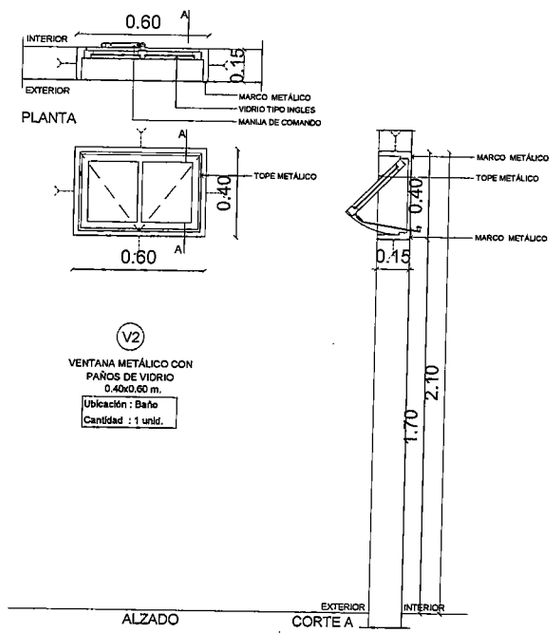


ING. ROBERT MORÍNIGO
UNE CHE TAPYI
MUVH

**DETALLE DE ABERTURAS**
ESC.1_____20

Arq. Darío Ruiz Díaz
Coord. Técnica
UNE - CHE TAPYI

| | | |
|---|---|---|
| LOCALIDAD: PAZ DEL CHACO-LUQUE<br>DEPARTAMENTO: CENTRAL | PROYECTO: "CHE TAPYI"<br>AÑO 2.021 | 30 |
| LÁMINA: DETALLE DE ABERTURAS<br>VIVIENDA UNIFAMILIAR MÍNIMA ~ 45,66 m2 | | |

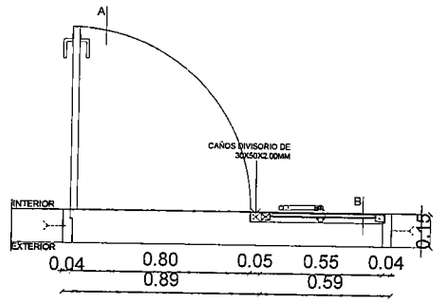


PLANTA

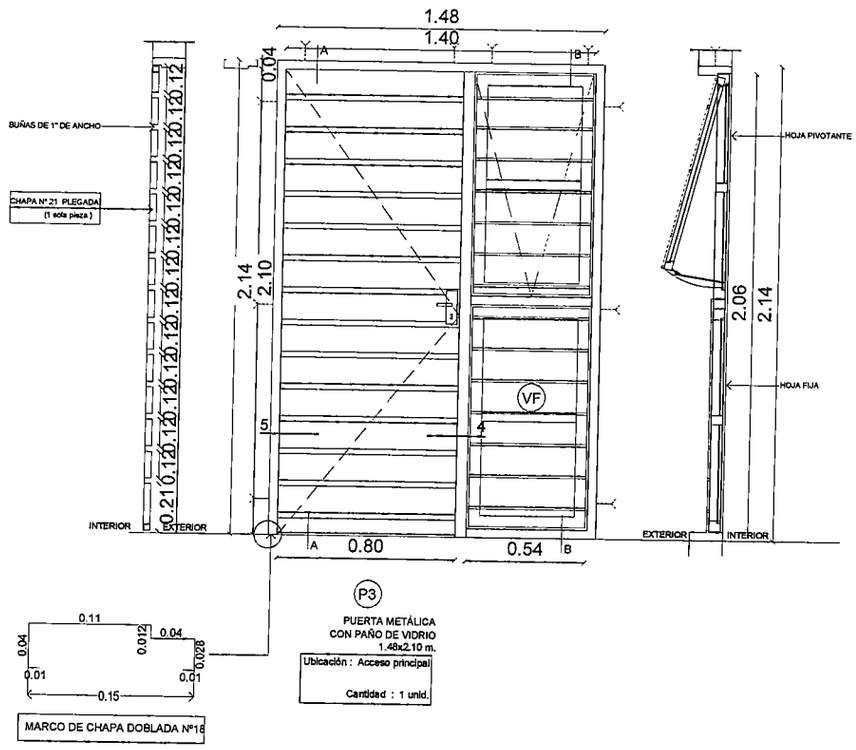


**DETALLE DE ABERTURAS**

ESC.1_____20

ING. ROBERT MORÍNIGO
UNE CHE TAPYI
MUVH

Arq. Carlos Darío Ruiz Díaz
Coord. Técnica
UNE - CHETAPYI

| | | |
|---|---|---|
| LOCALIDAD: PAZ DEL CHACO-LUQUE<br>DEPARTAMENTO: CENTRAL | PROYECTO: "CHE TAPYI" | 31 |
| LÁMINA: DETALLE DE ABERTURAS<br>VIVIENDA UNIFAMILIAR MÍNIMA - 45,66 m2 | AÑO 2.021 | |

MUVH
Ministerio de Urbanismo, Vivienda y Hábitat

GOBIERNO NACIONAL

Viviendas para la gente

CHE TAPÝI

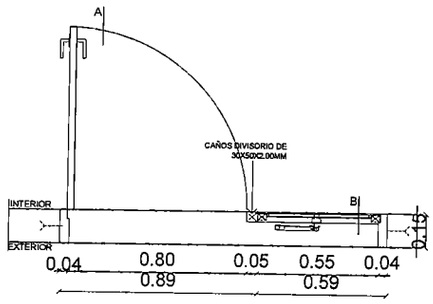


PLANTA

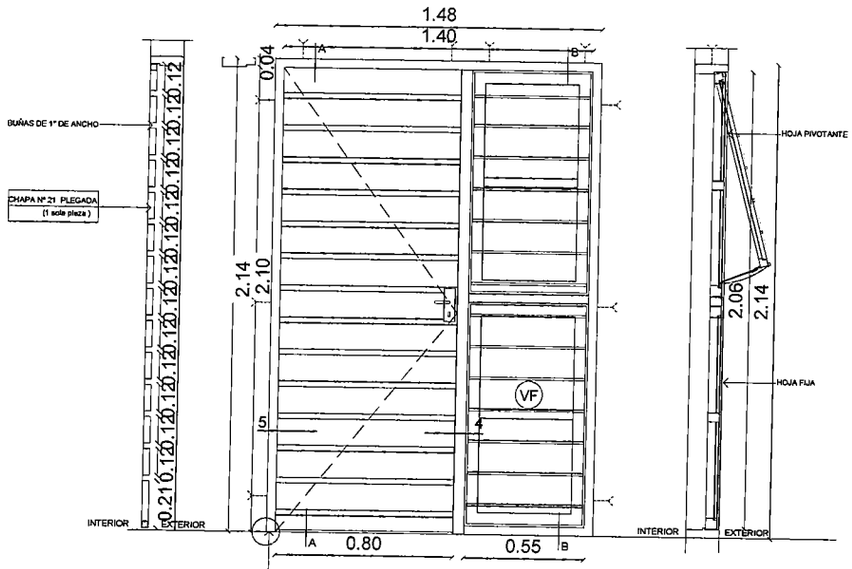


**DETALLE DE ABERTURAS**

ESC.1_____20

ING. ROBERT MORÍNIGO
UNE CHE TAPYI
MUVH

Carlos Darío Ruiz Díaz
Coord. Técnica
UNE - CHE TAPYI

| | | |
|---|---|---|
| LOCALIDAD: PAZ DEL CHACO-LUQUE<br>DEPARTAMENTO: CENTRAL | PROYECTO: "CHE TAPYI" | 32 |
| LÁMINA: DETALLE DE ABERTURAS<br>VIVIENDA UNIFAMILIAR MÍNIMA - 45,66 m2 | AÑO 2.021 | |

MUVH
Ministerio de Urbanismo, Vivienda y Hábitat

GOBIERNO NACIONAL

Viviendas para la gente

CHE TAPÝI

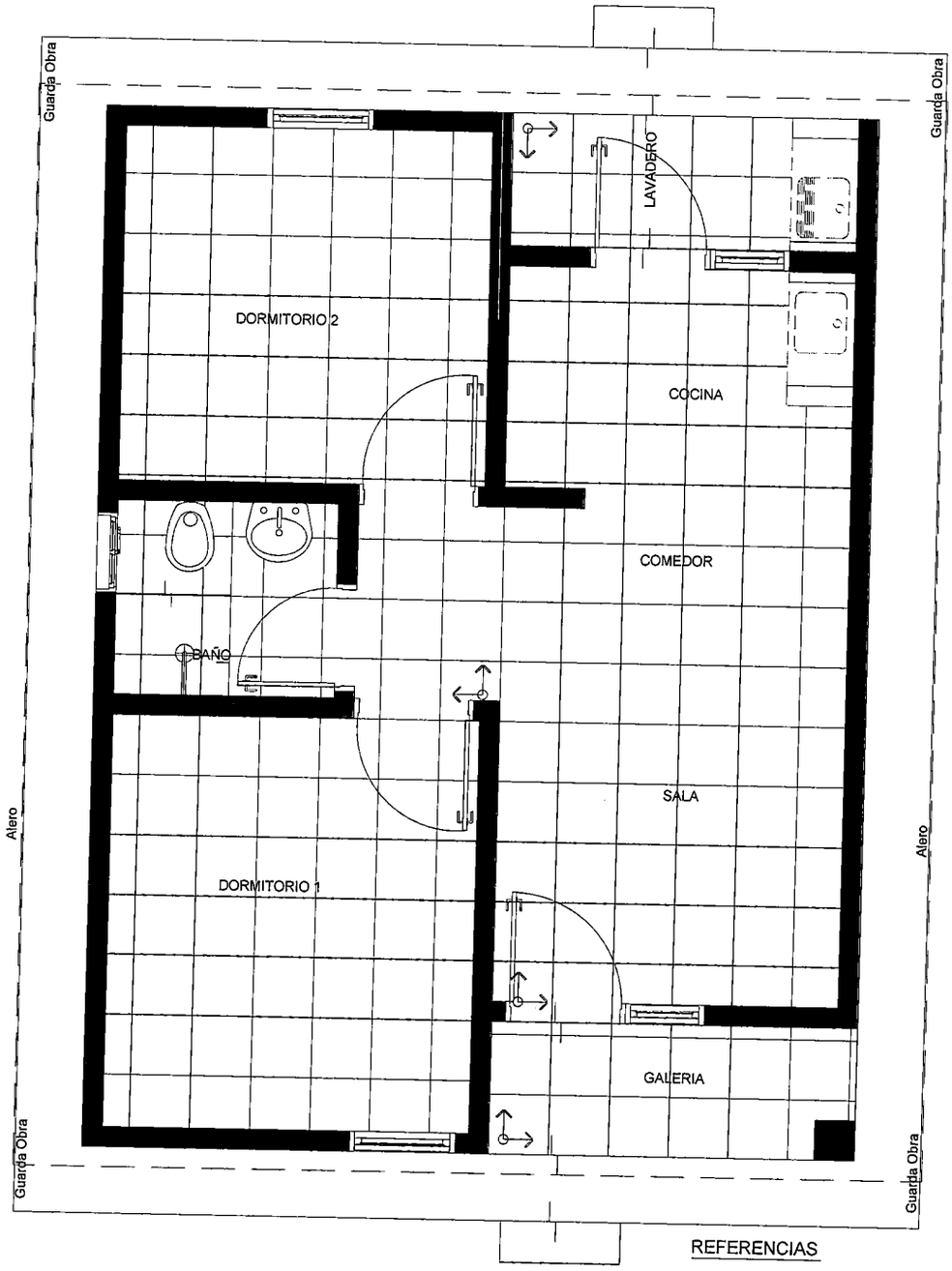


REFERENCIAS

PISO CERÁMICA ESMALTADA 45x45 cm PE.I 4

PISO CERÁMICA ESMALTADA ANTIDESLIZANTE 45x45 cm PE.I 4 EN GALERIA, BAÑO Y LAVADERO

INICIO O ARRANQUE DE REPLANTEO PARA ASIENTO DE PISOS

## DETALLE COLOCACION DE PISO

ESC.1_____50

ING. ROBERT MORÍNIGO
UNE CHE TAPYI
MUVH

Arq. Carlos Dario Ruiz Díaz
Coord. Técnica
UNE - CHE TAPYI

| | | |
|---|---|---|
| LOCALIDAD: PAZ DEL CHACO-LUQUE<br>DEPARTAMENTO: CENTRAL | PROYECTO "CHE TAPYI"<br>AÑO 2.021 | 33 |
| LÁMINA: DETALLE DE COLOCACIÓN DE PISOS<br>VIVIENDA UNIFAMILIAR MÍNIMA - 45,66 m2 | | |

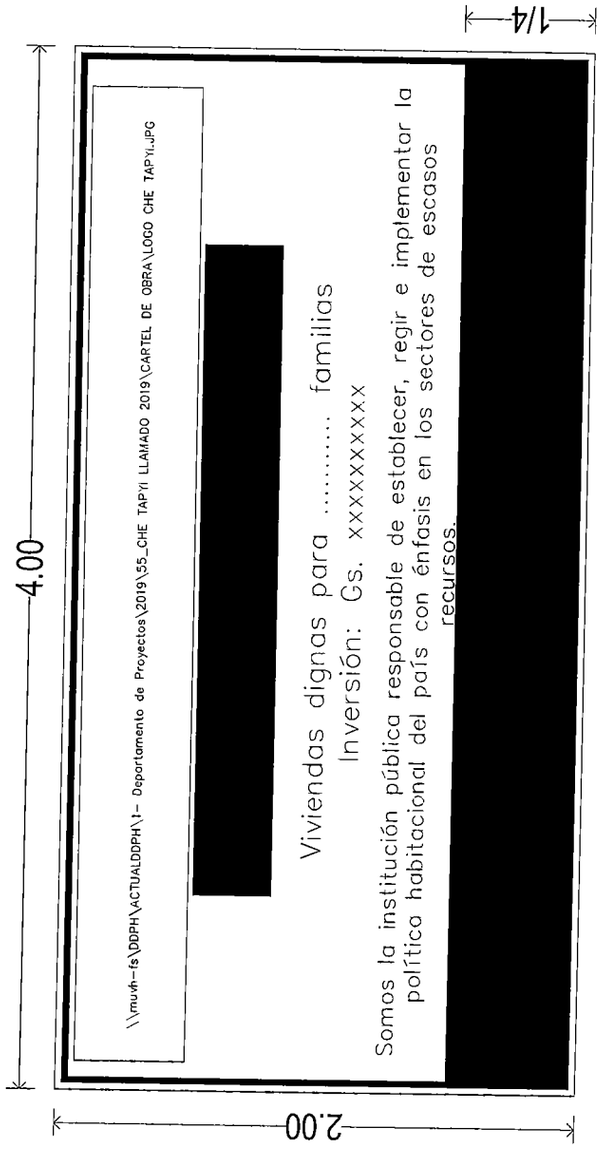


# DETALLE DE CARTEL EN EL SITIO DE OBRA

ESC. 1:25

(*) OBSERVACION: LOS COLORES Y TIPOS DE LETRAS CORRESPONDEN A LA NORMA DE GOBIERNO 2018.

ING. ROBERT MORÍNIGO
UNE CHE TAPYI
MUVH

Arq. Carlos Mario Ruiz Díaz
Coord. Técnica
UNE - CHE TAPYI

| | | |
|---|---|---|
| LOCALIDAD: PAZ DEL CHACO-LUQUE<br>DEPARTAMENTO: CENTRAL | PROYECTO: "CHE TAPYI"<br>AÑO 2.021 | 34 |
| LÁMINA: DETALLE DE CARTELES<br>VIVIENDA UNIFAMILIAR MÍNIMA - 45,66 m2 | | |

MUVH
Ministerio de Urbanismo, Vivienda y Hábitat

GOBIERNO NACIONAL

Viviendas para la gente

CHE TAPÝI

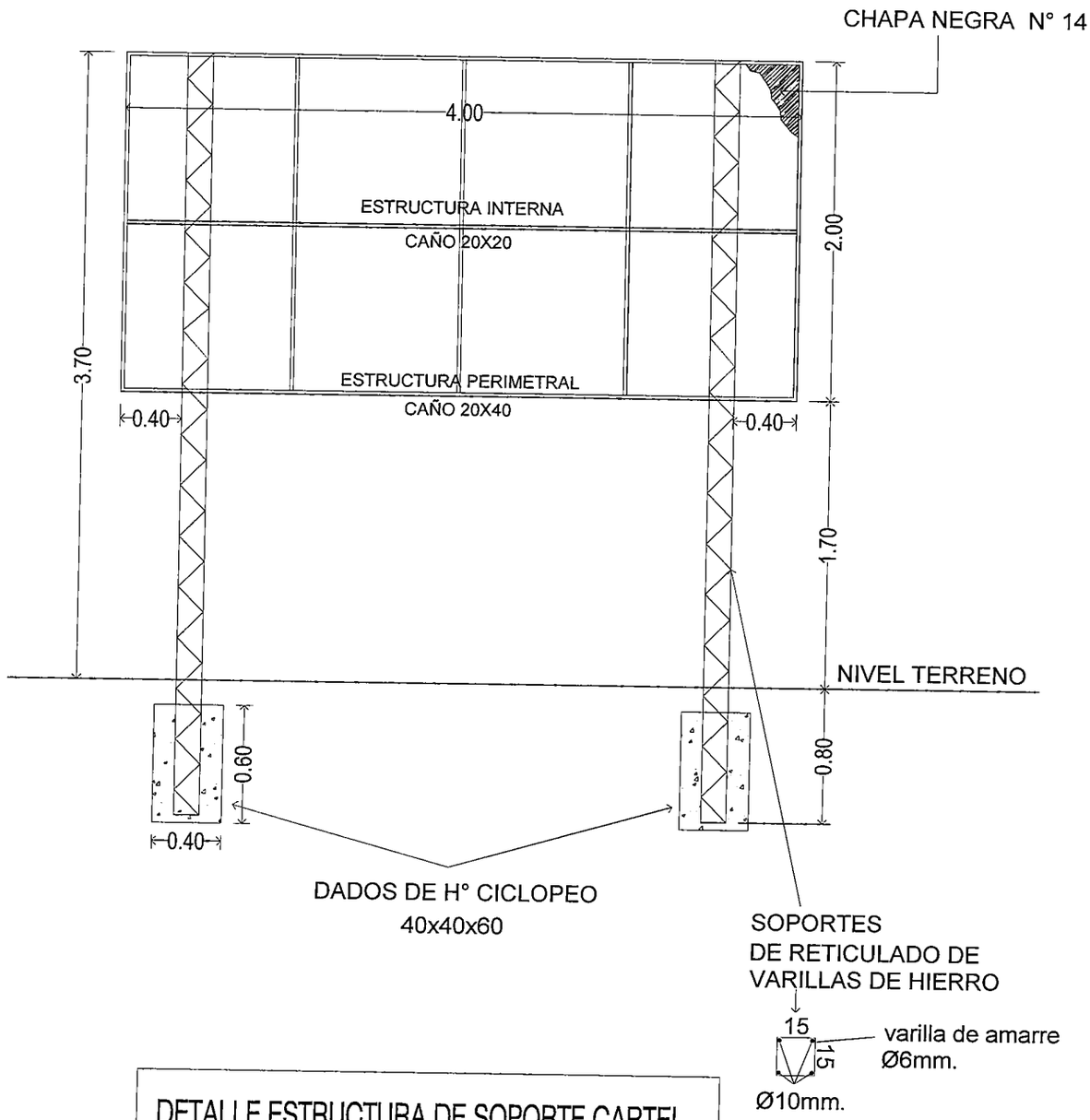


DETALLE ESTRUCTURA DE SOPORTE CARTEL

VISTA FRONTAL ESC. 1:50

Arq. Carlos Darío Ruiz Díaz
Coord. Técnica
UNE - CHE TAPYI

ING. ROBERT MORÍNIGO
UNE CHE TAPYI
MUVH

| | | |
|---|---|---|
| LOCALIDAD: PAZ DEL CHACO-LUQUE<br>DEPARTAMENTO: CENTRAL | PROYECTO: "CHE TAPYI" | |
| LÁMINA: DETALLE ESTRUCTURA DE CARTELES<br>VIVIENDA UNIFAMILIAR MÍNIMA - 45,66 m2 | AÑO 2.021 | 35 |

MUVH
Ministerio de Urbanismo, Vivienda y Hábitat

GOBIERNO NACIONAL

Viviendas para la gente

CHE TAPÝI

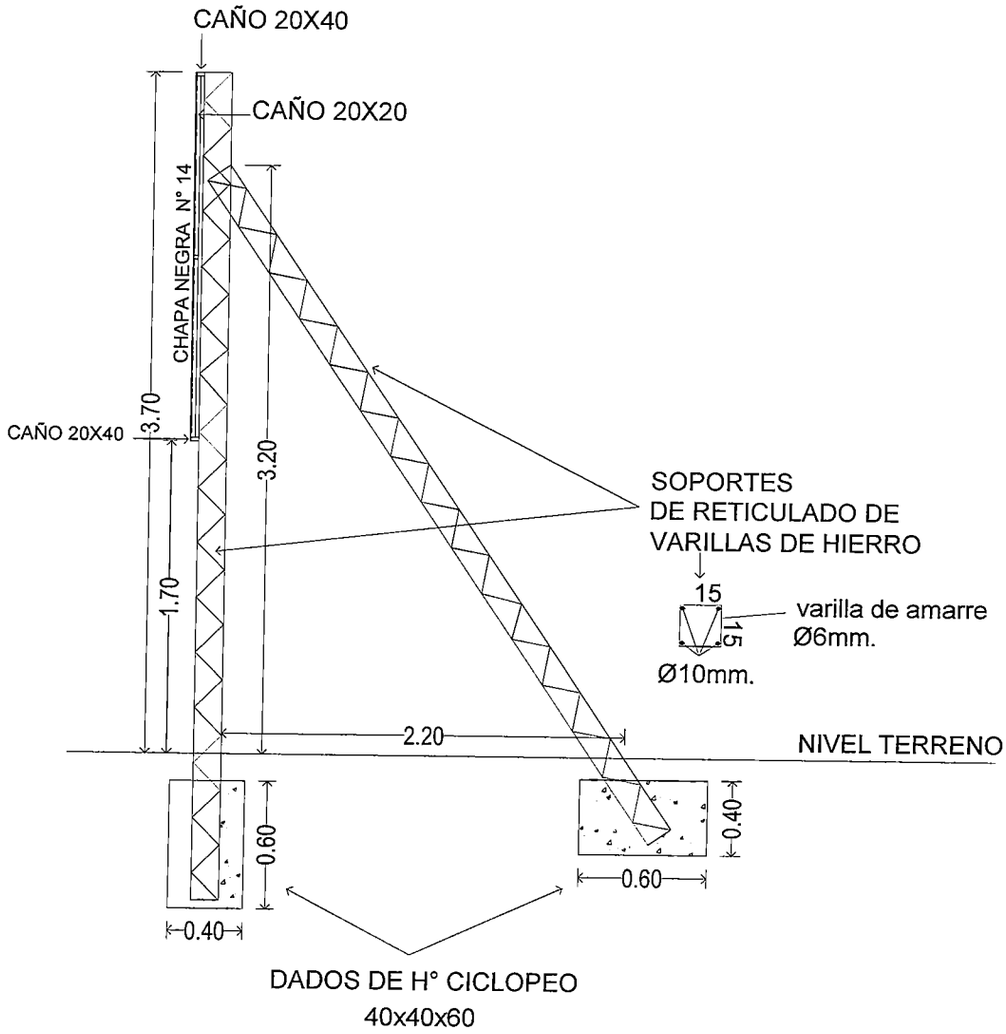


DETALLE ESTRUCTURA DE SOPORTE CARTEL

VISTA LATERAL ESC. 1:50

Arq. Carlos Darío Ruiz Díaz
Coord. Técnica
UNE CHE TAPYI

ING. ROBERT MORINIGO
UNE CHE TAPYI
MUVH

| | | |
|---|---|---|
| LOCALIDAD: PAZ DEL CHACO-LUQUE<br>DEPARTAMENTO: CENTRAL | PROYECTO "CHE TAPYI"<br>AÑO 2.021 | 36 |
| LÁMINA: DETALLE ESTRUCTURA DE CARTELES<br>VIVIENDA UNIFAMILIAR MÍNIMA - 45,66 m2 | | |

MUVH
Ministerio de Urbanismo, Vivienda y Hábitat

GOBIERNO NACIONAL

Viviendas para la gente

CHE TAPÝI

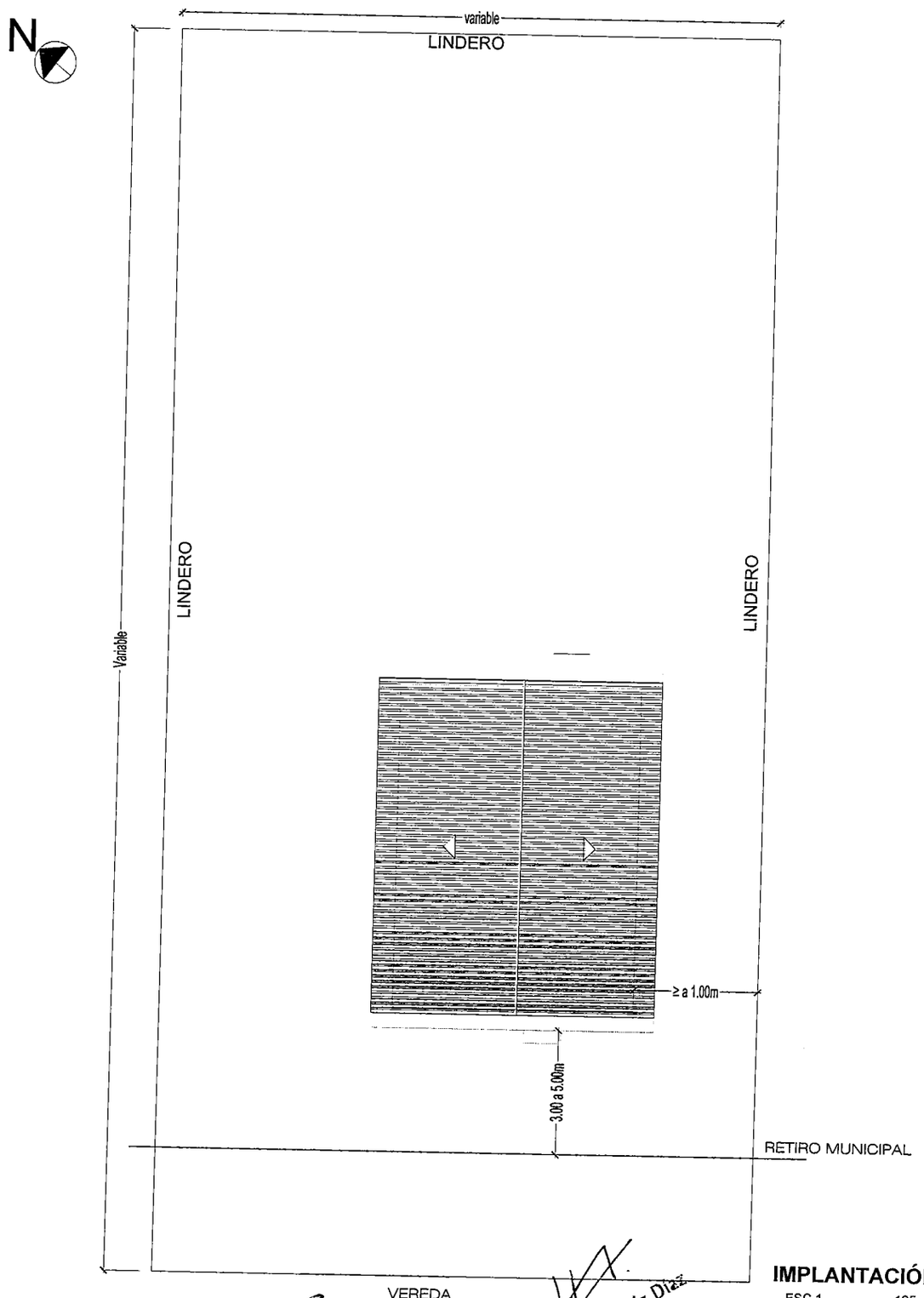


**IMPLANTACIÓN**
ESC.1_____125

| | | |
|---|---|---|
| LOCALIDAD: PAZ DEL CHACO-LUQUE<br>DEPARTAMENTO: CENTRAL | PROYECTO "CHE TAPYI"<br>AÑO 2.021 | 1 |
| LÁMINA: IMPLANTACIÓN<br>VUM - INCLUSIVA - 51,33 m2 | | |

ING. ROBERT MORINIGO
UNE CHE TAPYI
MUVH

Arq. Hugo Darío Ruiz Díaz
Coord. Técnica
UNE - CHE TAPYI

MUVH
Ministerio de Urbanismo, Vivienda y Hábitat

GOBIERNO NACIONAL

Viviendas para la gente

CHE TAPÝI

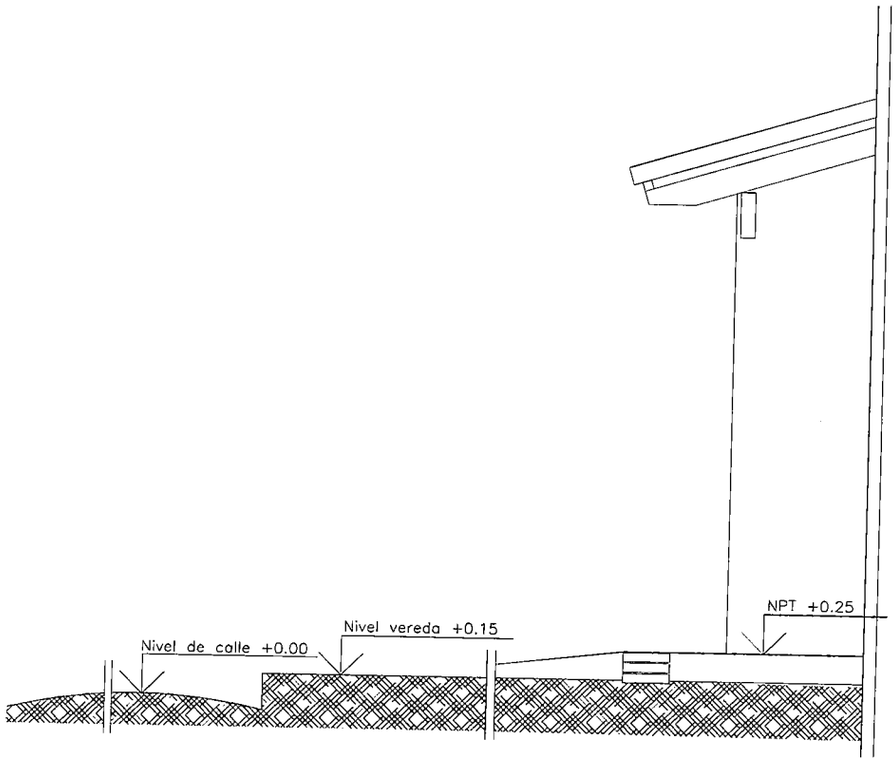


OBS: En ningún caso el nivel del piso de los locales quedará a menos de 20 cm por encima del punto más alto del perímetro de la construcción ni por debajo del nivel de la rasante de la calle.

NIVEL RESPECTO A LA CALLE

ESC: 1/50

ING. ROBERT MORINIGO
UNE CHE TAPYI
MUVH

Arq. Carlos Darío Ruiz Díaz
Resp. Técnica
UNE - CHE TAPYI

| | | |
|---|---|---|
| LOCALIDAD: PAZ DEL CHACO-LUQUE<br>DEPARTAMENTO: GUAIRA | PROYECTO: "CHE TAPYI"<br>AÑO 2.021 | 2 |
| LÁMINA: NIVELES<br>VUM - INCLUSIVA - 51,33 m2 | | |

MUVH
Ministerio de Urbanismo, Vivienda y Hábitat

GOBIERNO NACIONAL

Viviendas para la gente

CHE TAPÝI

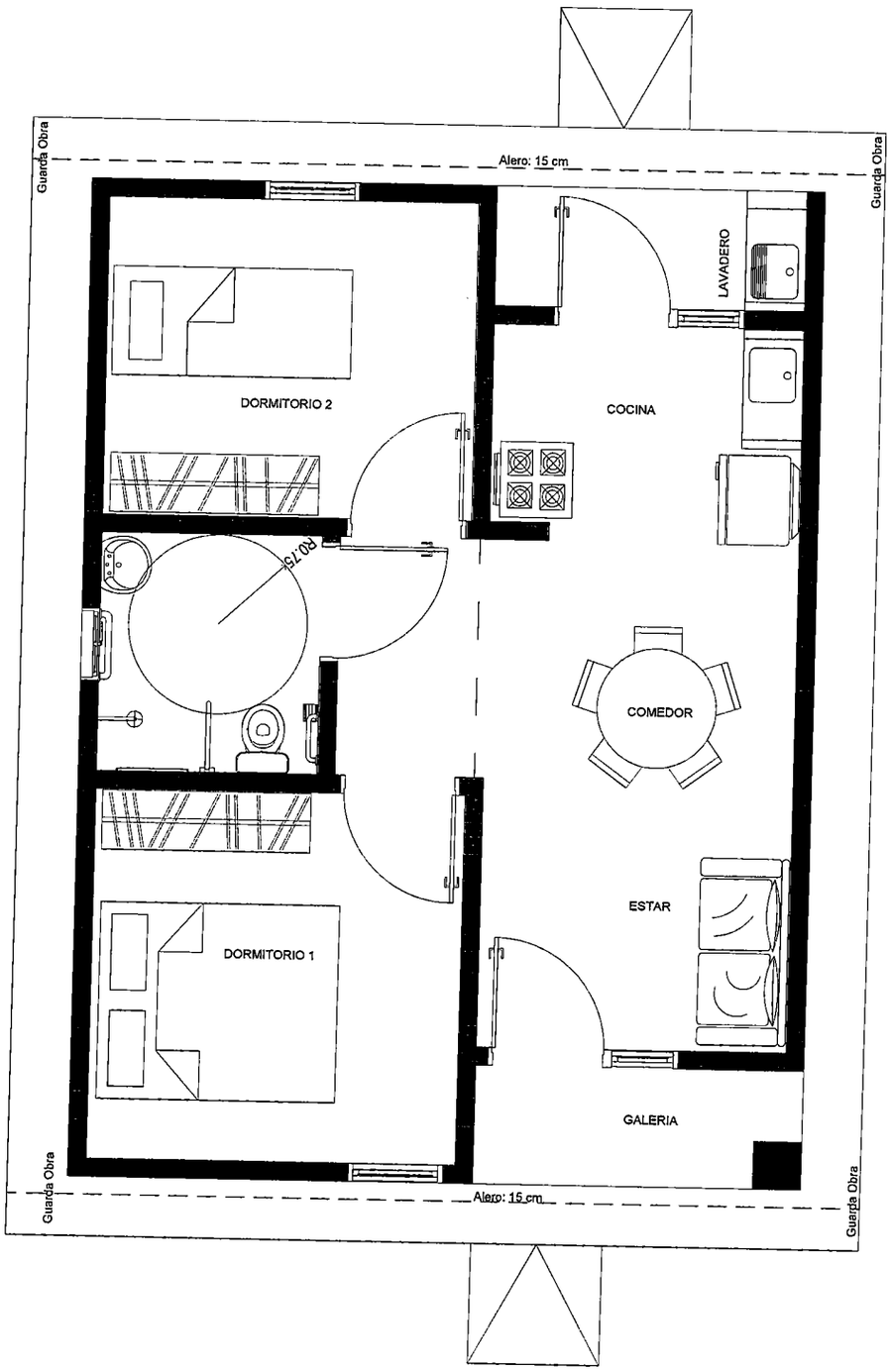


ING. ROBERT MORÍNIGO
UNE CHE TAPYI
MUVH

Arq. Carlos Darío Ruiz Díaz
Coord. Técnica
UNE - CHE TAPYI

**PLANTA EQUIPADA**

ESC.1_____50

LOCALIDAD: PAZ DEL CHACO-LUQUE
DEPARTAMENTO: CENTRAL

LÁMINA: EQUIPADA
VUM - INCLUSIVA - 51,33 m2

PROYECTO: "CHE TAPYI"

AÑO 2.021

3

—MUVH—
Ministerio de Urbanismo, Vivienda y Hábitat

GOBIERNO NACIONAL

Viviendas para la gente

CHE TAPÝI

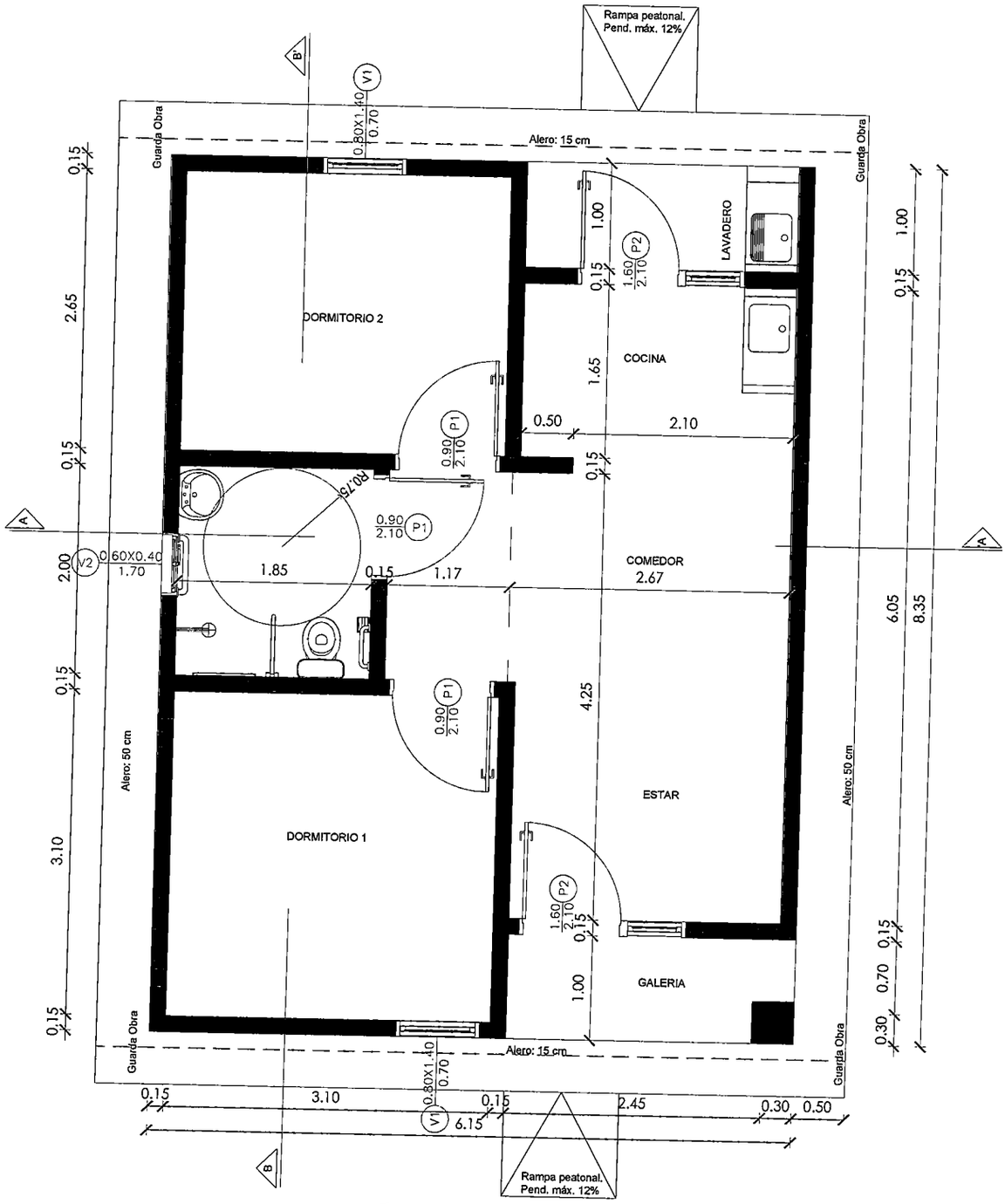


ING. ROBERT MORINIGO
UNE CHE TAPYI
MUVH

Arq. Carlos Darío Ruiz Díaz
Coord. Técnica
UNE "CHE TAPYI"

**PLANTA ACOTADA**

Esc. 1 _____ 50

| | | |
|---|---|---|
| LOCALIDAD: PAZ DEL CHACO-LUQUE<br>DEPARTAMENTO: CENTRAL | PROYECTO: "CHE TAPYI"<br>AÑO 2.021 | 4 |
| LÁMINA: ACOTADA<br>VUM - INCLUSIVA - 51,33 m2 | | |

MUVH
Ministerio de Urbanismo, Vivienda y Hábitat

GOBIERNO NACIONAL

Viviendas para la gente

CHE TAPÝI

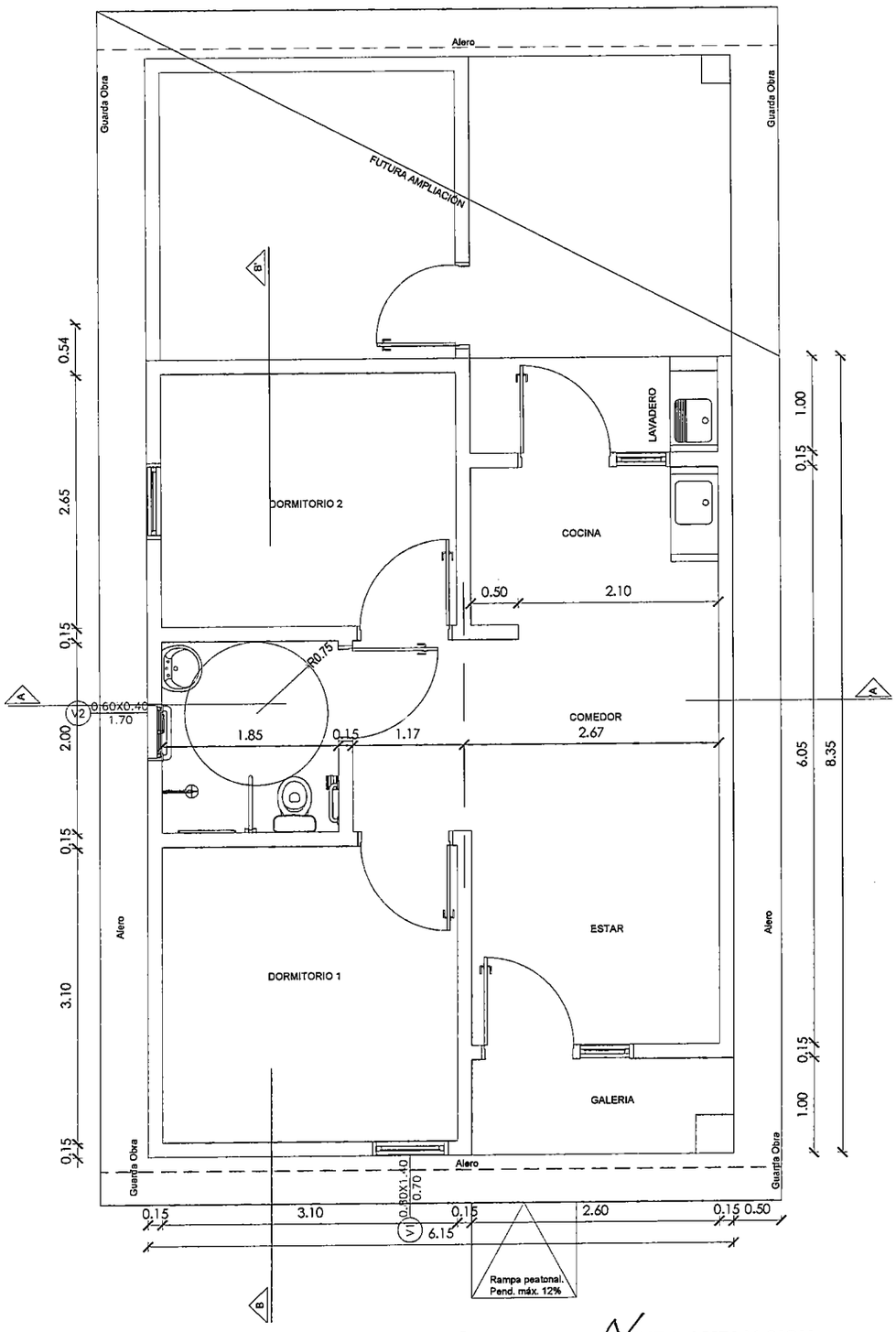


FUTURA AMPLIACION
ESC.1: 50

ING. ROBERT MORÍNIGO
UNE CHE TAPYI
MUVH

Arq. Carlos Darío Ruiz Díaz
Coord. Técnica
UNE - CHE TAPYI

| | | |
|---|---|---|
| LOCALIDAD: PAZ DEL CHACO-LUQUE<br>DEPARTAMENTO: CENTRAL | PROYECTO: "CHE TAPYI" | 5 |
| LÁMINA: FUTURA AMPLIACION<br>VUM - INCLUSIVA - 51,33 m2 | AÑO 2.021 | |

—MUVH—
Ministerio de Urbanismo, Vivienda y Hábitat

GOBIERNO NACIONAL

Viviendas para la gente

CHE TAPÝI

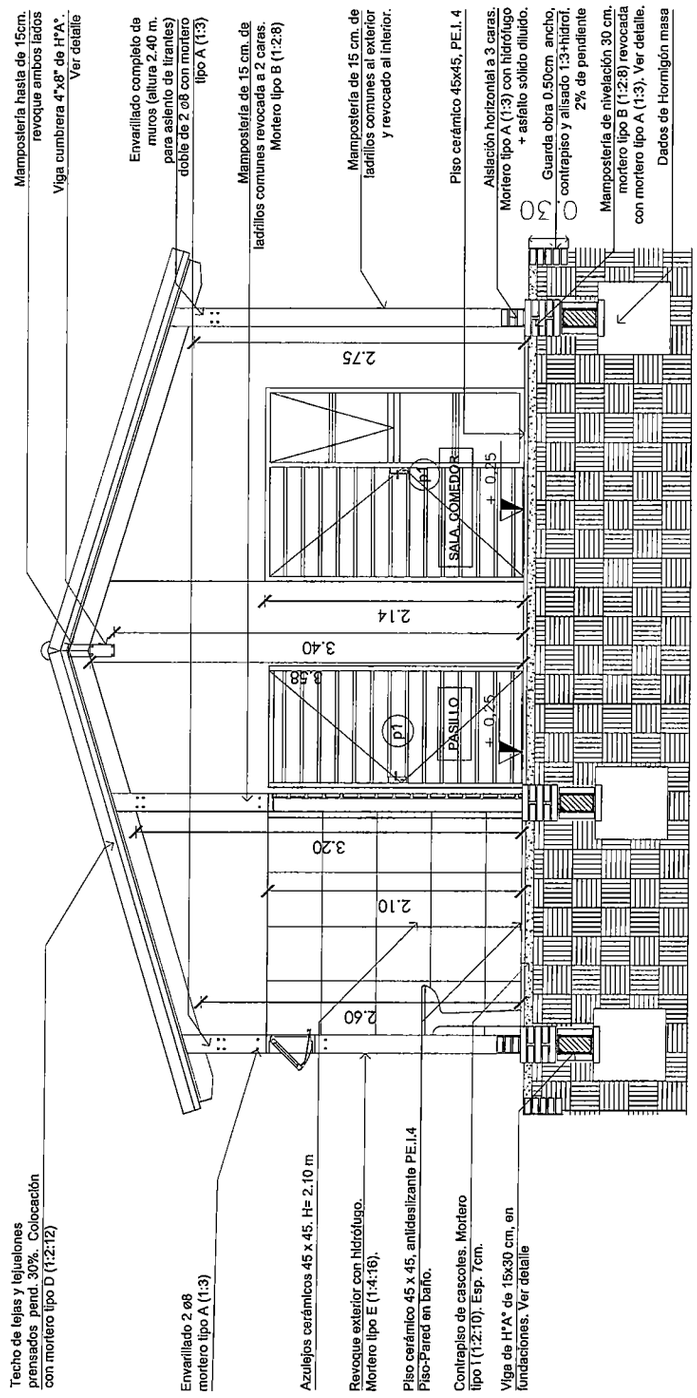


**CORTE A-A'**
ESC.1_____50

ING. ROBERT MORINIGO
UNE CHE TAPYI
MUVH

Arq. Carlos Darío Ruiz Díaz
Coord. Técnica
UNE - CHE TAPYI

| | | |
|---|---|---|
| LOCALIDAD: PAZ DEL CHACO-LUQUE<br>DEPARTAMENTO: CENTRAL | PROYECTO: "CHE TAPYI"<br>AÑO 2.021 | 6 |
| LÁMINA: CORTE A-A'<br>VUM - INCLUSIVA - 51,33 m2 | | |

MUVH
Ministerio de Urbanismo, Vivienda y Hábitat

GOBIERNO NACIONAL

Viviendas para la gente

CHE TAPÝI

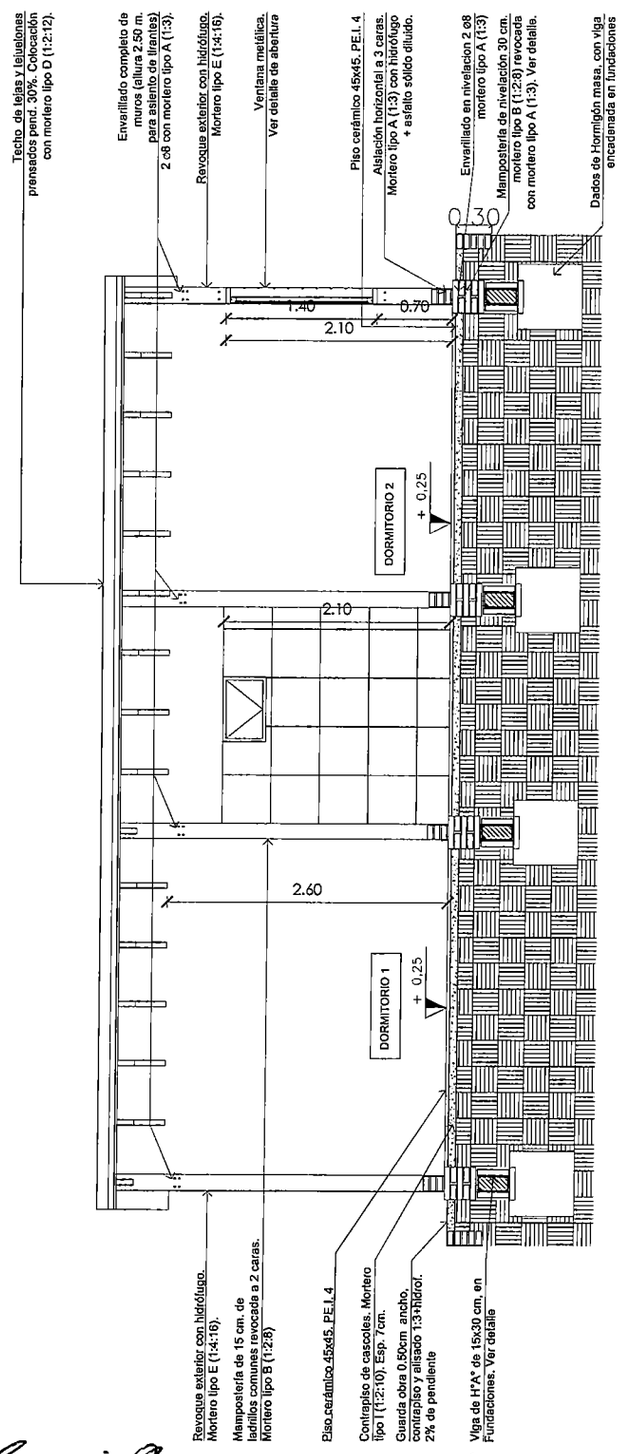


CORTE B-B'
ESC.1 _____ 50

ING. ROBERT MORINIGO
UNE CHE TAPYI
MUVH

Arq. Carlos Darío Ruiz Díaz
Coord. Técnica
UNE "CHE TAPYI"

| | | |
|---|---|---|
| LOCALIDAD: PAZ DEL CHACO-LUQUE<br>DEPARTAMENTO: CENTRAL | PROYECTO: "CHE TAPYI"<br>AÑO 2.021 | 7 |
| LÁMINA: CORTE B-B'<br>VUM - INCLUSIVA - 51,33 m2 | | |

MUVH
Ministerio de Urbanismo, Vivienda y Hábitat

GOBIERNO NACIONAL

Viviendas para la gente

CHE TAPÝI

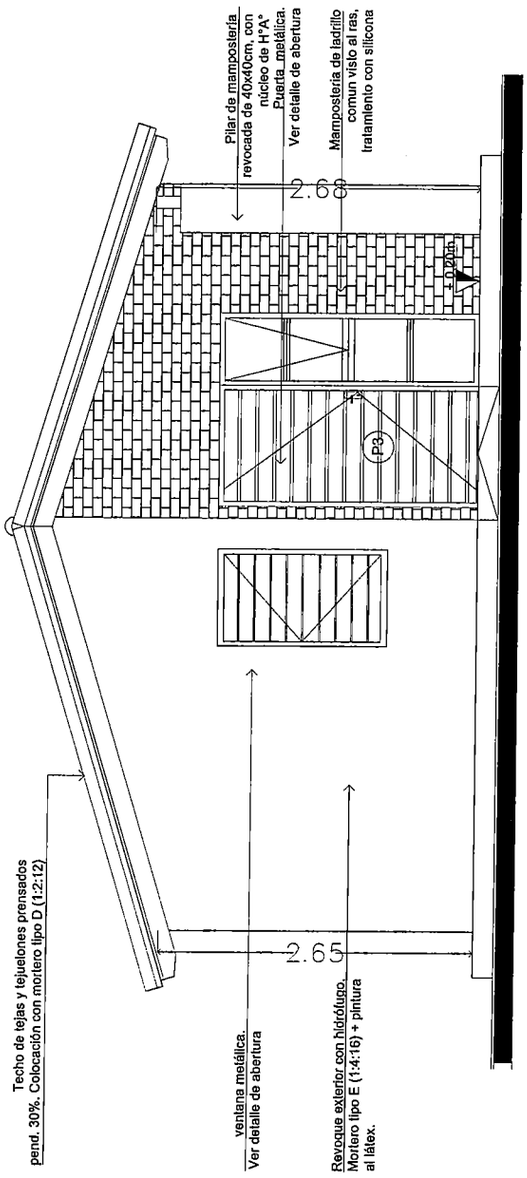


UNE ROBERT MORINIGO
UNE CHE TAPYI
MUVH

**FACHADA PRINCIPAL**

ESC.1_____50

Arq. Carlos Darío Ruiz Díaz
Coord. Técnica
UNE - CHE TAPYI

| | | |
|---|---|---|
| LOCALIDAD: PAZ DEL CHACO-LUQUE<br>DEPARTAMENTO: CENTRAL | PROYECTO: "CHE TAPYI"<br>AÑO 2.021 | 8 |
| LÁMINA: FACHADA PRINCIPAL<br>VUM - INCLUSIVA - 51,33 m2 | | |

MUVH
Ministerio de Urbanismo, Vivienda y Hábitat

GOBIERNO NACIONAL

Viviendas para la gente

CHE TAPÝI

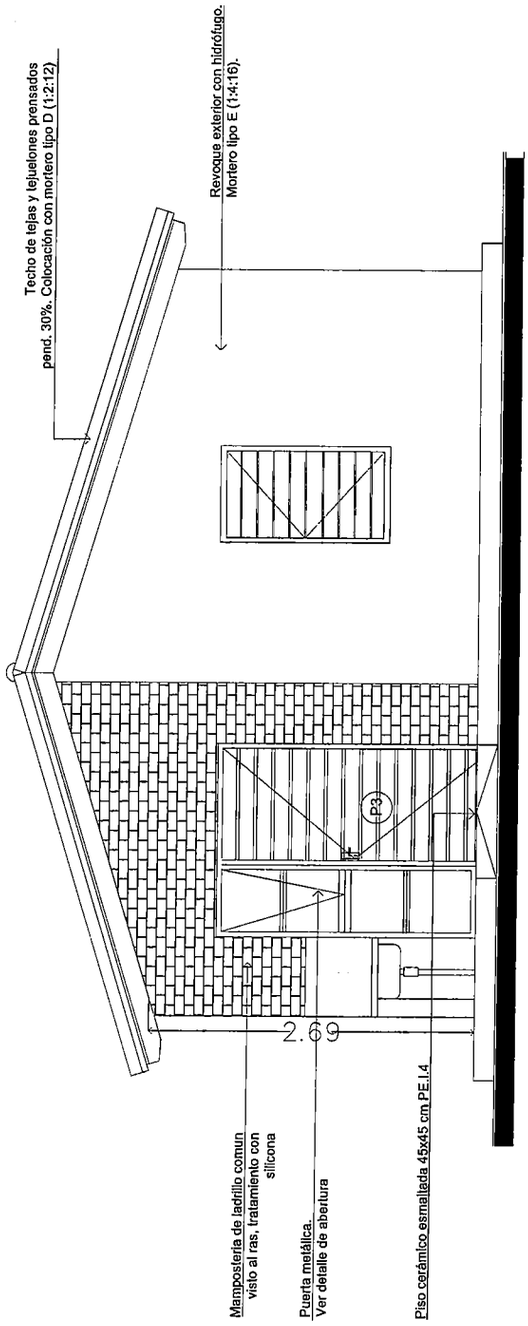


**FACHADA PORTERIOR**

ESC.1_____50

ING. ROBERT MORÍNIGO
UNE CHE TAPYI
MUVH

Carlos Darío Ruiz Díaz
Coord. Técnica
UNE - CHE TAPYI

| | | |
|---|---|---|
| LOCALIDAD: PAZ DEL CHACO-LUQUE<br>DEPARTAMENTO: CENTRAL | PROYECTO: "CHE TAPYI"<br>AÑO 2.021 | 9 |
| LÁMINA: FACHADA POSTERIOR<br>VUM - INCLUSIVA - 51,33 m2 | | |

MUVH
Ministerio de Urbanismo, Vivienda y Hábitat

GOBIERNO NACIONAL

Viviendas para la gente

CHE TAPÝI

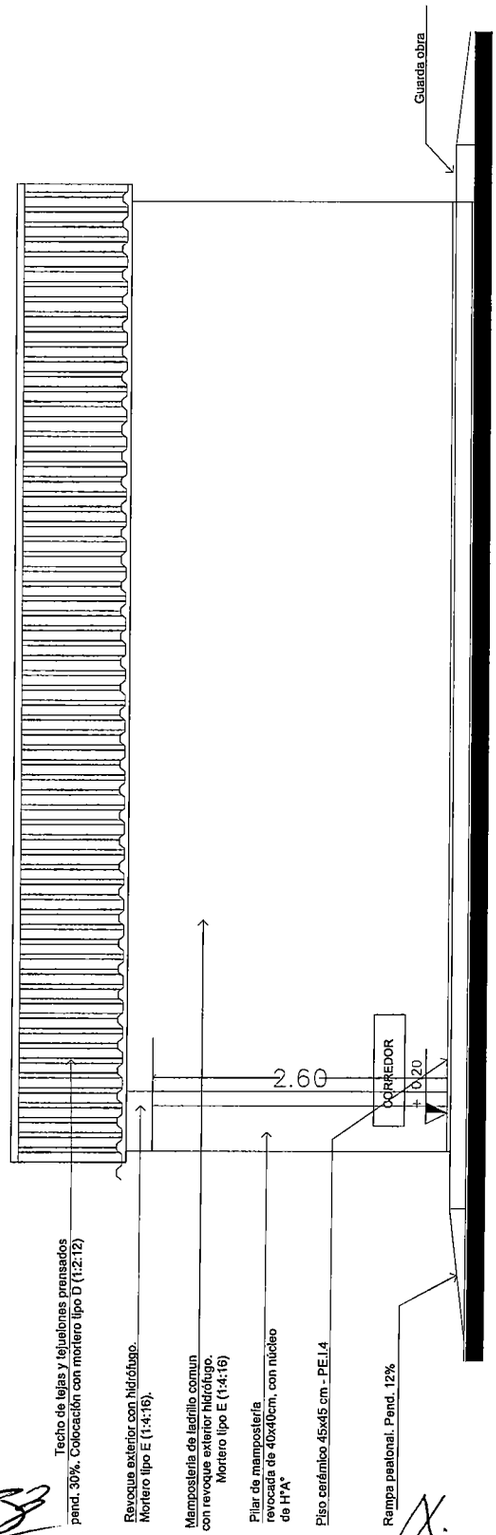


## FACHADA LATERAL DERECHA

ESC.1_____50

ING. ROBERT MORÍNIGO
UNE CHE TAPYI
MUVH

Arq. Carlos Darío Ruiz Díaz
Dpto. Técnica
UNE - CHE TAPYI

| | | |
|---|---|---|
| LOCALIDAD: PAZ DEL CHACO-LUQUE<br>DEPARTAMENTO: CENTRAL | PROYECTO: "CHE TAPYI"<br>AÑO 2.021 | 10 |
| LÁMINA: FACHADA LATERAL DERECHA<br>VUM - INCLUSIVA - 51,33 m2 | | |

MUVH
Ministerio de Urbanismo, Vivienda y Hábitat

GOBIERNO NACIONAL

Viviendas para la gente

CHE TAPÝI

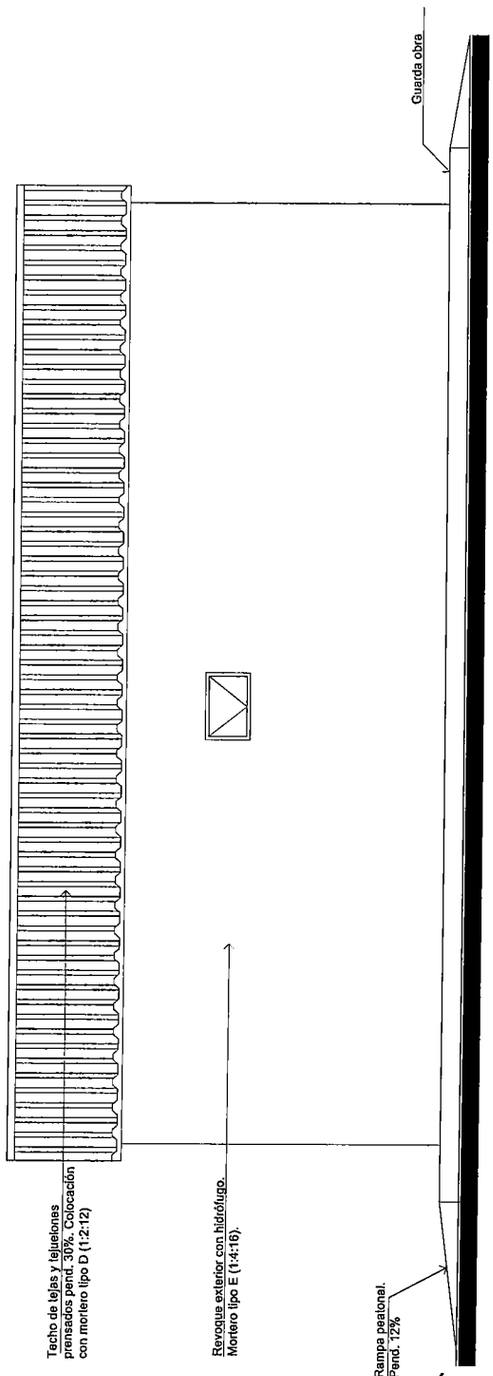


FACHADA LATERAL IZQUIERDA
ESC.1_____50

ING. ROBERT MORINIGO
UNE CHE TAPYI
MUVH

Arq. Carlos Darío Ruiz Díaz
Coord. Técnica
UNE - CHE TAPYI

| | | |
|---|---|---|
| LOCALIDAD: PAZ DEL CHACO-LUQUE<br>DEPARTAMENTO: CENTRAL | PROYECTO: "CHE TAPYI" | 11 |
| LÁMINA: FACHADA LATERAL IZQUIERDA<br>VUM - INCLUSIVA - 51,33 m2 | AÑO 2.021 | |

MUVH
Ministerio de Urbanismo, Vivienda y Hábitat

GOBIERNO NACIONAL

Viviendas para la gente

CHE TAPÝI

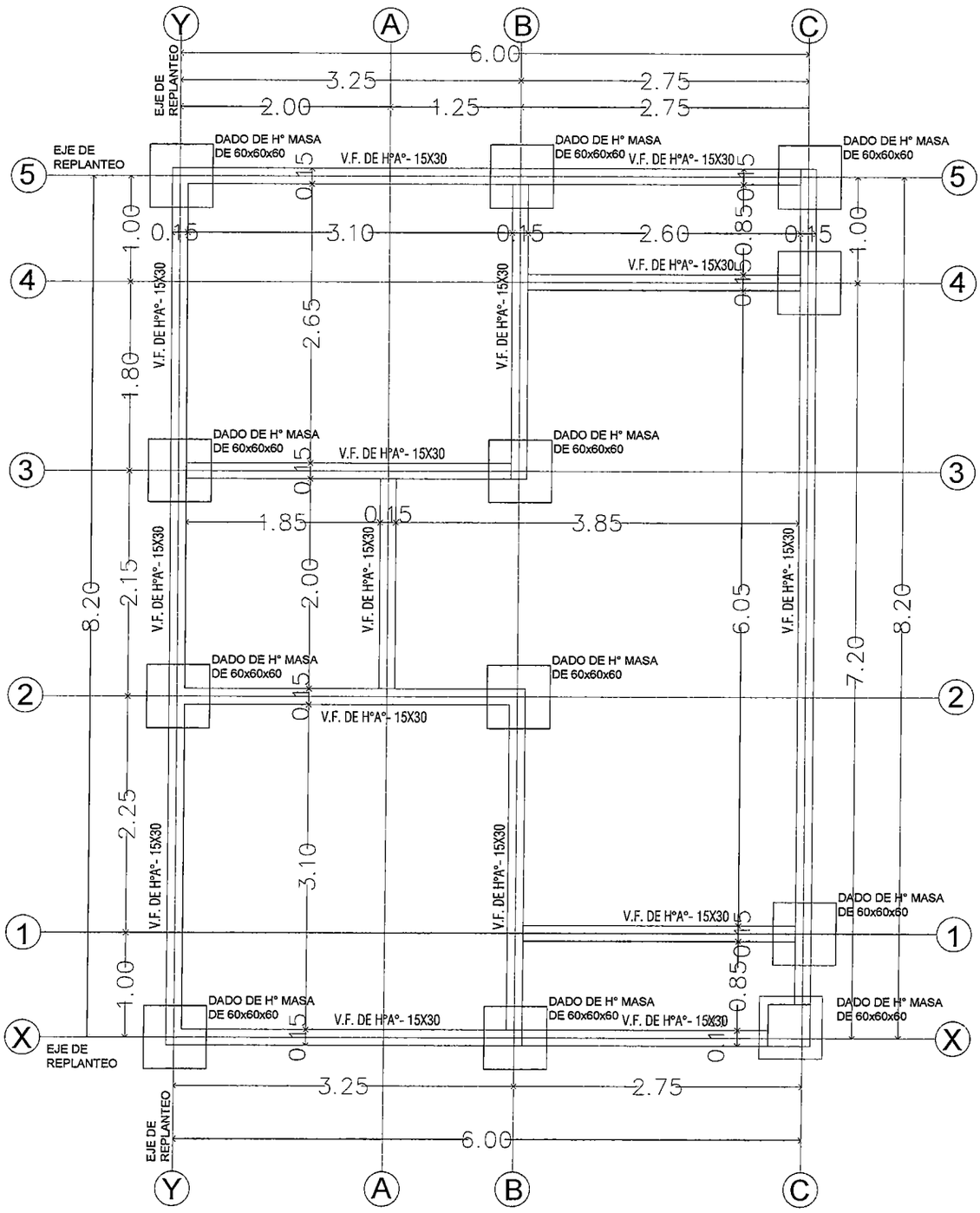


FUNDACIONES

Fec.1_____50

ING. ROBERT MORINIGO
UNE CHE TAPYI
MUVH

Arq. Carlos Darío Ruiz Díaz
Dir. Técnica
UNE - CHE TAPYI

| | | |
|---|---|---|
| LOCALIDAD: PAZ DEL CHACO-LUQUE<br>DEPARTAMENTO: CENTRAL | PROYECTO: "CHE TAPYI"<br>AÑO 2.021 | 12 |
| LÁMINA: FUNDACIONES<br>VUM - INCLUSIVA - 51,33 m2 | | |

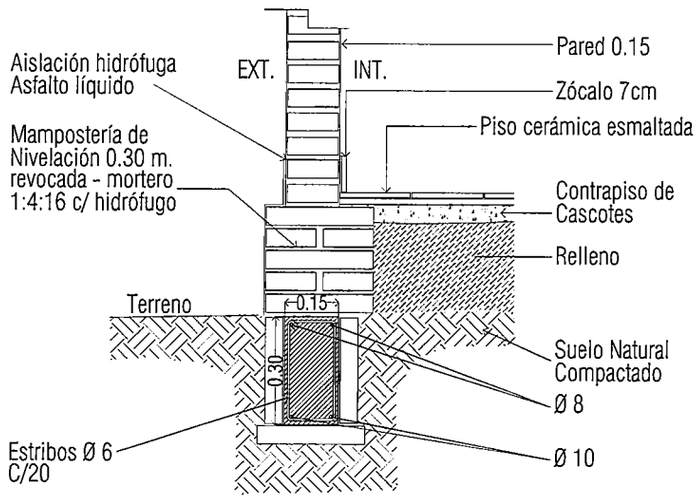


DETALLE - A

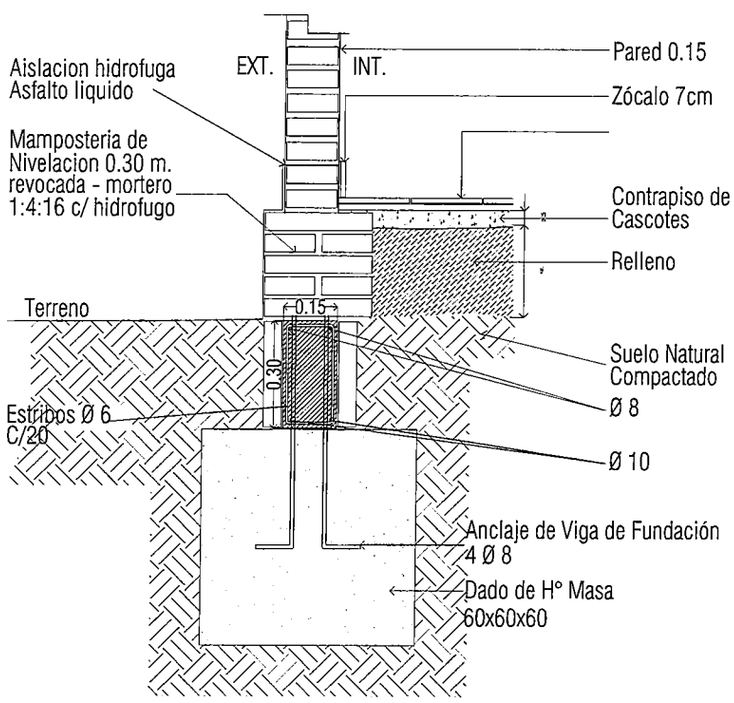


DETALLE - B

ING. ROBERT MORÍNIGO
UNE CHE TAPYI
MUVH

Arq. Carlos Darío Ruiz Díaz
Coord. Técnica
UNE - CHE TAPYI

**DETALLE DE FUNDACIONES**
ESC.1_____25

| | | |
|---|---|---|
| LOCALIDAD: PAZ DEL CHACO-LUQUE<br>DEPARTAMENTO: CENTRAL | PROYECTO: "CHE TAPYI"<br>AÑO 2.021 | 13 |
| LÁMINA: DETALLE DE FUNDACIONES<br>VUM - INCLUSIVA - 51,33 m2 | | |

MUVH
Ministerio de Urbanismo, Vivienda y Hábitat

GOBIERNO NACIONAL

Viviendas para la gente

CHE TAPÝI

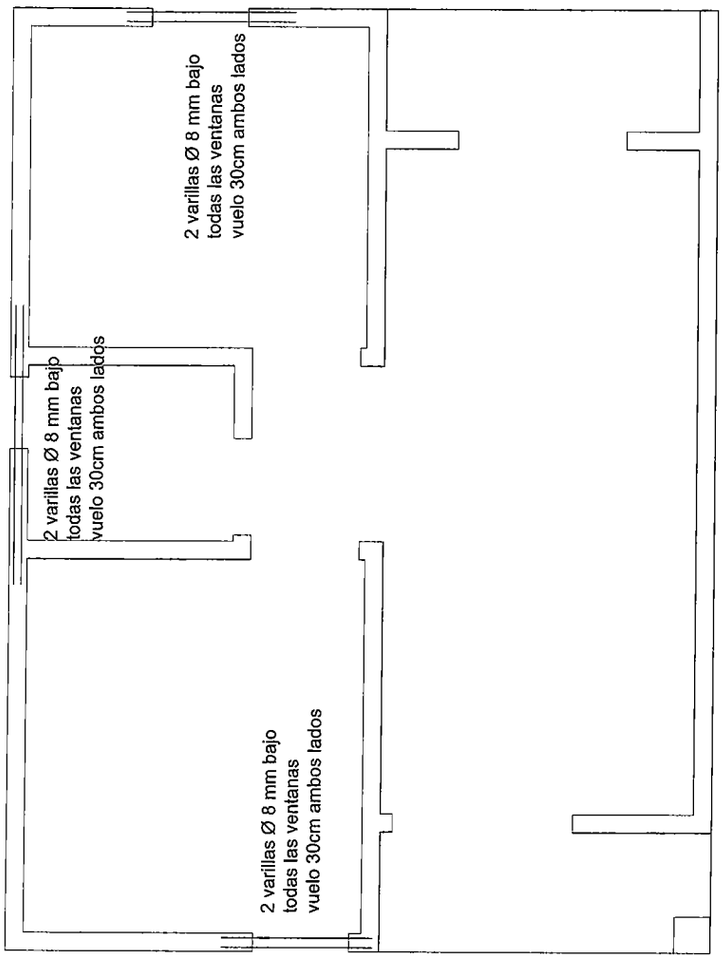


**ENVARILLADO DE ANTEPECHO**

ESC.1_____50

ING. ROBERT MORINIGO
UNE CHE TAPYI
MUVH

Ing. Carlos Darío Ruiz Díaz
Coord. Técnica
UNE - CHE TAPYI

| | | |
|---|---|---|
| LOCALIDAD: PAZ DEL CHACO-LUQUE<br>DEPARTAMENTO: CENTRAL | PROYECTO: "CHE TAPYI" | 14 |
| LÁMINA: ENVARILLADO DE ANTEPECHO<br>VUM - INCLUSIVA - 51,33 m2 | AÑO 2.021 | |

MUVH
Ministerio de Urbanismo, Vivienda y Hábitat

GOBIERNO NACIONAL

Viviendas para la gente

CHE TAPYÍ

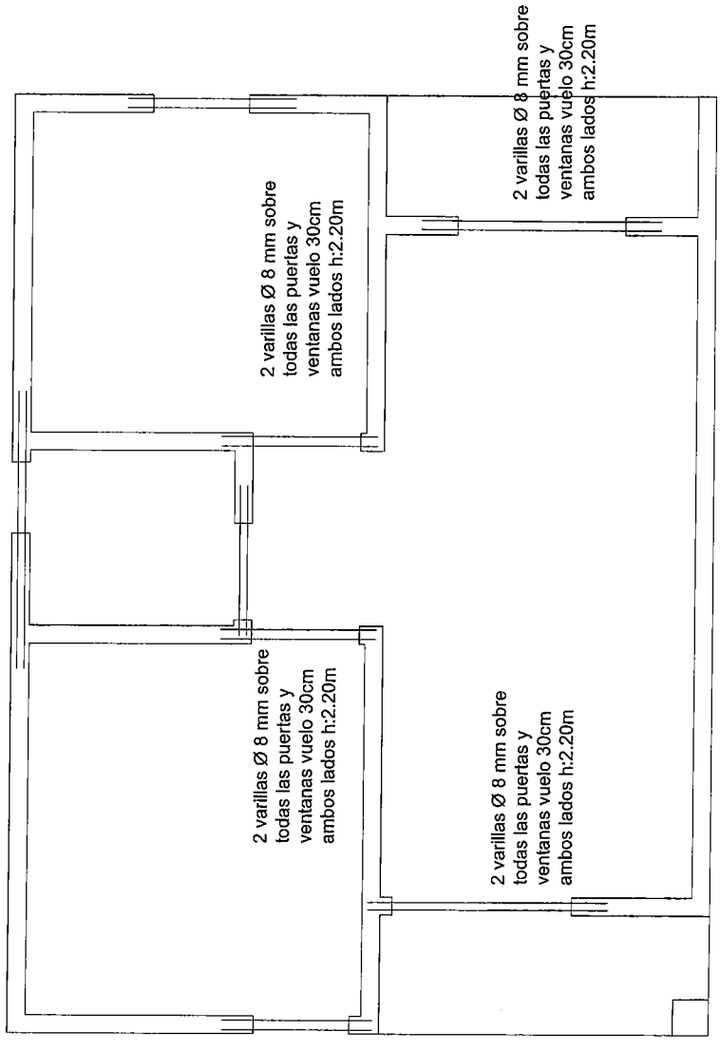


**ENVARILLADO DE ALTURA DE MARCOS**

ESC.1_____50

ING. ROBERT MORÍNIGO
UNE CHE TAPYI
MUVH

Ing. Carlos Darío Ruiz Díaz
Coord. Técnica
UNE - CHE TAPYI

| | | |
|---|---|---|
| LOCALIDAD: PAZ DEL CHACO-LUQUE<br>DEPARTAMENTO: CENTRAL | PROYECTO: "CHE TAPYI" | 15 |
| LÁMINA: ENVARILLADO DE MARCOS<br>VUM - INCLUSIVA - 51,33 m2 | AÑO 2.021 | |

MUVH
Ministerio de Urbanismo, Vivienda y Hábitat

GOBIERNO NACIONAL

Viviendas para la gente

CHE TAPYÍ

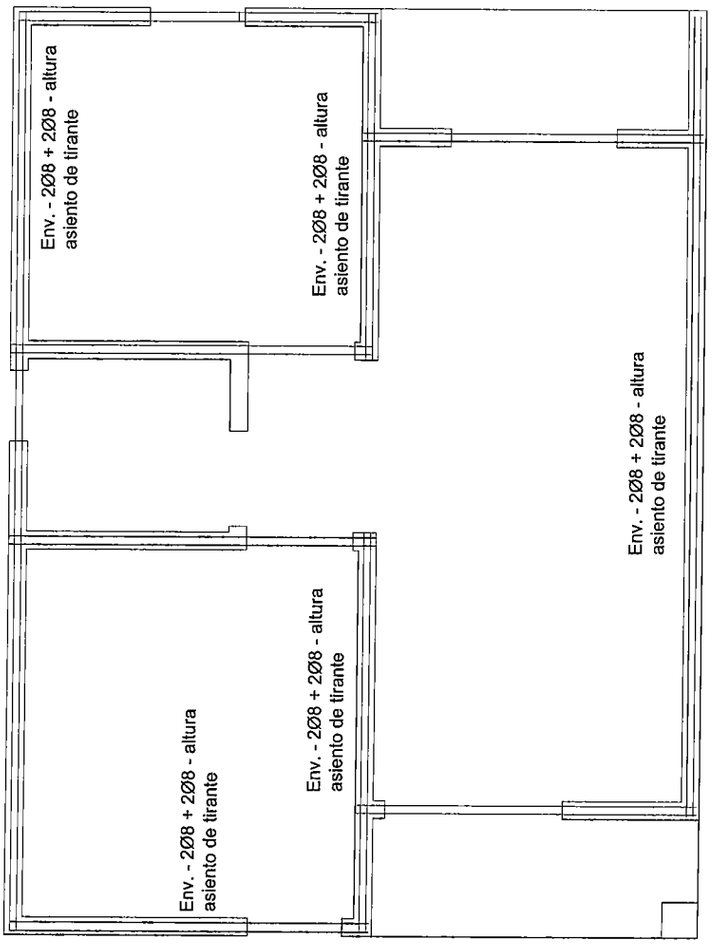


ENVARILLADO DE REFUERZO DE TIRANTES

ESC.1_____50

ING. ROBERT MORINIGO
UNE CHE TAPYI
MUVH

Arq. Carlos Darío Ruiz Díaz
Coord. Técnica
UNE - CHE TAPYI

| | | |
|---|---|---|
| LOCALIDAD: PAZ DEL CHACO-LUQUE<br>DEPARTAMENTO: CENTRAL | PROYECTO "CHE TAPYI"<br>AÑO 2.021 | 16 |
| LÁMINA: ENVARILLADO DE REFUERZO DE TIRANTES<br>VUM - INCLUSIVA - 51,33 m2 | | |

MUVH
Ministerio de Urbanismo, Vivienda y Hábitat

GOBIERNO NACIONAL

Viviendas para la gente

CHE TAPÝI

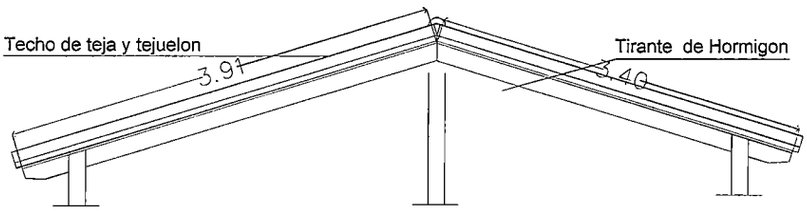


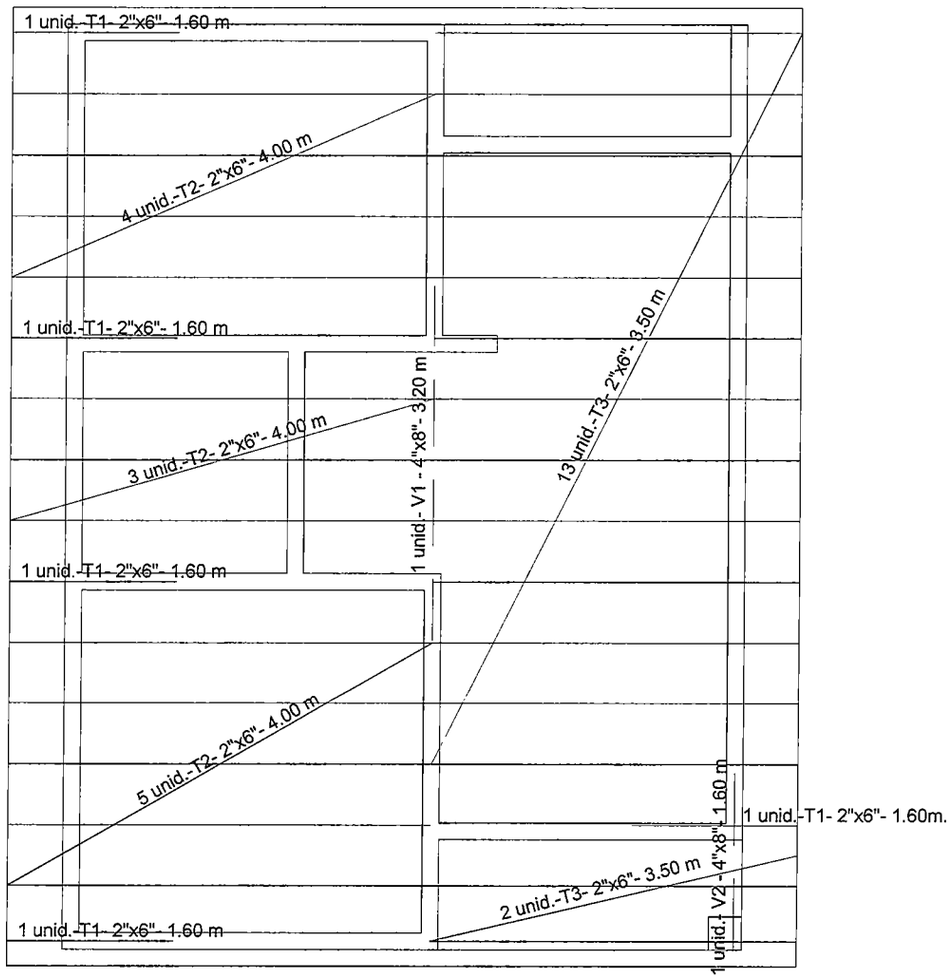


| VIGAS | | | |
|---|---|---|---|
| V1 | 4"X8" | 3.20 mts | 1un |
| V2 | 4"X8" | 1.60 mts | 1un |

| TIRANTES | | | |
|---|---|---|---|
| T1 | 2"X6" | 1.60 mts | 5un |
| T2 | 2"X6" | 4.00 mts | 12un |
| T3 | 2"X6" | 3.50 mts | 15un |

**ESTRUCTURA DE TECHO**

ESC.1 _____ 50

Arq. Carlos Darío Ruiz Díaz
Coord. Técnica
UNE - CHE TAPYI

ING. ROBERT MORINIGO
UNE CHE TAPYI
MUVH

| | | |
|---|---|---|
| LOCALIDAD: PAZ DEL CHACO-LUQUE<br>DEPARTAMENTO: CENTRAL | PROYECTO: "CHE TAPYI" | 17 |
| LÁMINA: ESTRUCTURA DE TECHO<br>VUM - INCLUSIVA - 51,33 m2 | AÑO 2.021 | |

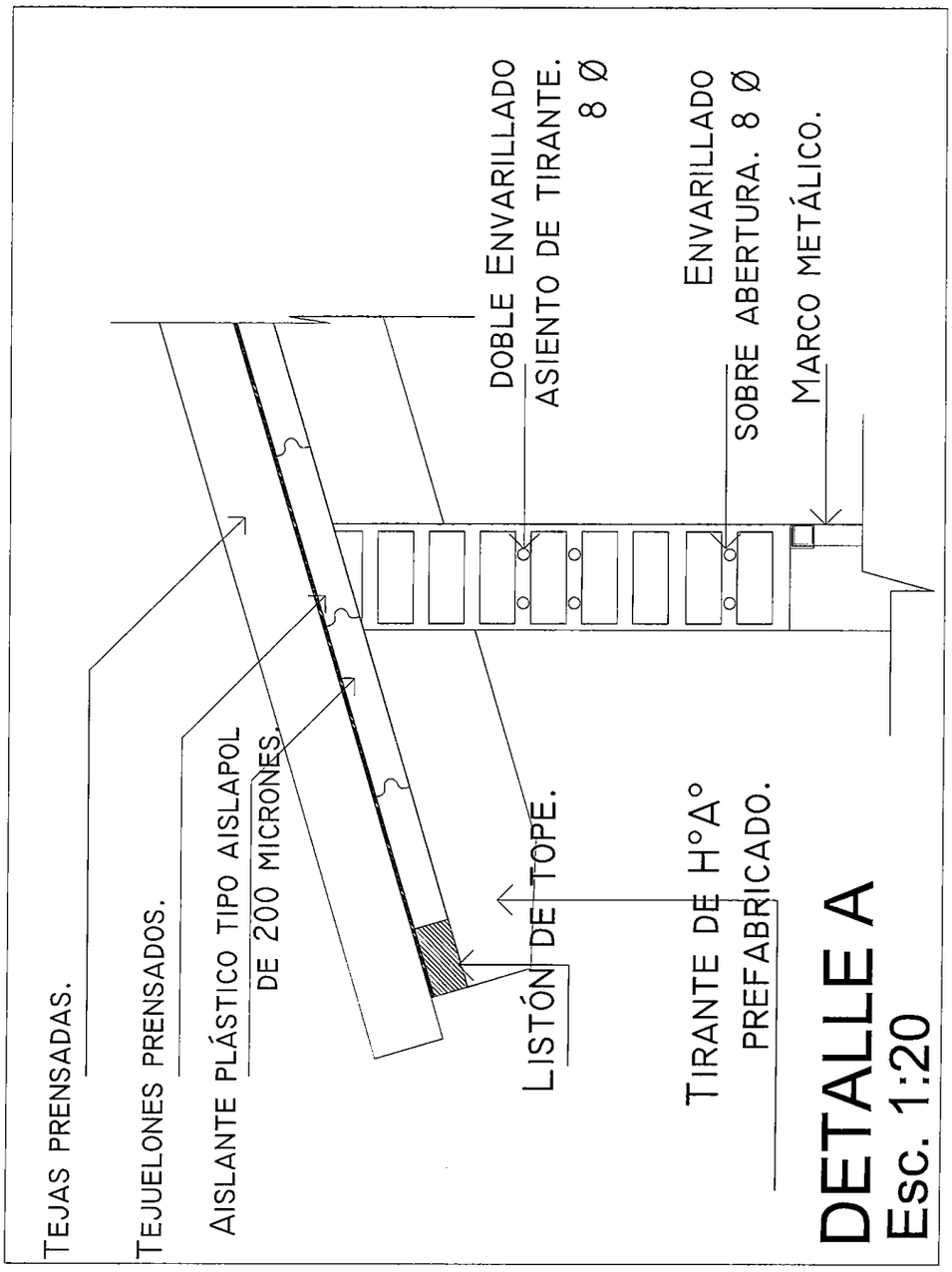


**DETALLE DE ESTRUCTURA DE TECHO**

ESC.1_____20

ING. ROBERT MORINIGO
UNE CHE TAPYÍ
MUVH

Arq. Carlos Darío Ruiz Díaz
Coord. Técnica
UNE CHE TAPYÍ

| | | |
|---|---|---|
| LOCALIDAD: PAZ DEL CHACO-LUQUE<br>DEPARTAMENTO: CENTRAL | PROYECTO: "CHE TAPYI" | 18 |
| LÁMINA: DETALLE DE ESTRUCTURA DE TECHO<br>VUM - INCLUSIVA - 51,33 m2 | AÑO 2.021 | |

MUVH
Ministerio de Urbanismo, Vivienda y Hábitat

GOBIERNO NACIONAL

Viviendas para la gente

CHE TAPÝI

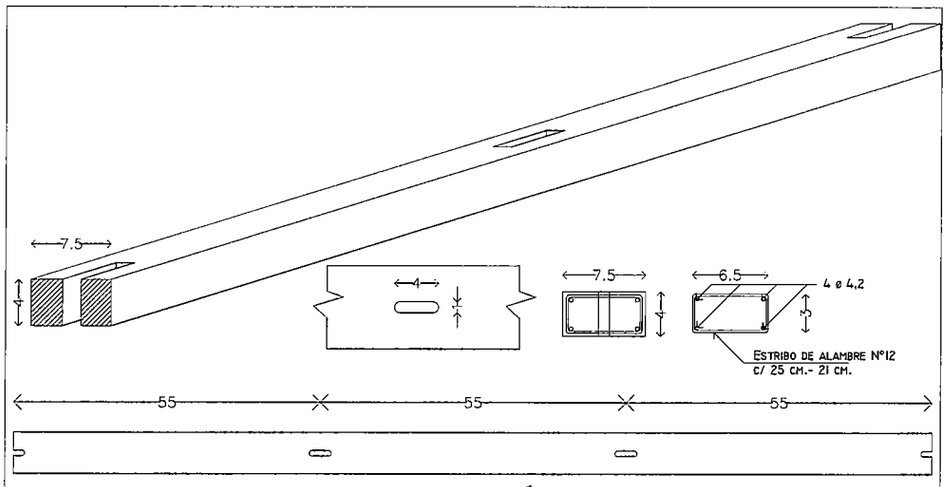


DETALLE DE LISTÓN DE TOPE

OBS: EL LISTÓN ES DE MADERA - SIN ESCALA

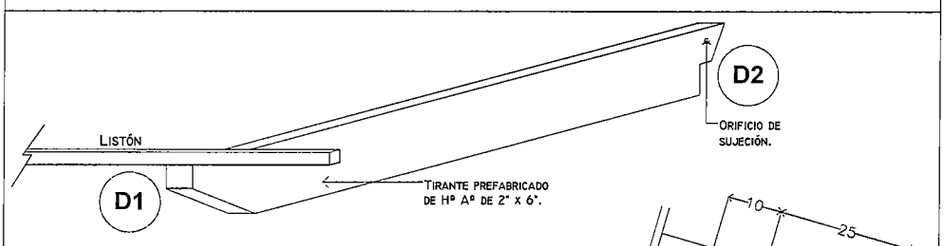


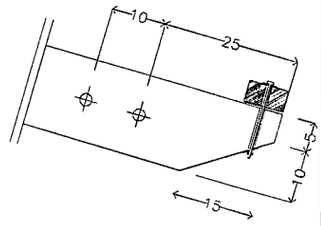


DETALLE I. ESC. 1:20

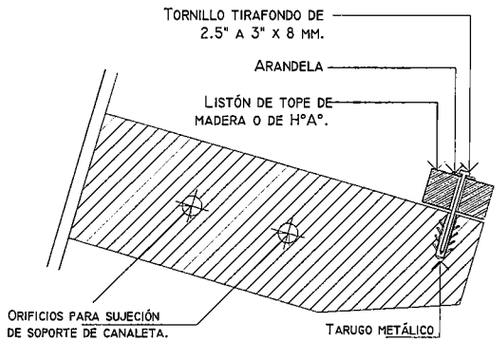


DETALLE I. ESC. 1:10

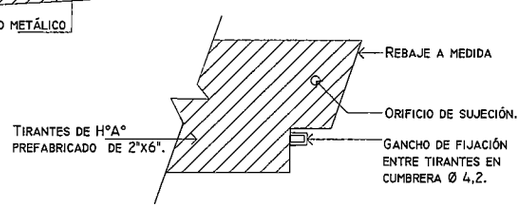


DETALLE 2. ESC. 1:10

**DETALLE DE ESTRUCTURA DE TECHO**

ING. ROBERT MORINIGO
UNE CHE TAPYI
MUVH

Arq. Carlos Darío Ruiz Díaz
Coord. Técnica
UNE CHE TAPYI

| | | |
|---|---|---|
| LOCALIDAD: PAZ DEL CHACO-LUQUE<br>DEPARTAMENTO: CENTRAL | PROYECTO "CHE TAPYI" | 19 |
| LÁMINA: DETALLE DE ESTRUCTURA DE TECHO<br>VUM - INCLUSIVA - 51,33 m2 | AÑO 2.021 | |

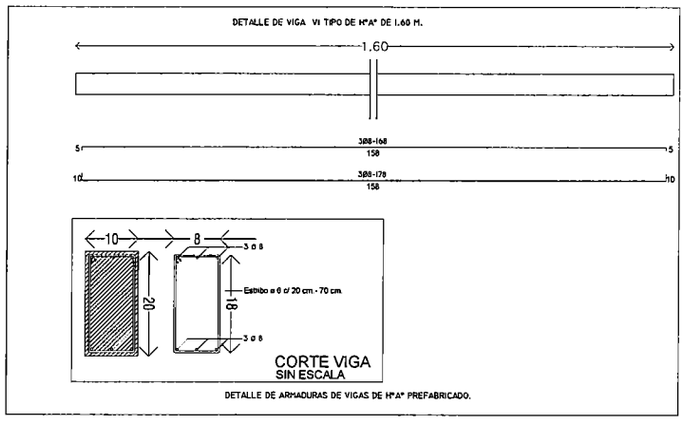


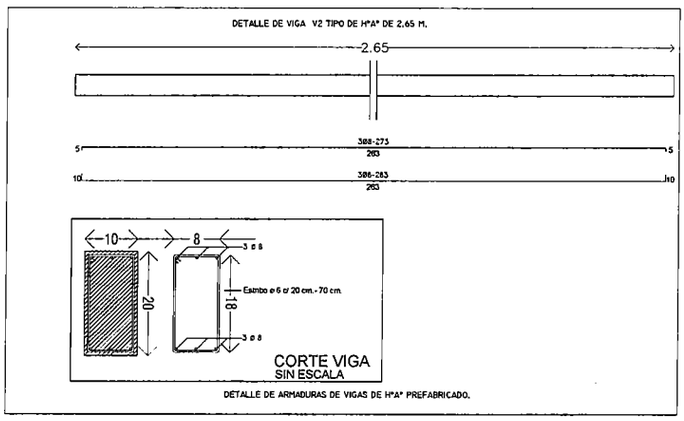


**DETALLE DE ESTRUCTURA DE TECHO**

ESC.1_____50

ROBERT MORINIGO
UNE CHE TAPYI
MUVH

Arq. Carlos Darío Ruiz Díaz
Coord. Técnica
UNE CHE TAPYI

| | | |
|---|---|---|
| LOCALIDAD: PAZ DEL CHACO-LUQUE<br>DEPARTAMENTO: CENTRAL | PROYECTO: "CHE TAPYI" | 20 |
| LÁMINA: DETALLE DE ESTRUCTURA DE TECHO<br>VUM - INCLUSIVA - 51,33 m2 | AÑO 2.021 | |

MUVH
Ministerio de Urbanismo, Vivienda y Hábitat

GOBIERNO NACIONAL

Viviendas para la gente

CHE TAPÝI

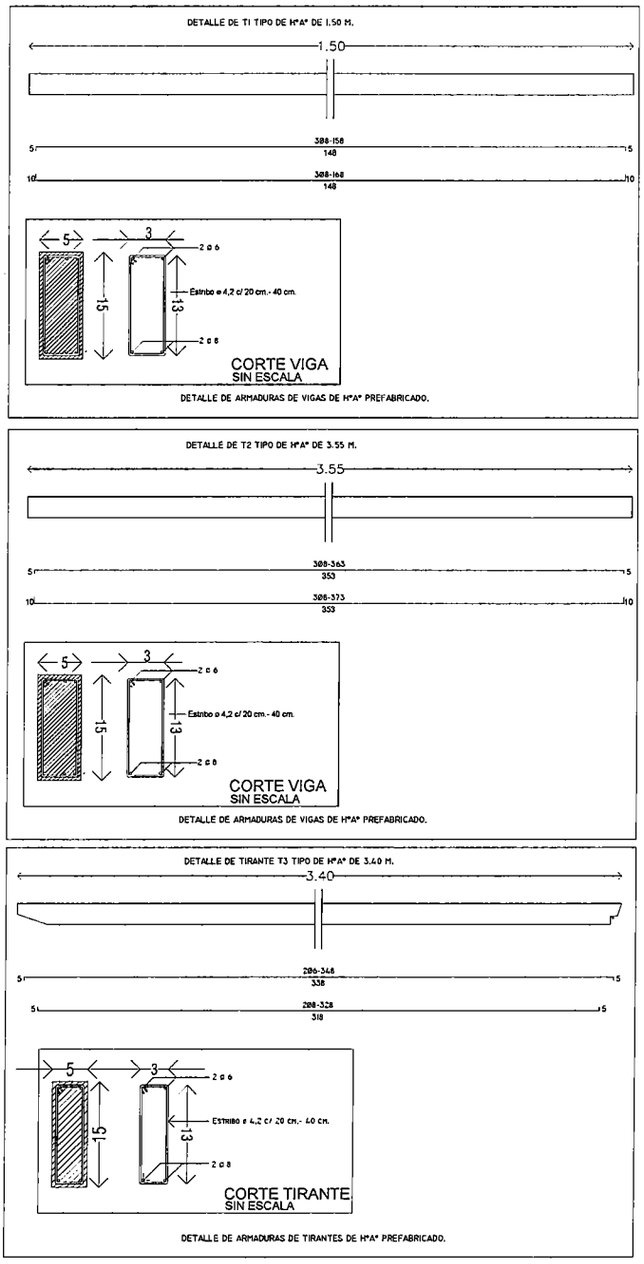


**DETALLE DE ESTRUCTURA DE TECHO**

ESC.1_____50

ING. ROBERT MORINIGO
UNE CHE TAPYI
MUVH

Arq. Carlos Darío Ruiz Díaz
Coord. Técnica
UNE - CHE TAPYI

| | | |
|---|---|---|
| LOCALIDAD: PAZ DEL CHACO-LUQUE<br>DEPARTAMENTO: CENTRAL | PROYECTO "CHE TAPYI" | 21 |
| LÁMINA: DETALLE DE ESTRUCTURA DE TECHO<br>VUM - INCLUSIVA - 51,33 m2 | AÑO 2.021 | |

MUVH
Ministerio de Urbanismo, Vivienda y Hábitat

GOBIERNO NACIONAL

Viviendas para la gente

CHE TAPÝI

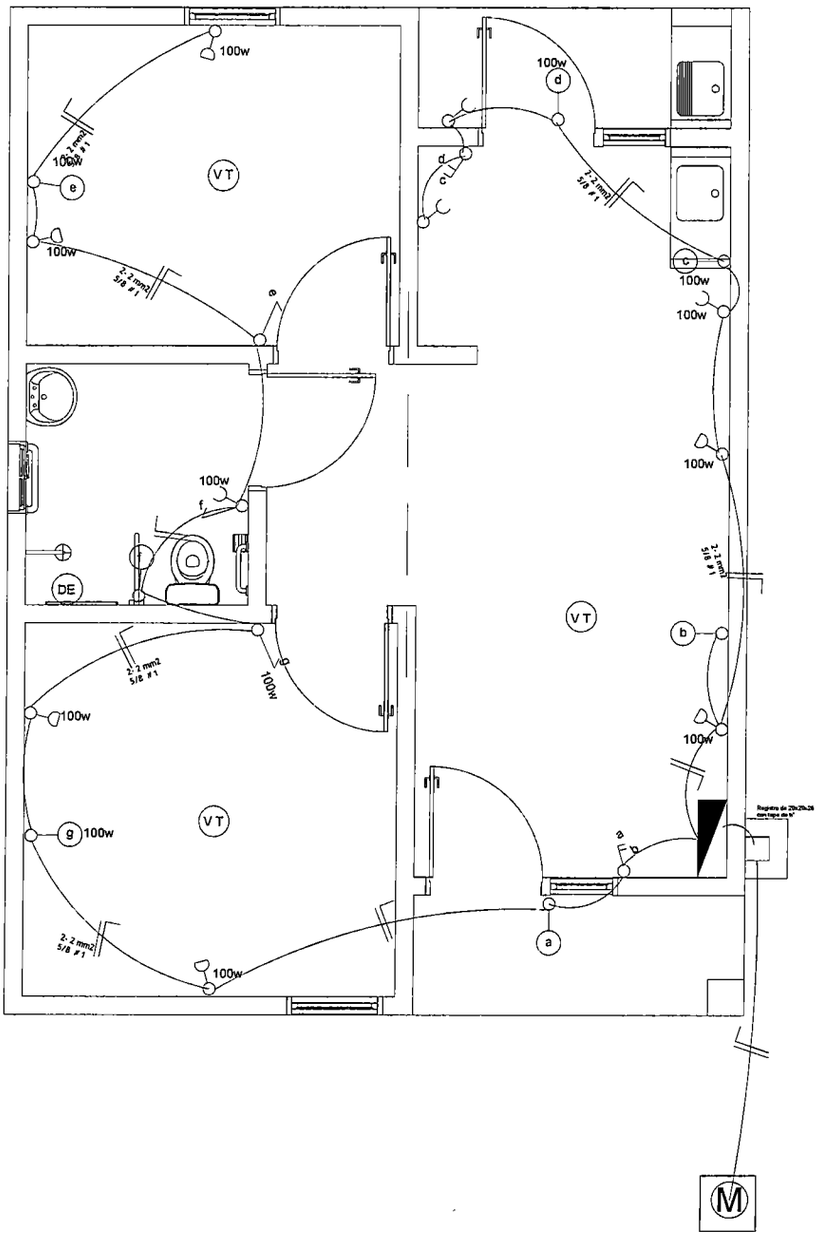


**PLANTA ELECTRICA**

ESC.1_____50

ING. ROBERT MORÍNIGO
UNE CHE TAPYI
MUVH

Arq. Carlos Darío Ruiz Díaz
Coord. Técnica
UNE "CHE TAPYI

| | | |
|---|---|---|
| LOCALIDAD: PAZ DEL CHACO-LUQUE<br>DEPARTAMENTO: CENTRAL | PROYECTO: "CHE TAPYI" | 22 |
| LÁMINA: INSTALACIÓN ELÉCTRICA<br>VUM - INCLUSIVA - 51,33 m2 | AÑO 2.021 | |

MUVH
Ministerio de Urbanismo, Vivienda y Hábitat

GOBIERNO NACIONAL

Viviendas para la gente

CHE TAPÝI

## VISTA LATERAL

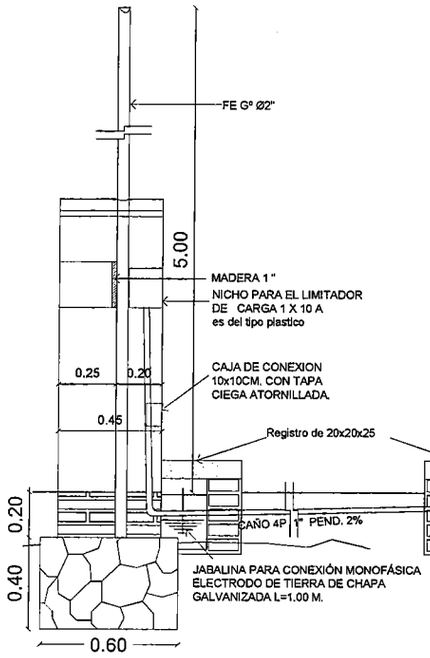


## VISTA FRONTAL

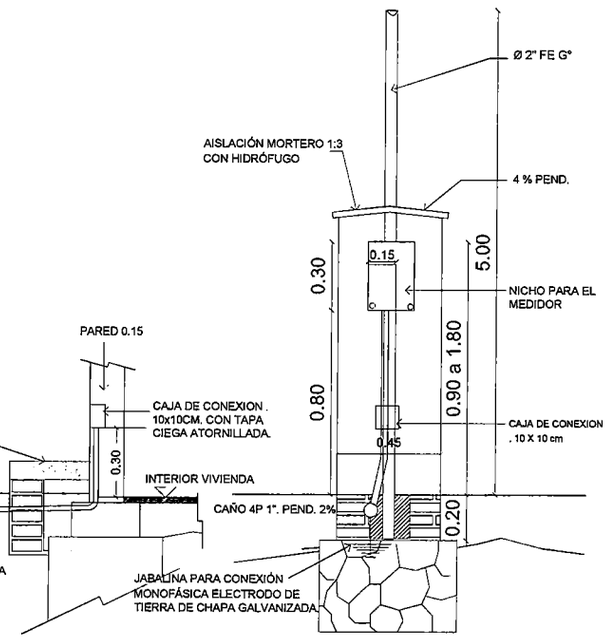


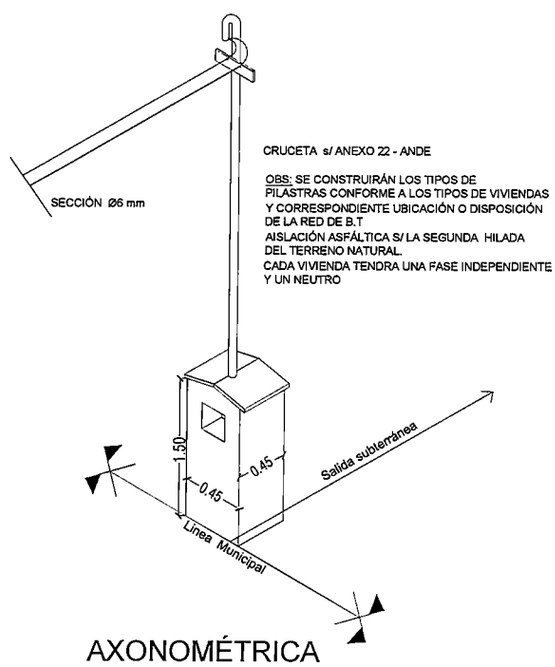


AXONOMÉTRICA

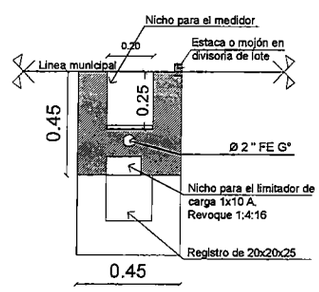


PLANTA

**DETALLE DE PILASTRA Y MEDIDOR**

ESC.1_____25

ING. ROBERT MORINIGO
UNE CHE TAPYI
MUVH

Arq. Carlos Darío Ruiz Díaz
Coord. Técnica
UNE - CHE TAPYI

| | | |
|---|---|---|
| LOCALIDAD: PAZ DEL CHACO-LUQUE<br>DEPARTAMENTO: CENTRAL | PROYECTO "CHE TAPYI"<br>AÑO 2.021 | 23 |
| LÁMINA: DETALLE DE PILASTRA DE ANDE<br>VUM - INCLUSIVA - 51,33 m2 | | |

Esquema Unifilar de Tablero
Por unidad de vivienda

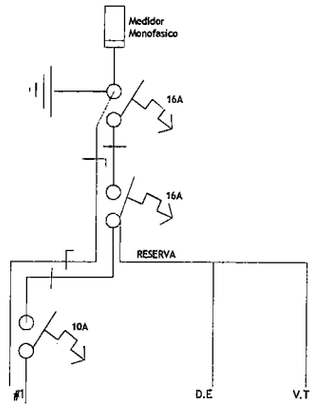


| SIMBOLO | NOMBRE |
|---|---|
| | INTERRUPTOR UN PUNTO |
| | INTERRUPTOR DOS PUNTOS |
| | INTERRUPTOR TRES PUNTOS |
| | TOMA ALTO |
| | TOMA BAJO |
| | LUZ |
| DE | DUCHA ELECTRICA |
| VT | VENTILADOR DE TECHO |
| TP | TABLERO GENERAL |

| Cuadro de Carga | | | | | | | | | |
|---|---|---|---|---|---|---|---|---|---|
| Circ. | Tomas | | Lamp. Incand. | | Ducha Calefón | | Ventilador | | Total |
| | Cant. | Pot. | Cant. | Pot. | Cant. | Pot. | Cant. | Pot. | |
| #1 | 10 | 100w | 7 | 100w | | | | | 1700w |
| Carga Total | | | | | | | | | 1700w |

ING. ROBERT MORINIGO
UNE CHE TAPYI
MUVH

Lic. Carlos Darío Ruiz Díaz
Coord. Técnica
UNE - CHE TAPYI

**INSTALACION ELECTRICA**
**CUADRO DE CARGA**
ESC.1_____50

| | | |
|---|---|---|
| LOCALIDAD: PAZ DEL CHACO-LUQUE<br>DEPARTAMENTO: CENTRAL | PROYECTO "CHE TAPYI" | 24 |
| LÁMINA: INSTALACIÓN ELÉCTRICA - C. CARGA<br>VUM - INCLUSIVA - 51,33 m2 | AÑO 2.021 | |

—MUVH—
Ministerio de Urbanismo, Vivienda y Hábitat

GOBIERNO NACIONAL

Viviendas para la gente

CHE TAPÝI

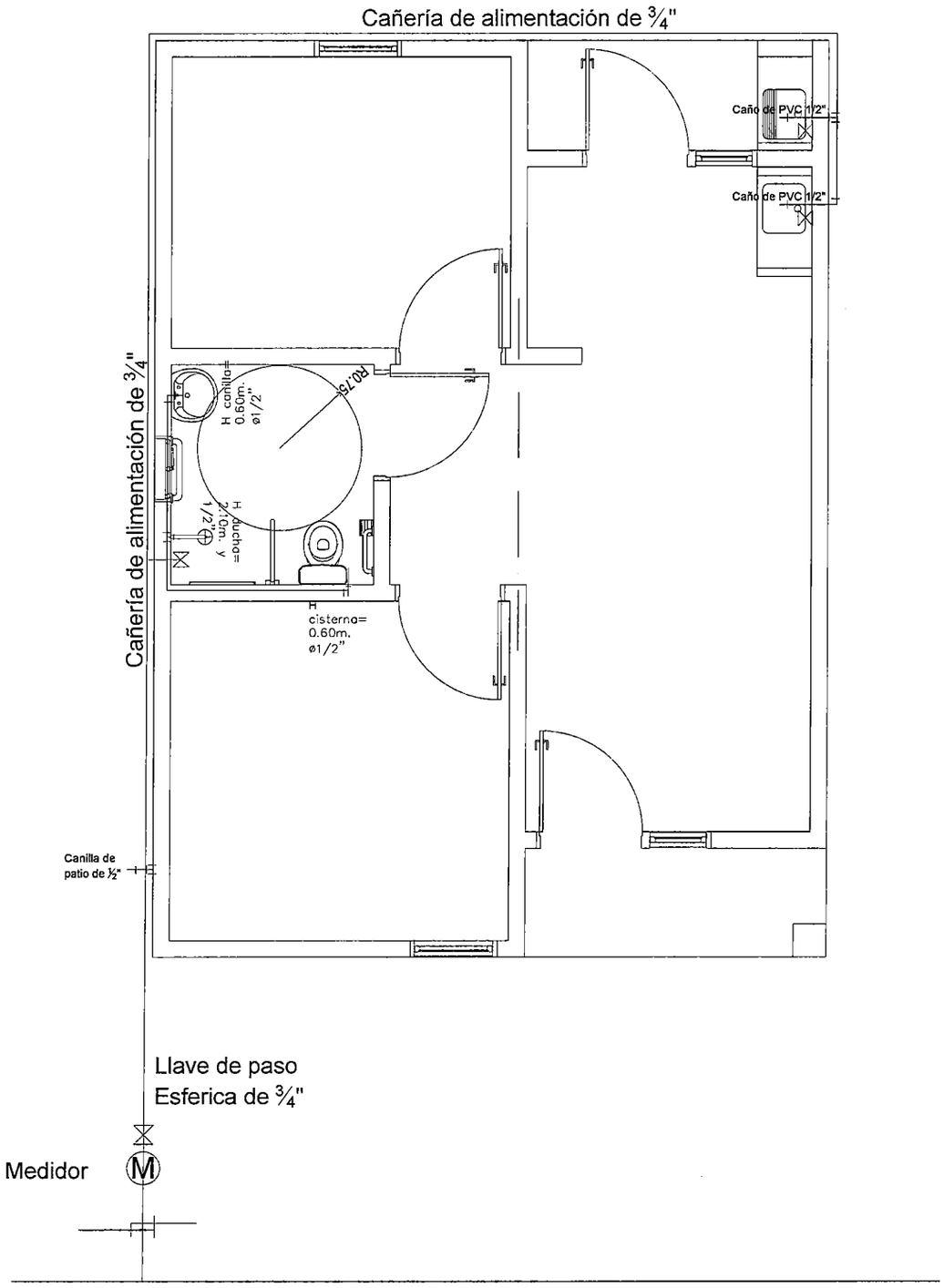


RED PUBLICA DE ABASTECIMIENTO

**INSTALACION HIDRAULICA**

ESC.1_____50

ING. ROBERT MORINIGO
UNE CHE TAPYI
MUVH

Ing. Carlos Darío Ruiz Díaz
Coord. Técnica
UNE - CHE TAPYI

| | | |
|---|---|---|
| LOCALIDAD: PAZ DEL CHACO-LUQUE<br>DEPARTAMENTO: CENTRAL | PROYECTO "CHE TAPYI" | 25 |
| LÁMINA: INSTALACIÓN HIDRAULICA<br>VUM - INCLUSIVA - 51,33 m2 | AÑO 2.021 | |

MUVH
Ministerio de Urbanismo, Vivienda y Hábitat

GOBIERNO NACIONAL

Viviendas para la gente

CHE TAPÝI

**DETALLE DE CAMARA DE INSPECCION - Esc.:1.25**

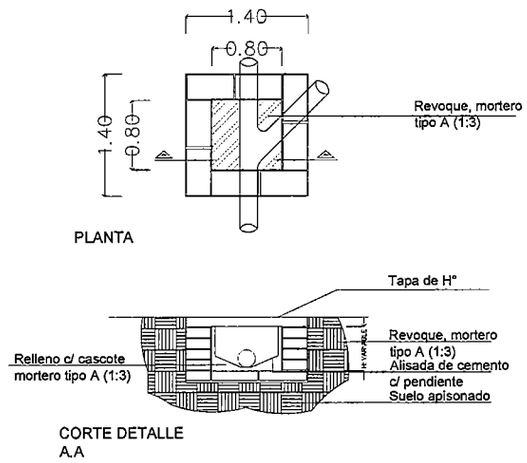


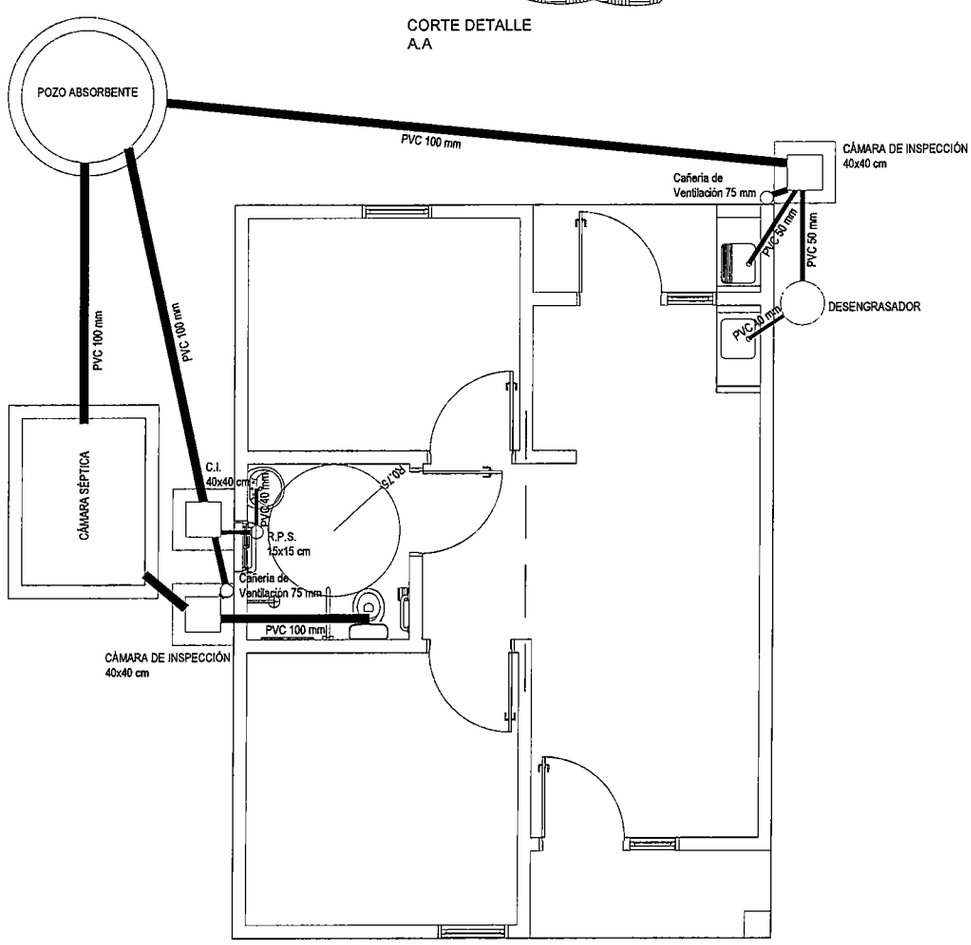


**INSTALACION DESAGÜE CLOACAL**

ESC.:1

ING. ROBERT MORINIGO
UNE CHE TAPYI
MUVH

Ing. Carlos Darío Ruiz Díaz
Coord. Técnica
UNE CHE TAPYI

| | | |
|---|---|---|
| LOCALIDAD: PAZ DEL CHACO-LUQUE<br>DEPARTAMENTO: CENTRAL | PROYECTO "CHE TAPYI" | 26 |
| LÁMINA: DESAGUE CLOACAL<br>VUM - INCLUSIVA - 51,33 m2 | AÑO 2.021 | |

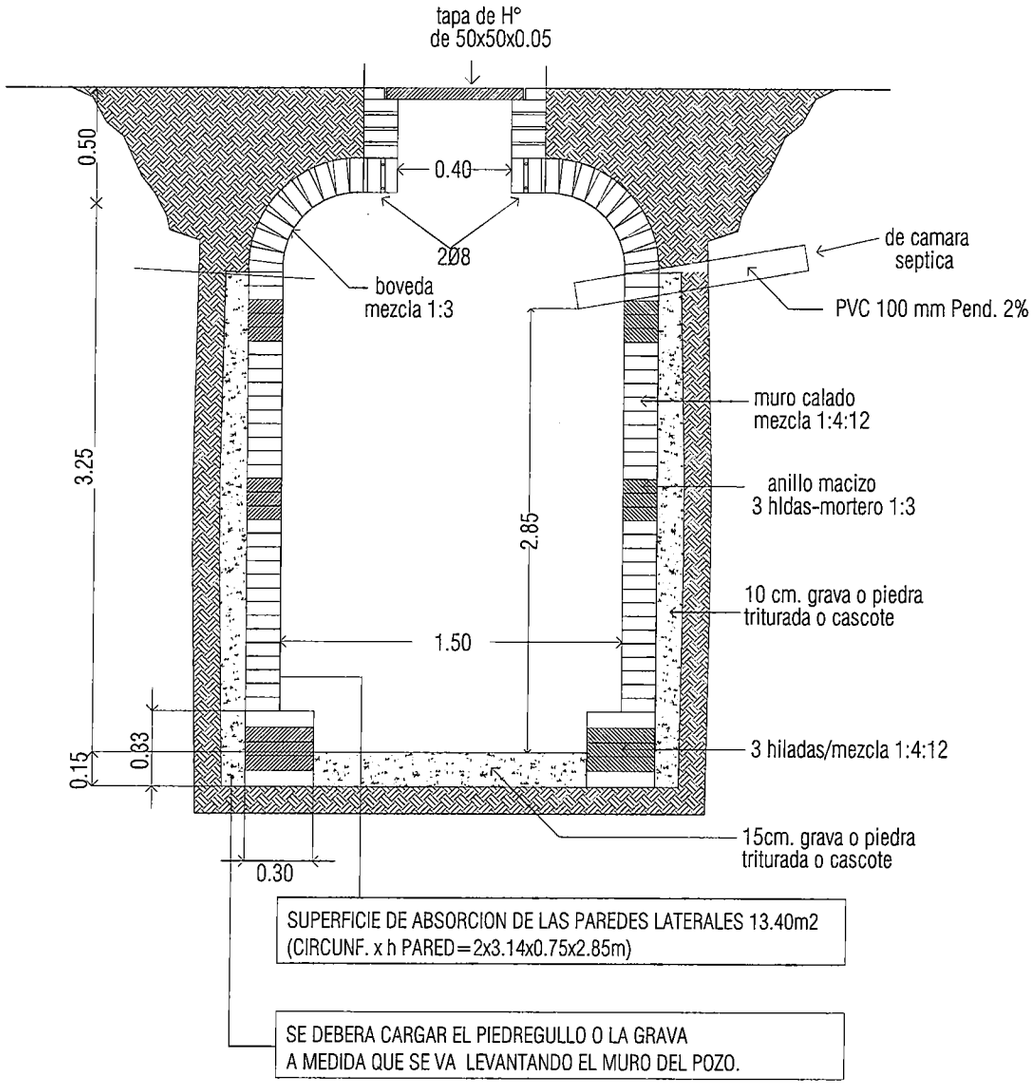


# POZO ABSORBENTE

**DETALLE INSTALACION CLOACAL**

ESC.1_____25

ING. ROBERT MORINIGO
UNE CHE TAPYI
MUVH

Arq. Carlos Darío Ruiz Díaz
Coord. Técnica
UNE CHE TAPYI

| | | |
|---|---|---|
| LOCALIDAD: PAZ DEL CHACO-LUQUE<br>DEPARTAMENTO: CENTRAL | PROYECTO: "CHE TAPYI" | 27 |
| LÁMINA: DETALLE DE POZO ABSORVENTE<br>VUM - INCLUSIVA - 51,33 m2 | AÑO 2.021 | |

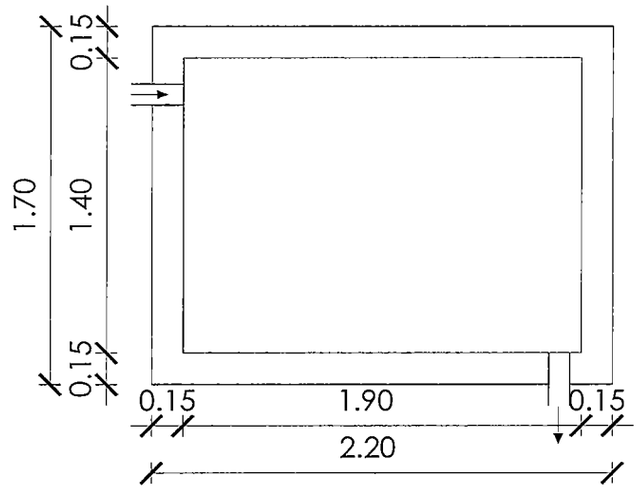


PLANTA

# CAMARA SEPTICA

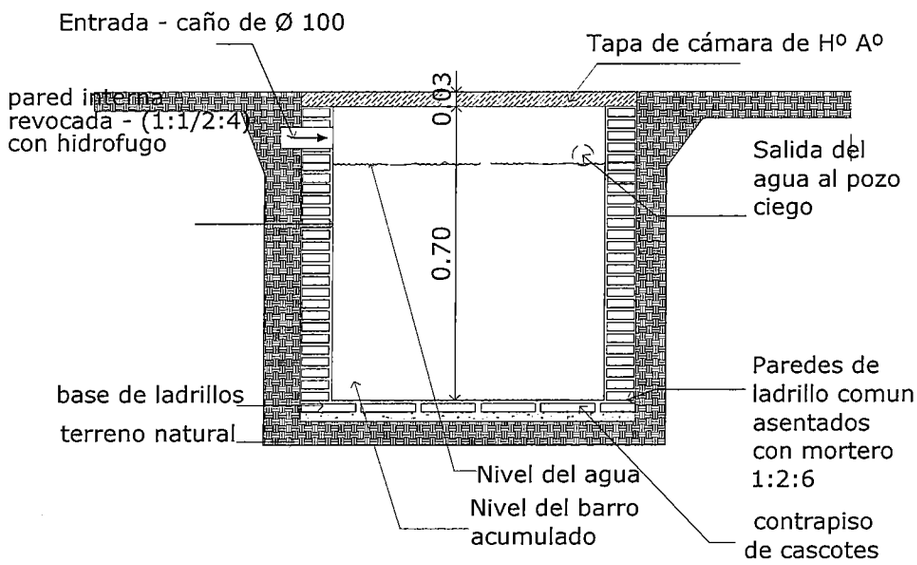


CORTE LONGITUDINAL

**DETALLE INSTALACION CLOACAL**

ESC.1_____25

ING. ROBERT MORINIGO
UNE CHE TAPYI
MUVH

Arq. Carlos Darío Ruiz Díaz
Coord. Técnica
UNE CHE TAPYI

| | | |
|---|---|---|
| LOCALIDAD: PAZ DEL CHACO-LUQUE<br>DEPARTAMENTO: CENTRAL | PROYECTO: "CHE TAPYI" | 28 |
| LÁMINA: DETALLE DE CÁMARA SÉPTICA<br>VUM - INCLUSIVA - 51,33 m2 | AÑO 2.021 | |

MUVH
Ministerio de Urbanismo, Vivienda y Hábitat

GOBIERNO NACIONAL

Viviendas para la gente

CHE TAPÝI

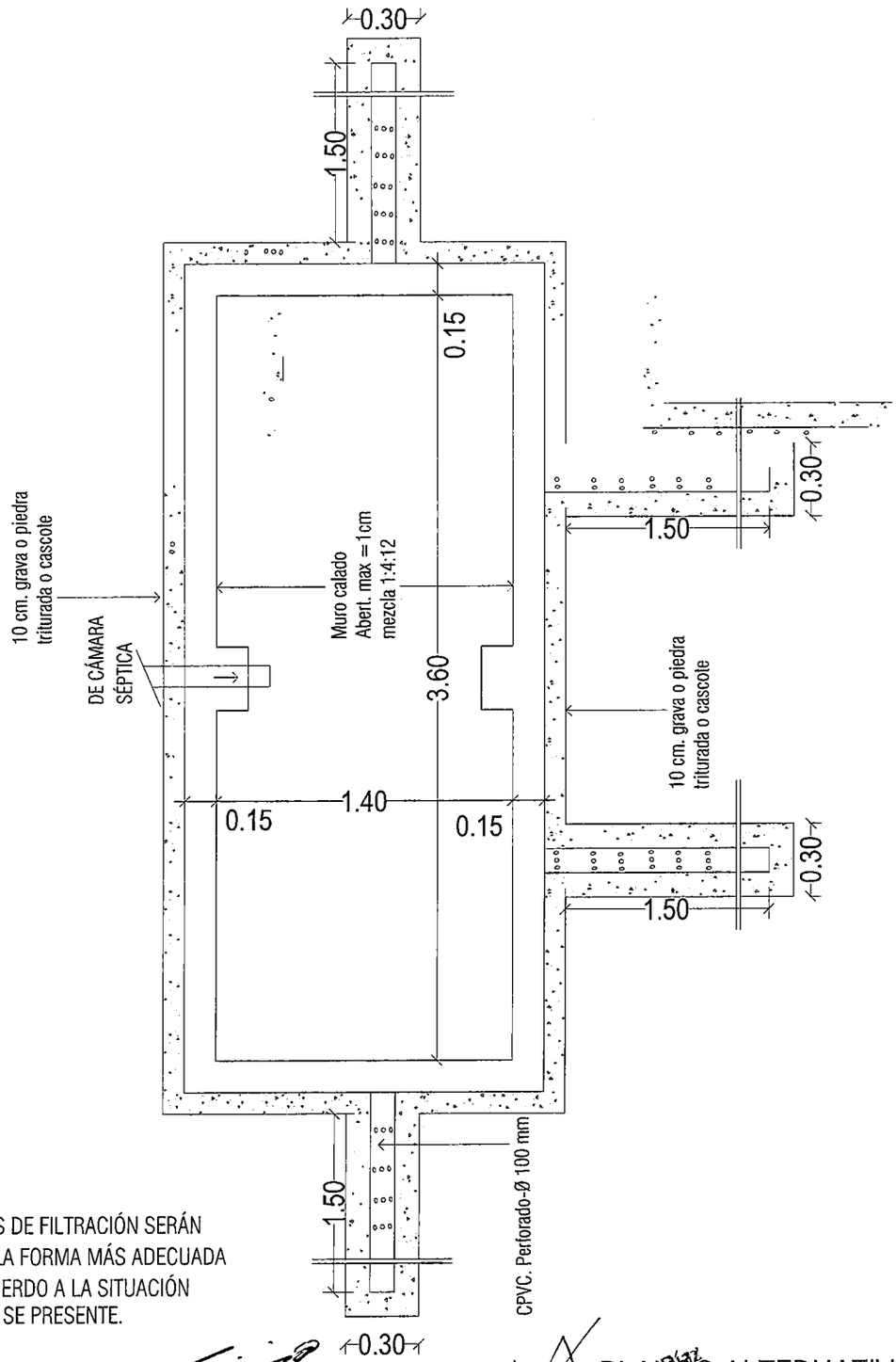


OBS: LOS BRAZOS DE FILTRACIÓN SERÁN DISPUESTOS DE LA FORMA MÁS ADECUADA EN OBRA, DE ACUERDO A LA SITUACIÓN PARTICULAR QUE SE PRESENTE.

PLANOS ALTERNATIVOS

ING. ROBERT MORINIGO
UNE-CHE TAPYI
MUVH

Arq. Carlos Darío Ruiz Díaz
Coord. Técnica
UNE-CHE TAPYI

| | | |
|---|---|---|
| LOCALIDAD: PAZ DEL CHACO-LUQUE<br>DEPARTAMENTO: CENTRAL | PROYECTO: "CHE TAPYI"<br>AÑO 2.021 | 28.1 |
| LÁMINA: CAMARA SÉPTICA CON CAMPO DE INFILTRACION<br>VIVIENDA UNIFAMILIAR MÍNIMA - 45,66 m2 | | |

MUVH
Ministerio de Urbanismo, Vivienda y Hábitat

GOBIERNO NACIONAL

Viviendas para la gente

CHE TAPÝI

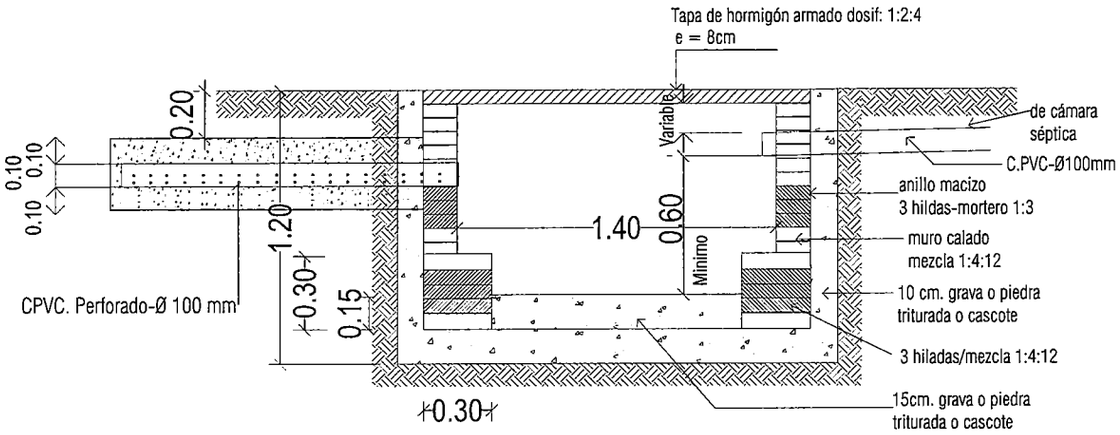


CORTE POZO ABSORBENTE-TIPO ESC.1/20

CON CAMPO DE INFILTRACION

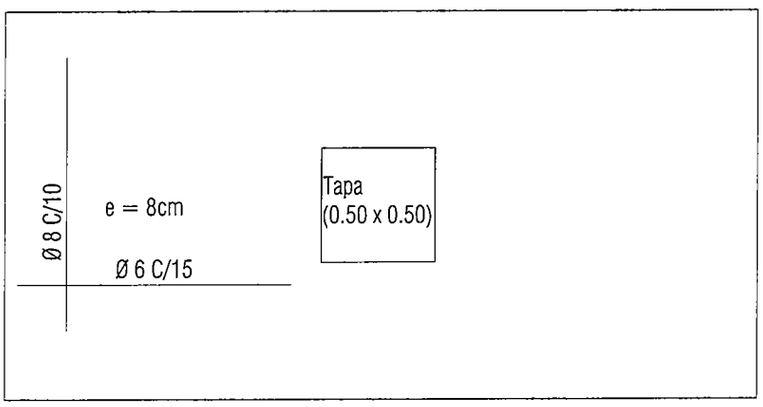


DETALLE ARMADURA
POZO ABSORBENTE

ING. ROBERT MORÍNIGO
UNE CHE TAPYI
MUVH

Arq. Carlos Darío Ruiz Díaz
Coord. Técnica
UNE CHE TAPYI

PLANOS ALTERNATIVOS

| | | |
|---|---|---|
| LOCALIDAD: PAZ DEL CHACO-LUQUE<br>DEPARTAMENTO: CENTRAL | PROYECTO "CHE TAPYI"<br>AÑO 2.021 | 28.2 |
| LÁMINA: DETALLE DE CÁMARA SÉPTICA CON CAMPO DE INFILTRACIÓN<br>VIVIENDA UNIFAMILIAR MÍNIMA - 45,66 m2 | | |

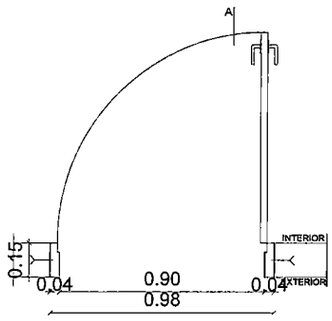


PLANTA

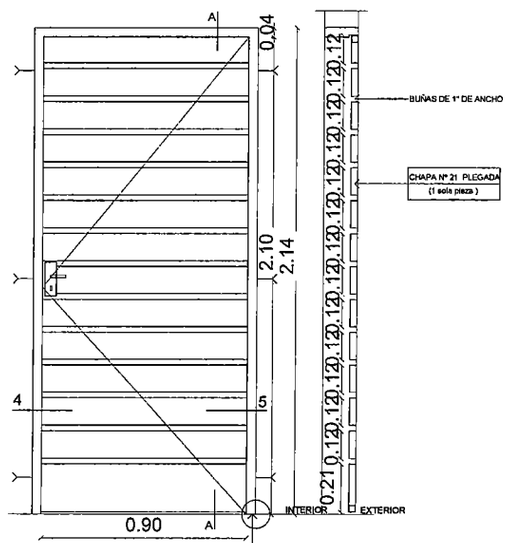


P1

PUERTA METÁLICA DE CHAPA DOBLADA 0.90x2.10 m.

Ubicación : Dormitorio 1 y 2, Baño

Cantidad : 3 unid.

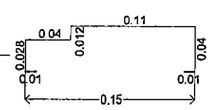


MARCO DE CHAPA DOBLADA Nº18

**DETALLE DE ABERTURAS**

ESC.1_____20

Lic. ROBERT MORÍNIGO
UNE CHE TAPYI
MUVH

Arq. Carlos Darío Ruiz Díaz
Coord. Técnica
UNE CHE TAPYI

| | | |
|---|---|---|
| LOCALIDAD: PAZ DEL CHACO-LUQUE<br>DEPARTAMENTO: CENTRAL | PROYECTO: "CHE TAPYI" | 29 |
| LÁMINA: DETALLE DE ABERTURAS<br>VUM - INCLUSIVA - 51,33 m2 | AÑO 2.021 | |

MUVH
Ministerio de Urbanismo, Vivienda y Hábitat

GOBIERNO NACIONAL

Viviendas para la gente

CHE TAPÝI

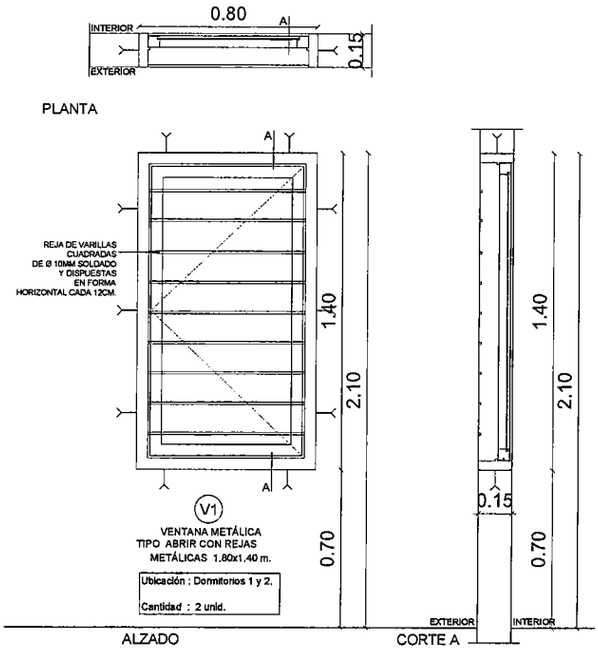


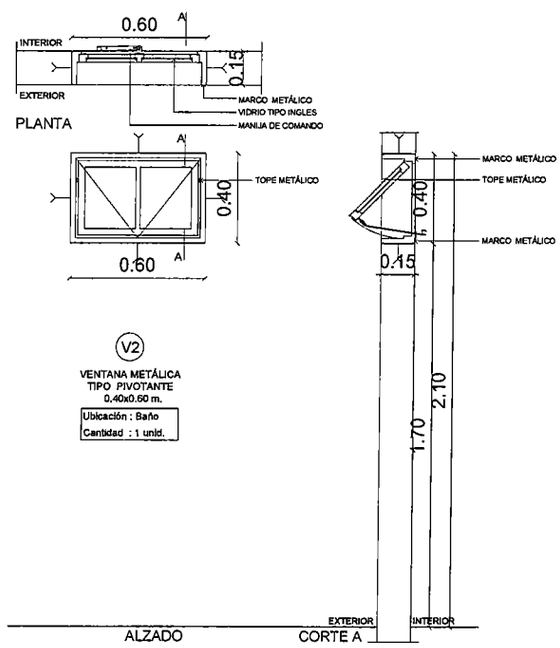


ING. ROBERT MORINIGO
UNE CHE TAPYI
MUVH

DETALLE DE ABERTURAS
ESC.: 1:20

Arq. Carlos Darío Ruiz Díaz
Coord. Técnica
UNE CHE TAPYI

| | | |
|---|---|---|
| LOCALIDAD: PAZ DEL CHACO-LUQUE<br>DEPARTAMENTO: CENTRAL | PROYECTO "CHE TAPYI"<br>AÑO 2.021 | 30 |
| LÁMINA: DETALLE DE ABERTURAS<br>VUM - INCLUSIVA - 51,33 m2 | | |

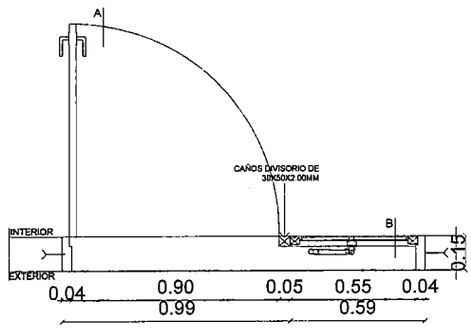


PLANTA

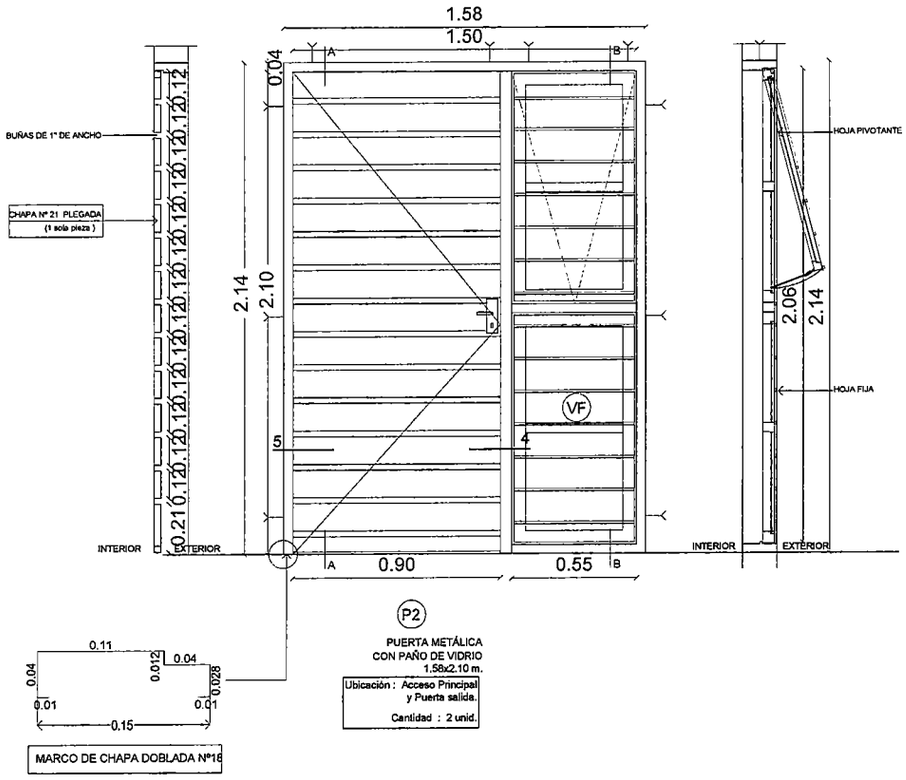


**DETALLE DE ABERTURAS**

ESC.1_____20

ING. ROBERT MORINIGO
UNE CHE TAPYI
MUVH

Arq. Carlos Darío Ruiz Díaz
Coord. Técnica
UNE CHE TAPYI

| | | |
|---|---|---|
| LOCALIDAD: PAZ DEL CHACO-LUQUE<br>DEPARTAMENTO: CENTRAL | PROYECTO: "CHE TAPYI"<br>AÑO 2.021 | 31 |
| LÁMINA: DETALLE DE ABERTURAS<br>VUM - INCLUSIVA - 51,33 m2 | | |

—MUVH—
Ministerio de Urbanismo, Vivienda y Hábitat

GOBIERNO NACIONAL

Viviendas para la gente

CHE TAPÝI

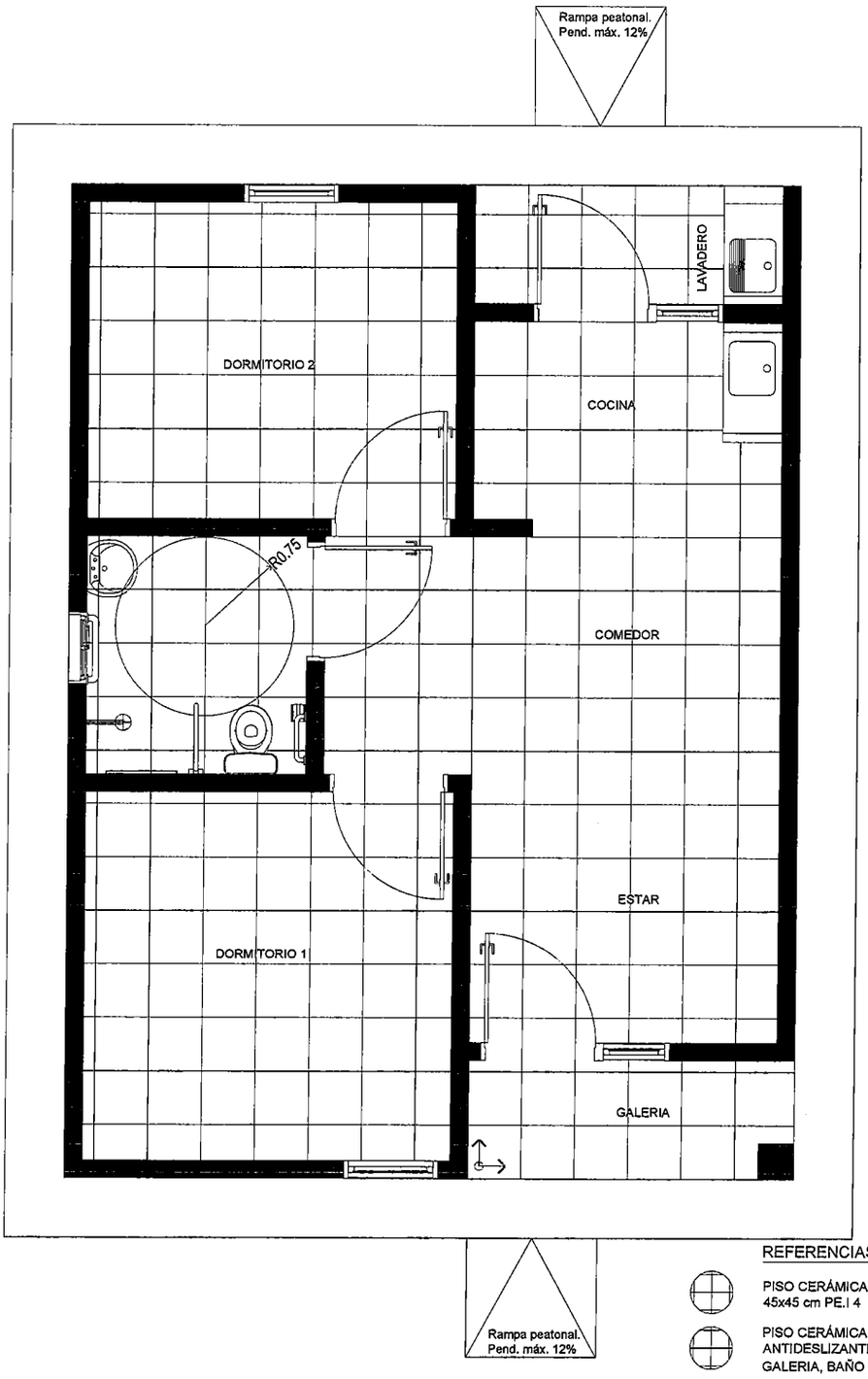


REFERENCIAS

PISO CERÁMICA ESMALTADA 45x45 cm PE.I 4

PISO CERÁMICA ESMALTADA ANTIDESLIZANTE 45x45 cm PE.I 4 EN GALERIA, BAÑO Y LAVADERO

INICIO O ARRANQUE DE REPLANTEO PARA ASIENTO DE PISOS

ING. ROBERT MORINIGO
UNE CHE TAPYI
MUVH

Arq. Carlos Daniel Ruiz Díaz
Coord. Técnico
CHE TAPYI

## DETALLE COLOCACION DE PISOS

ESC.1_____50

| | | |
|---|---|---|
| LOCALIDAD: PAZ DEL CHACO-LUQUE<br>DEPARTAMENTO: CENTRAL | PROYECTO: "CHE TAPYI" | 32 |
| LÁMINA: COLOCACION DE PISOS<br>VUM - INCLUSIVA - 51,33 m2 | AÑO 2.021 | |