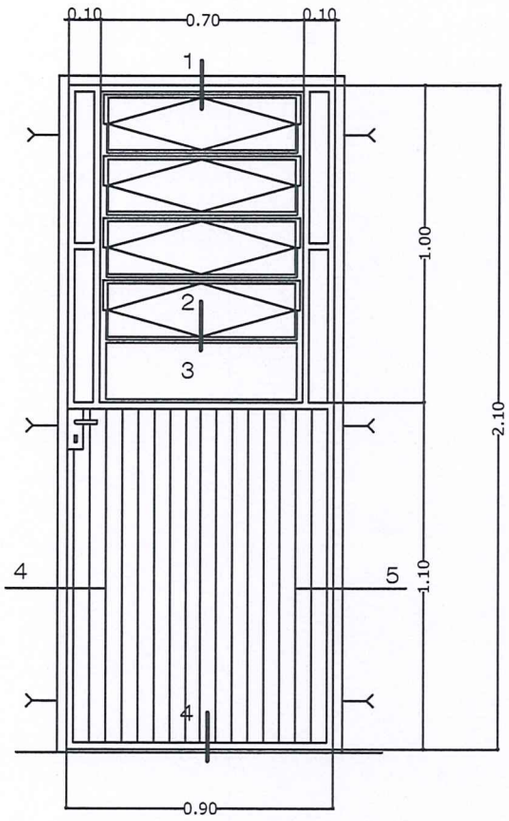

P3

PUERTA METALICA
0.90 x 2.10

Ubicacion :	acceso posterior
Cantidad :	1 unid.

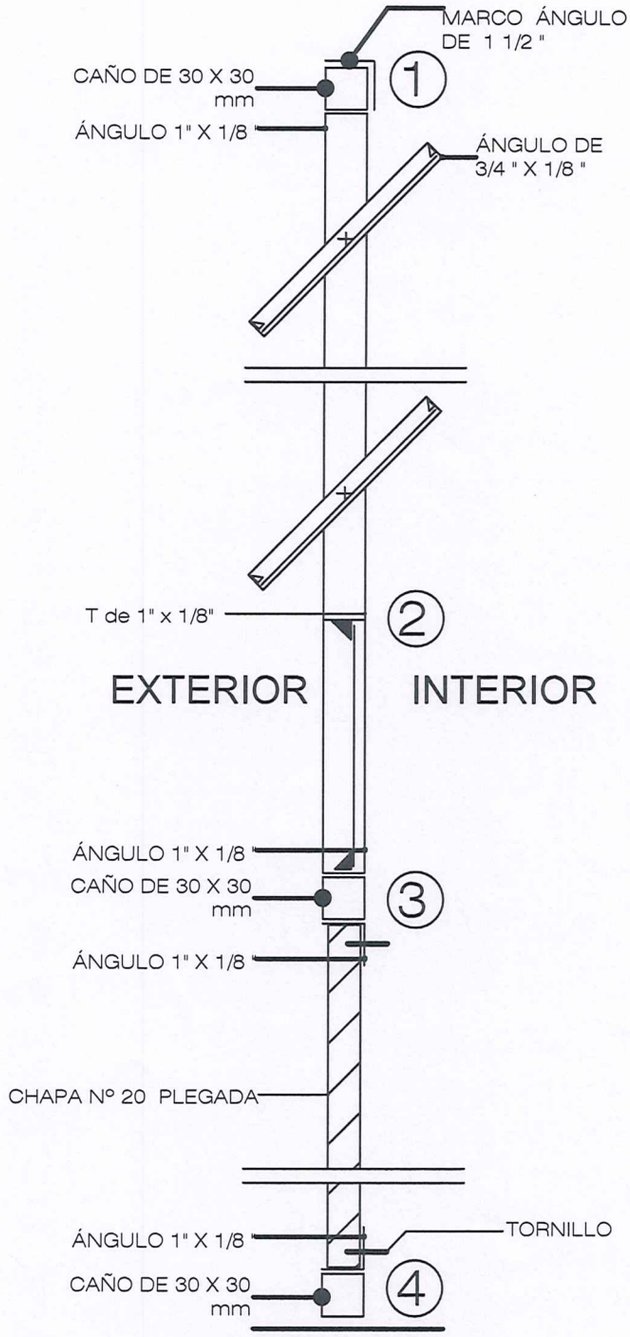

DETALLE DE PUERTA METALICA

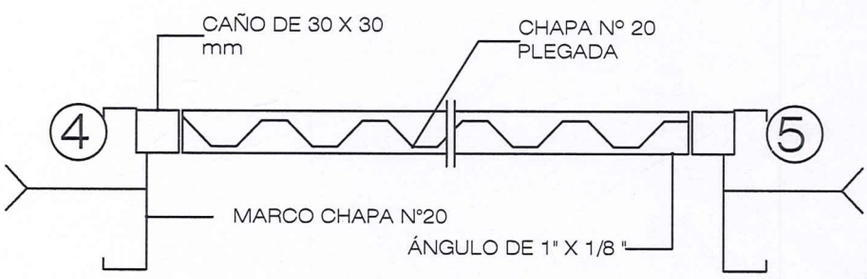

P/A Arq. Mario Vacchetta B.
Coordinador Gral.
UNE CHE TAPYI
MUVH

Arq. Carlos Darío Ruiz Díaz
Coord. Técnica
UNE - CHE TAPYI

Arq. Mario Leon
Coordinación Técnica
UNE - CHE TAPYI - MUVH

LOCALIDAD: DEPARTAMENTO: CONSULTORIO AMBULATORIO MODELO TIPO 1	PROYECTO "CHE TAPYI"	15
LÁMINA: DETALLES DE ABERTURAS	AÑO 2.022	

000 00006

TAVAPY ÑEMOHENDA, OGA'APO HA TEKOHA
Ministerio de URBANISMO, VIVIENDA Y HÁBITAT

■ TETÃ REKUÁI
■ GOBIERNO NACIONAL

MISION: Somos la institución rectora de las políticas públicas de vivienda, urbanismo y del hábitat, gestionando planes, programas y acciones que contribuyan a mejorar la calidad de vida de los habitantes de la República del Paraguay.

El nivel de piso terminado del Puesto de Salud deberá ser de 20 cm. sobre el nivel de terreno tomado desde el punto más elevado del mismo.

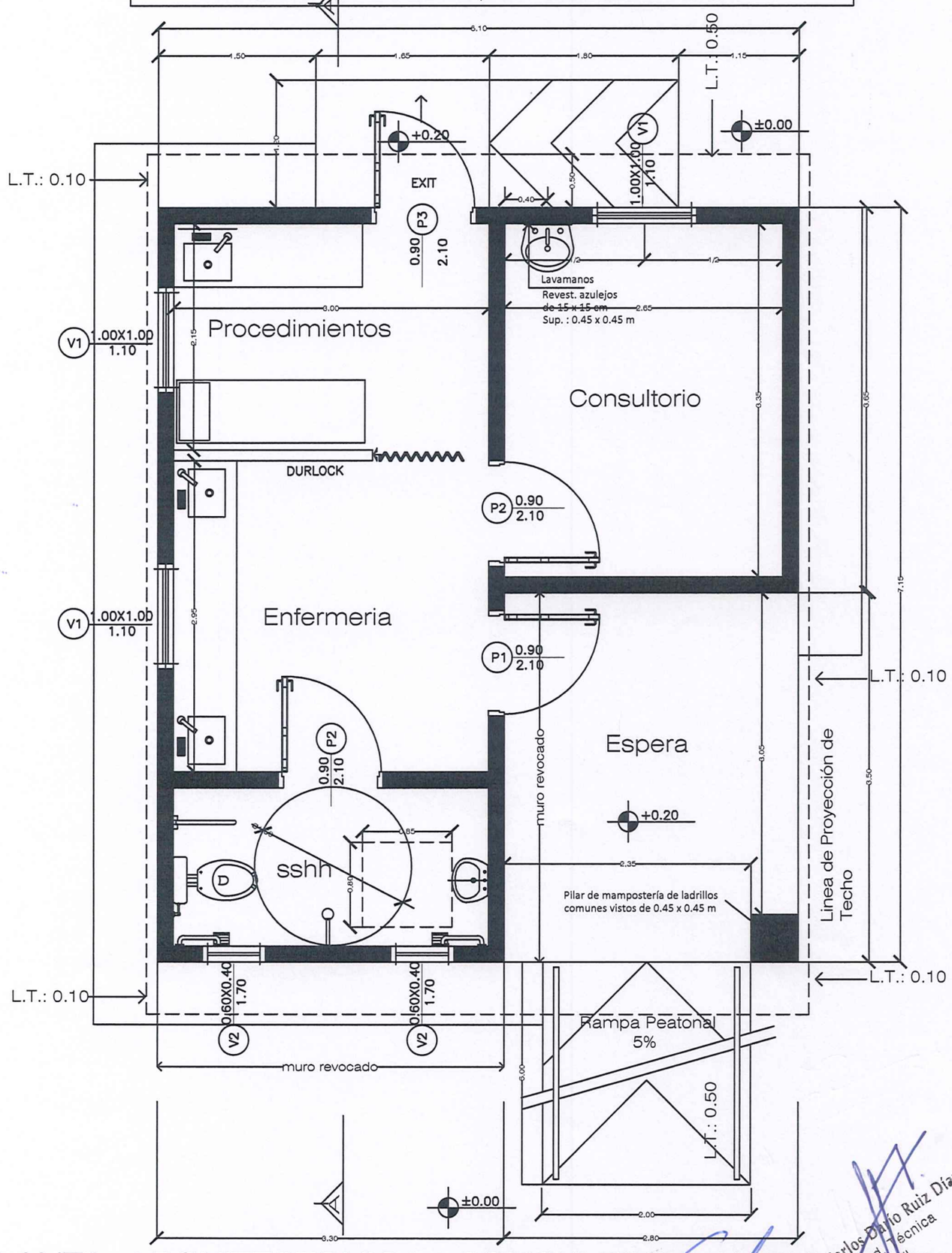

PLANTA ARQUITECTONICA - CONSULTORIO AMBULATORIO
ESCALA : 1/50

Arq. Carlos Darío Ruiz Díaz
Coord. Técnica
UNE - CHE TAPYI

LOCALIDAD: DEPARTAMENTO: CONSULTORIO AMBULATORIO MODELO TIPO 1	PROYECTO "CHE TAPYI" AÑO 2.022	
LÁMINA: PLANTA ACOTADA ESC: 1/50		1

Arq. Mario Leon
Coordinación Técnica
UNE - CHE TAPYI - MUVH

Arq. Mario Vacchetta B.
Coordinador Gral.
UNE CHE TAPYI
MUVH

000 00007

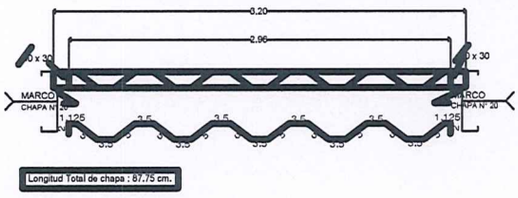

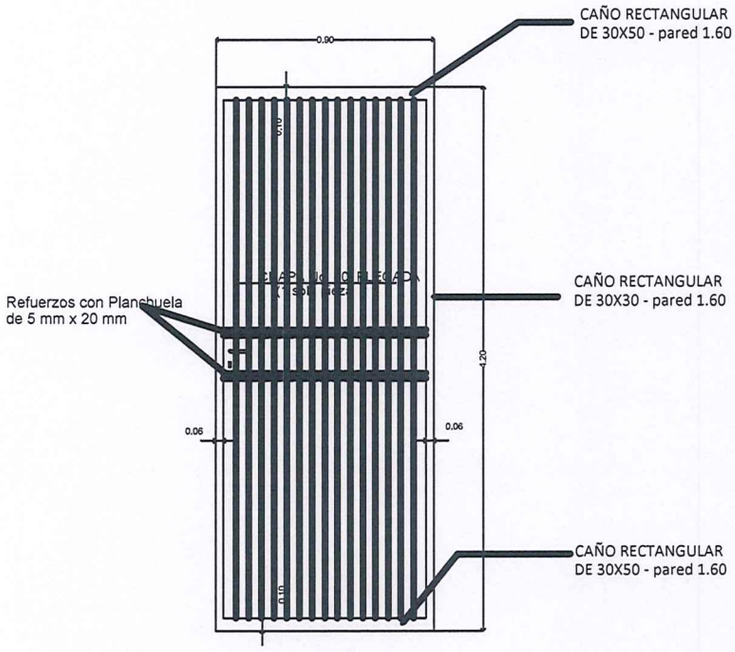

PROPUESTA PARA FABRICACION DE PUERTAS CON CHAPA N°20
DE 2.00 m. de longitud.

P1

PUERTA METALICA
0..90 x 2.10 m

Ubicacion : acceso principal
Cantidad : 1 unid.

V2

VENTANA METALICA
TIPO BALANCIN DE
0.40 X 0.60 m

Ubicacion : Sanitario
Cantidad : 2 unid.

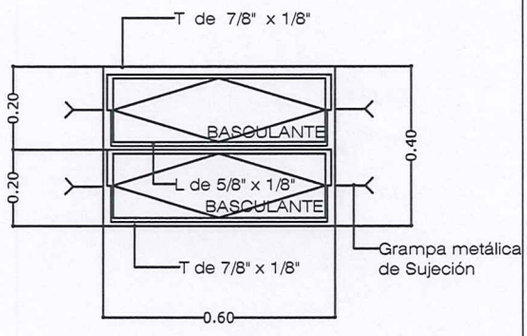

DETALLE DE ABERTURAS METALICAS

Arq. Mario Vacchetta B.
Coordinador Gral.
UNE CHE TAPYI
MUVH

Arq. Mario Leon
Coordinación Técnica
UNE - CHE TAPYI - MUVH

Arq. Carlos Darío Ruiz Díaz
Coord. Técnica
UNE - CHE TAPYI

LOCALIDAD: DEPARTAMENTO: CONSULTORIO AMBULATORIO MODELO TIPO 1	PROYECTO " CHE TAPYI"	16
LÁMINA: DETALLES DE ABERTURAS	AÑO 2.022	

000 0000 8

TAVAPY ÑEMOHENDA, OGA'APO HA TEKOHA
Ministerio de URBANISMO, VIVIENDA Y HÁBITAT

TETÃ REKUÁI
GOBIERNO NACIONAL

MISIÓN: Somos la institución rectora de las políticas públicas de vivienda, urbanismo y del hábitat, gestionando planes, programas y acciones que contribuyan a mejorar la calidad de vida de los habitantes de la República del Paraguay.

ESQUEMA EN PLANTA

ZANJA: 50x65CM

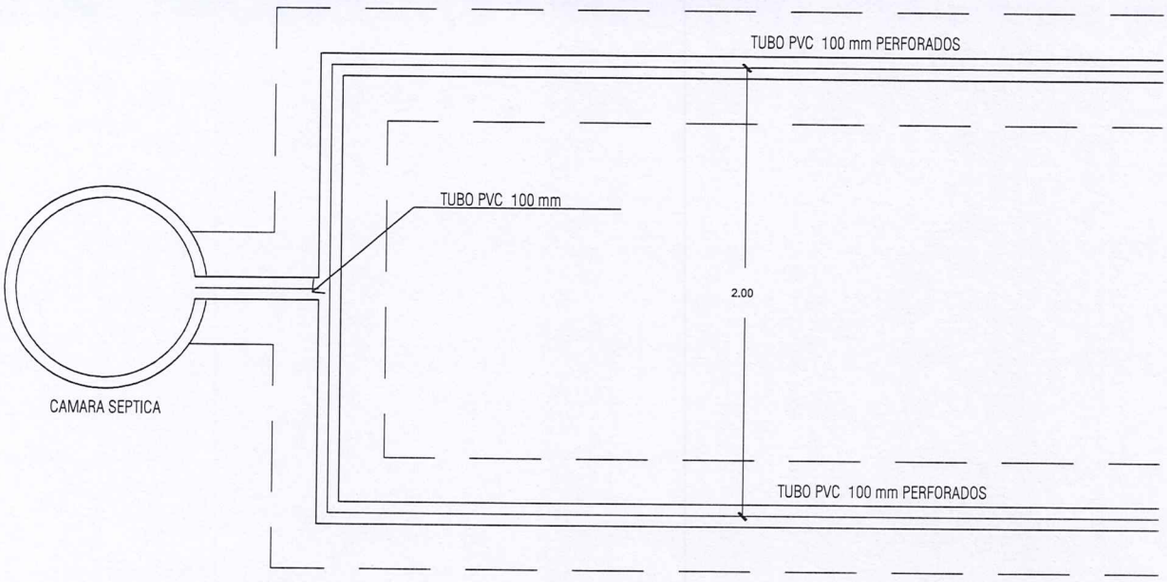

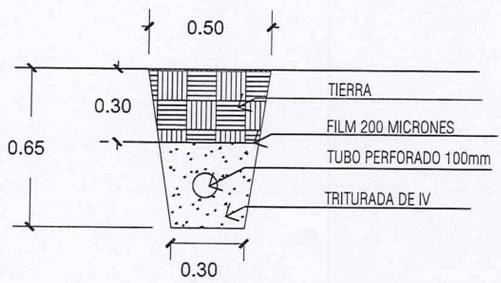

SERÁ CONSTRUIDO EN CASO OPTATIVO, POR AUTORIZACIÓN DE LA FISCALIZACIÓN Y CON APROBACIÓN DE LA SUPERVISIÓN

DETALLE ZANJA DE INFILTRACIÓN

ESC.1_____25

LOCALIDAD: DEPARTAMENTO:	PROYECTO: PUEBLOS ORIGINARIOS "CHE TAPYI" AÑO 2.022	26.1
LÁMINA: ZANJA DE INFLITRACIÓN ER+2D Y UNIDAD SANITARIA BASICA - 44,74 m2		

Arq. Mario Leon
Coordinación Técnica
UNE - CHE TAPYI - MUVH

Arq. Carlos Darío Ruiz Díaz
Coord. Técnica
UNE - CHE TAPYI

000 00009