VISIÓN Buscamos ser una empresa pública confiable y solvente, capaz de crear fuentes de trabajo sostenible con personas competentes y comprometidas con el servicio a los clientes. En el proceso, fomentamos alianzas con el sector público y privado para generar impacto positivo en la implementación de políticas públicas.
MISIÓN Conectamos a nuestros clientes, a través de servicios de comunicación de calidad, con cobertura nacional y así contribuimos como empresa pública al desarrollo económico y social.
VALORES Transparencia - Integridad - Honestidad - Igualdad e Inclusión - Eficiencia y Eficacia - Responsabilidad - Compromiso - Lealtad.

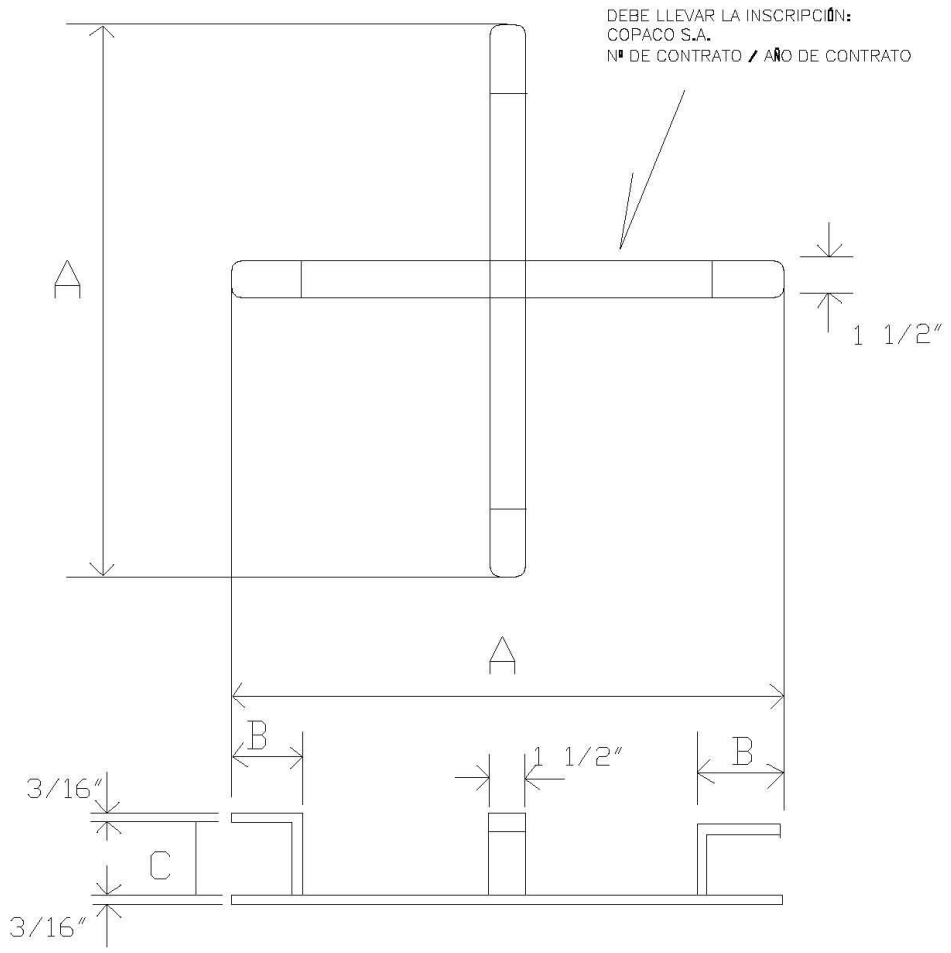

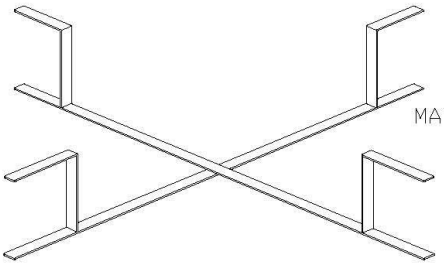

REFERENCIA:
MATERIAL: ACERO SAE 1010 - 1 1/2" X 3/16"

	A	B	C
TIPO I	710	100	100
TIPO II	810	100	150
TIPO III	910	200	200

Las medidas están en mm

Escala	SOPORTE DE RESERVA DE CABLE FIBRA OPTICA EN POSTE TIPO I				COPACO S.A. Asuncion – Paraguay
06/22 Fecha	ea Dibujado	Revisado	Aprobado	Dpto. Planta Externa	

6.6.6. PLANILLA DE DATOS GARANTIZADOS DEL SOPORTE DE RESERVA:

6.6.6.1. Indefectiblemente se deberá presentar la Planilla de datos Garantizados, conjuntamente con las especificaciones técnicas:

SUMINISTRO: SOPORTE DE RESERVA DE CABLE FIBRA OPTICA EN POSTE TIPO I	
1. Fabricante	
2. Tipo material	
3. Espesor	
4. Dimensiones	
Observación: Se podrá añadir cualquier característica que el Oferente considere de importancia, indicando los valores del fabricante.	

VISIÓN Buscamos ser una empresa pública confiable y solvente, capaz de crear fuentes de trabajo sostenible con personas competentes y comprometidas con el servicio a los clientes. En el proceso, fomentamos alianzas con el sector público y privado para generar impacto positivo en la implementación de políticas públicas.
MISIÓN Conectamos a nuestros clientes, a través de servicios de comunicación de calidad, con cobertura nacional y así contribuimos como empresa pública al desarrollo económico y social.
VALORES Transparencia - Integridad - Honestidad - Igualdad e Inclusión - Eficiencia y Eficacia - Responsabilidad - Compromiso - Lealtad.

6.7. ABRAZADERA TERMINAL PARA POSTE Hº Aº POSICIÓN "I"

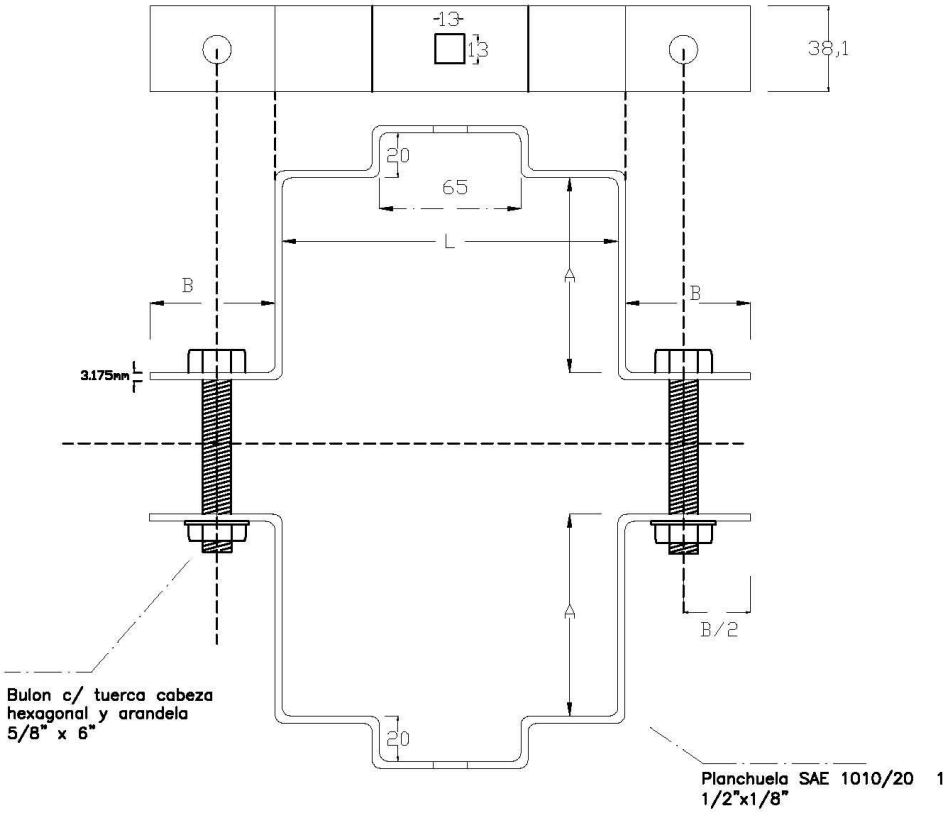

	L1	A	B
9/200 "I"	132	40	60
9/500 "I"	175	57	60
12/200 "I"	162	64	60
12/300 "I"	234	99	60
12/800 "I"	294	142	60
15/500 "I"	294	141	60
15/800 "I"	354	183	60

TODAS LAS MEDIDAS ESTAN EN mm.

Escala	ABRAZADERA TERMINAL PARA POSTE DE H"A" POSICIÓN "I"				COPACO S.A. Asuncion – Paraguay
07/23 Fecha	ea Dibujado	Revisado	Aprobado	Dpto. Planta Externa	

VISIÓN Buscamos ser una empresa pública confiable y solvente, capaz de crear fuentes de trabajo sostenible con personas competentes y comprometidas con el servicio a los clientes. En el proceso, fomentamos alianzas con el sector público y privado para generar impacto positivo en la implementación de políticas públicas.
MISIÓN Conectamos a nuestros clientes, a través de servicios de comunicación de calidad, con cobertura nacional y así contribuimos como empresa pública al desarrollo económico y social.
VALORES Transparencia - Integridad - Honestidad - Igualdad e Inclusión - Eficiencia y Eficacia - Responsabilidad - Compromiso - Lealtad.

6.8. ABRAZADERA TERMINAL PARA POSTE Hº Aº POSICIÓN "H"

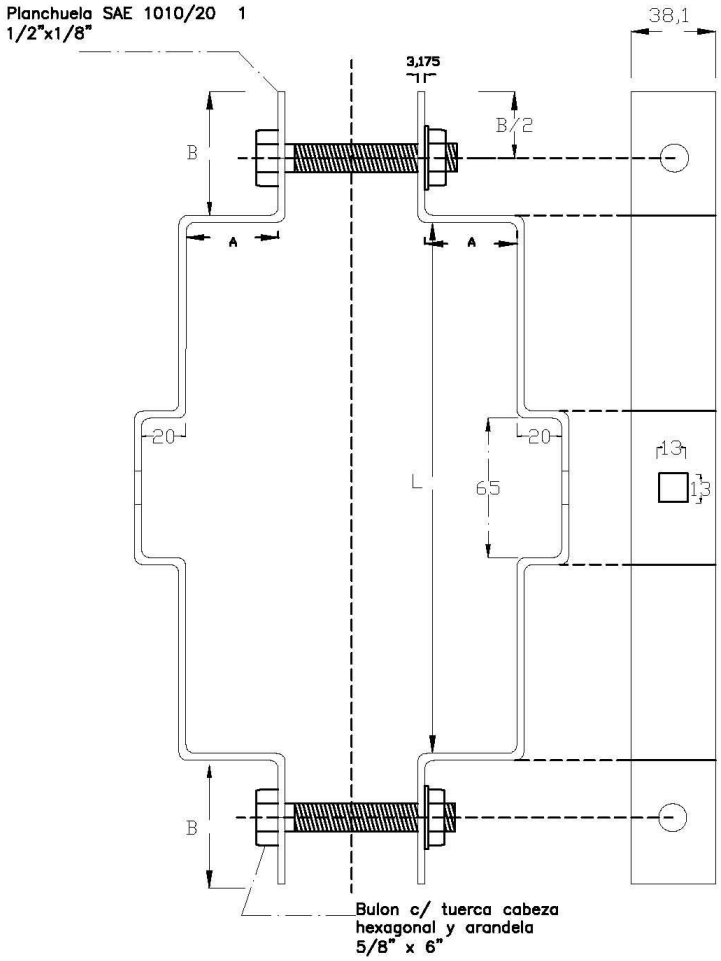

	L1	A	B
9/200"H"	172	26	60
9/500"H"	231	37	60
12/200"H"	219	41	60
12/300"H"	314	67	60
12/800"H"	398	97	60
15/500"H"	397	97	60
15/800"H"	481	127	60

TODAS LAS MEDIDAS ESTAN EN mm.

Escala	ABRAZADERA TERMINAL PARA POSTE DE H°A° POSICIÓN "H"				COPACO S.A. Asuncion – Paraguay
07/23 Fecha	ea Dibujado	Revisado	Aprobado	Dpto. Planta Externa	

6.9. PLANILLA DE DATOS GARANTIZADOS

El Oferente deberá presentar la siguiente Planilla de datos Garantizados:

6.9.1. DEL COMPONENTE BRIDA DE SUSPENCIÓN O SOPORTE DIELÉCTRICO:

Características	CUMPLE/ NO CUMPLE
Fabricante	
Modelo	
Material	
Tipo de zincado	
Dimensiones	
Espesor	
Dimensiones del bulón	
OBSERVACIONES: *(cualquier otra característica que el Oferente considere de importancia deberá ser colocada). Se debe acompañar de las especificaciones técnicas del fabricante.*	

6.9.2. DE LAS ABRAZADERAS METÁLICAS:

DESCRIPCIÓN	VALORES/ CARACTERISTICAS DEL FABRICANTE
Nombre del suministro	
Fabricante	
Tipos de accesorios	
Tensión máxima de tracción Kg/cm^2	
Tensión de fluencia Kg/cm^2	
Tensión de ruptura Kg/cm^2	
Tipo de material utilizado	
Porcentaje de: Carbono: Níquel: Cromo: Fosforo: Otros:	
Material Cromatizante utilizado (%)	
Método de zincado c) Electrolítico (Frío) d) A Caliente	
Densidad de la capa de Zinc (Micros)	
Norma de fabricación utilizado	
Diseños (Anexos)	Si/no
Observaciones:	*Cualquier detalle que el fabricante considere necesario*

6.9.2.1. Se debe acompañar de la correspondiente especificación técnica.

6.9.2.2. La documentación solicitada es preferible con la presentación de la oferta a fin de facilitar la evaluación técnica.